				5ZA.013.854-00	5ZA.013.854-20
Pos. Item	Benennung Title	Werkstoff Material	Material Nummer Material number	Anzahl Quantity	Anzahl Quantity
1	Gehaeuse-Oberteil Housing Top	PP-GF30	229.000-XX	1	1
2	Gehaeuse-Unterteil Housing bottom	PP-GF30	229.001-XX	1	1
3	Einpresskontakt 0.63 x 0.63 Press in contact 0.63x0.63	CuSn/CuNiSi	184.241-10	10	22
	Leiterplatte (nicht dargestellt) PCB (not present)	FR4	230.776-XX	1	1
	Gewicht Weight			82g	83g

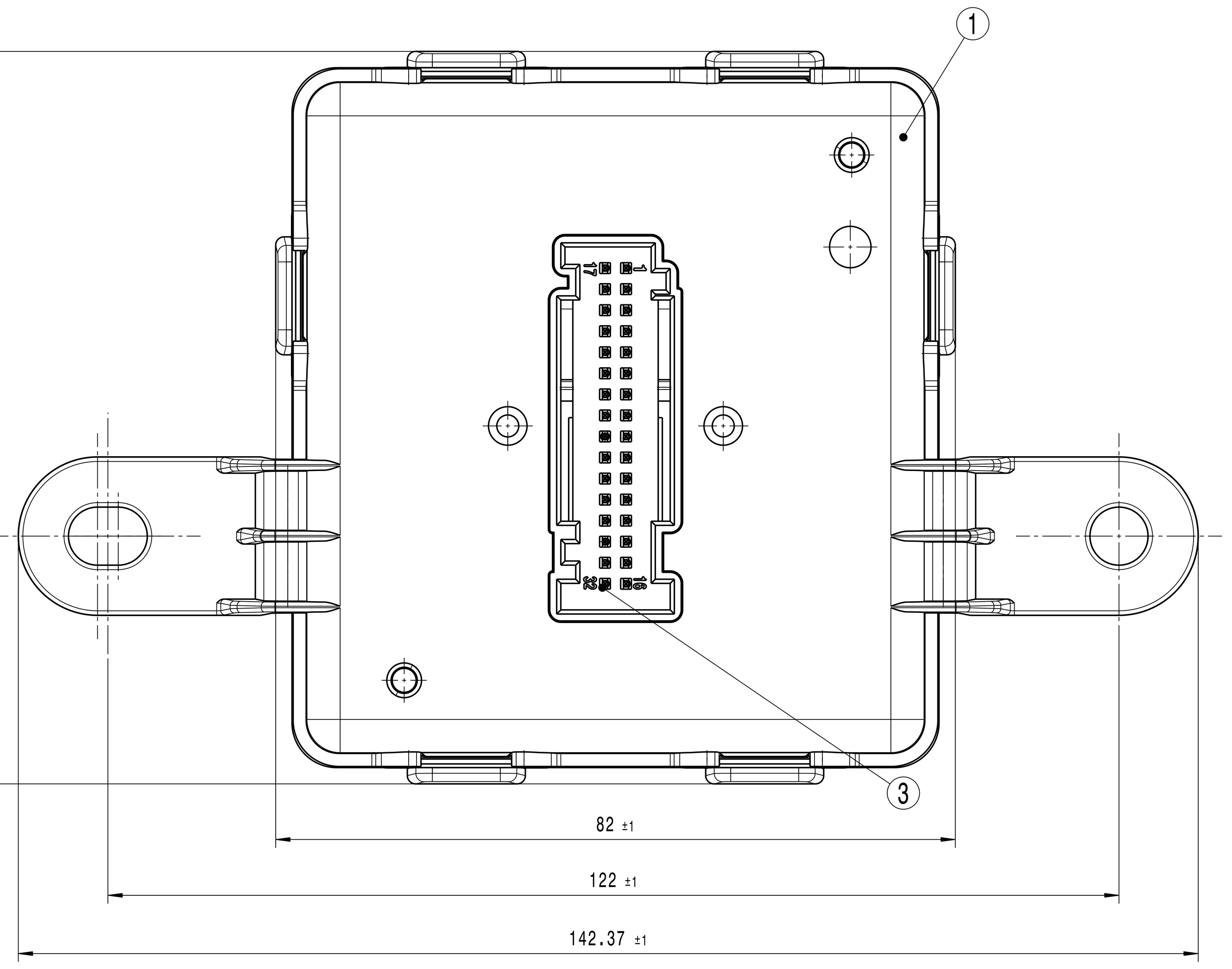

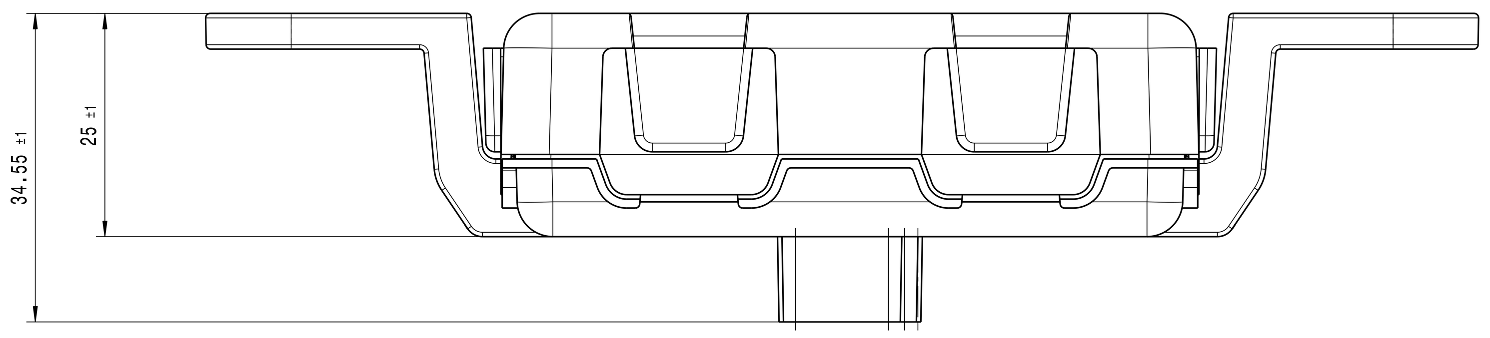

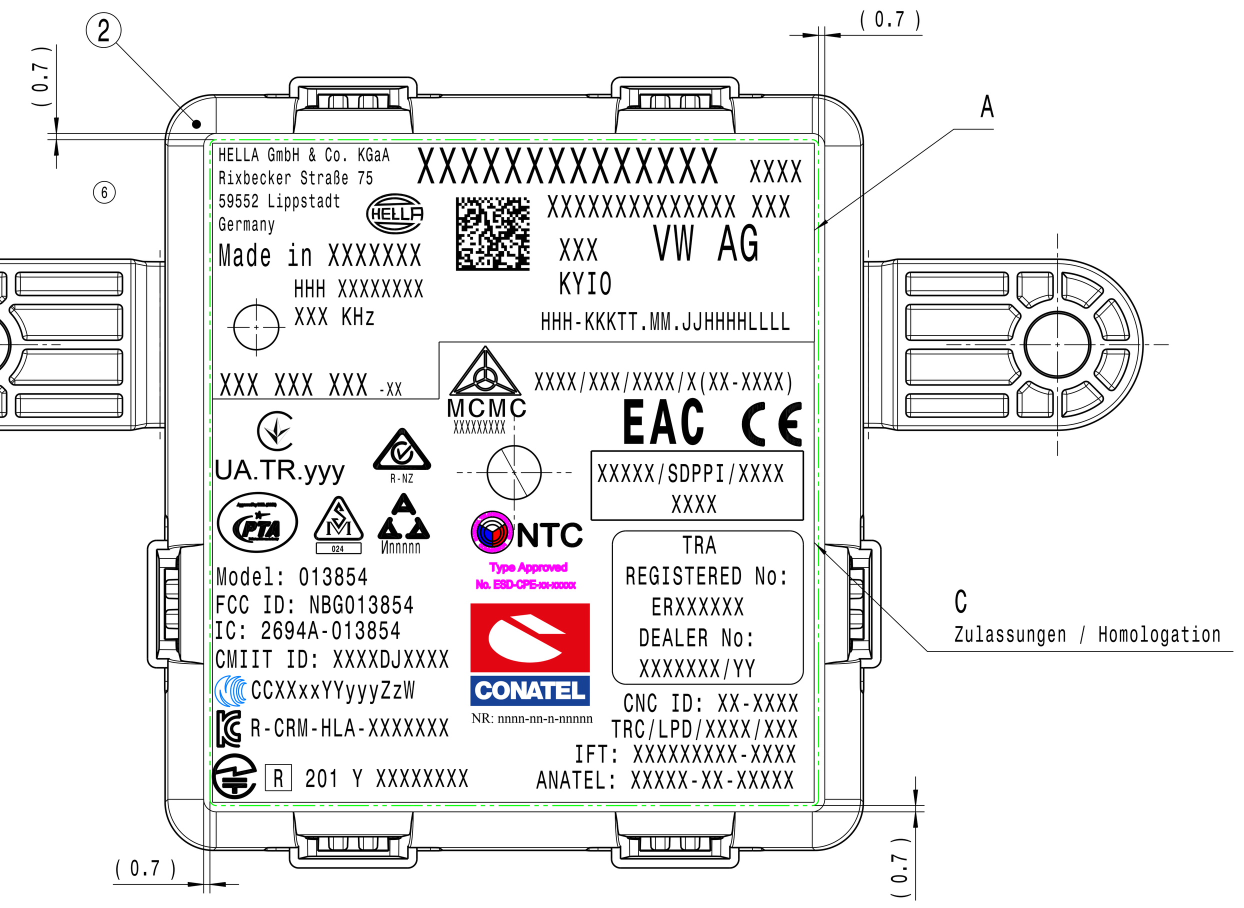

Detail A

neutrale Darstellung/neutral design

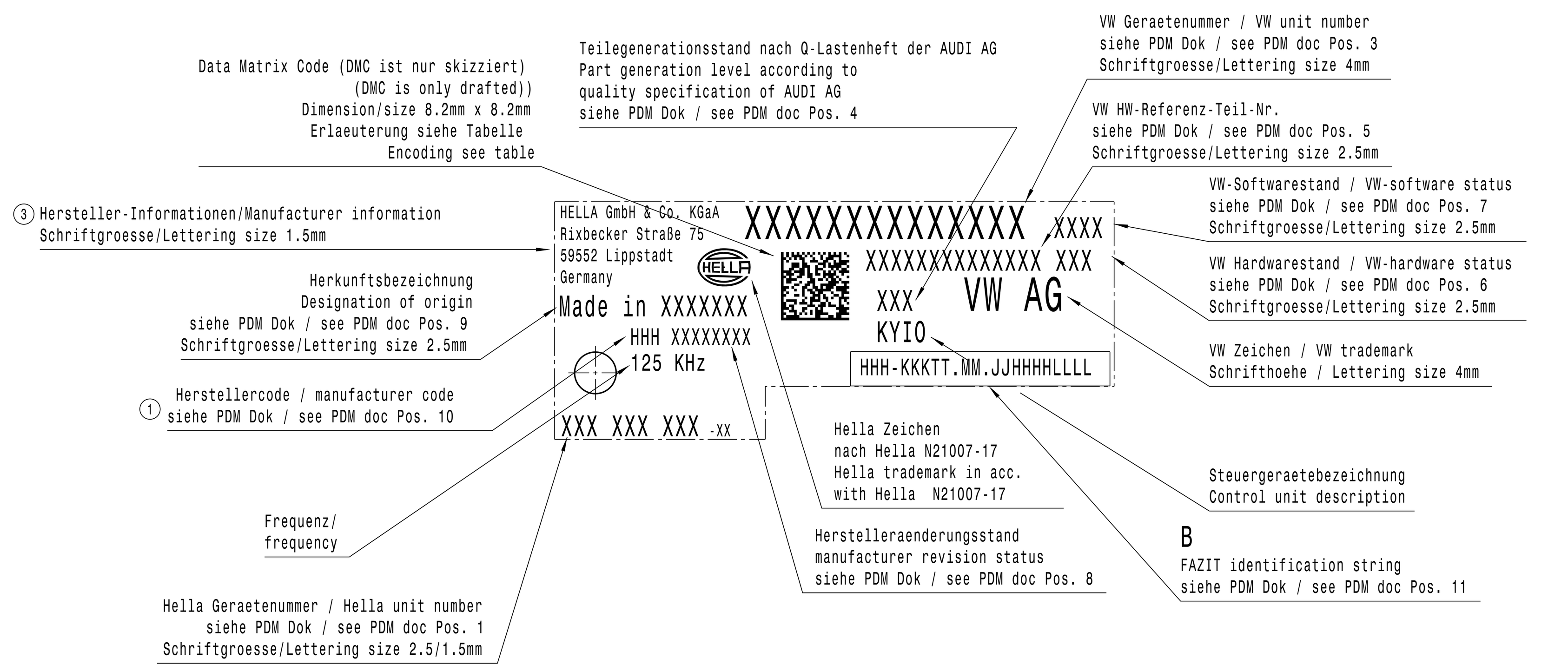

Laserung / Lasering

Fertigungsstand PDM Dok.-Nr. 10002162011

Production data PDM Doc.-No.: 10002162011

wenn nicht anders angegeben:
Alle Schriftzuege nach DIN 1451, Schriftgroesse H2
Unless otherwise specified:
All lettering in acc. with DIN 1451, lettering size H2

Laserung teilweise nach WSK.013.290.E (Stand 30.06.2010)
Laser marking partially according to WSK.013.290.E (Stand 30.06.2010)

Detail C

Zulassungen / Homologation

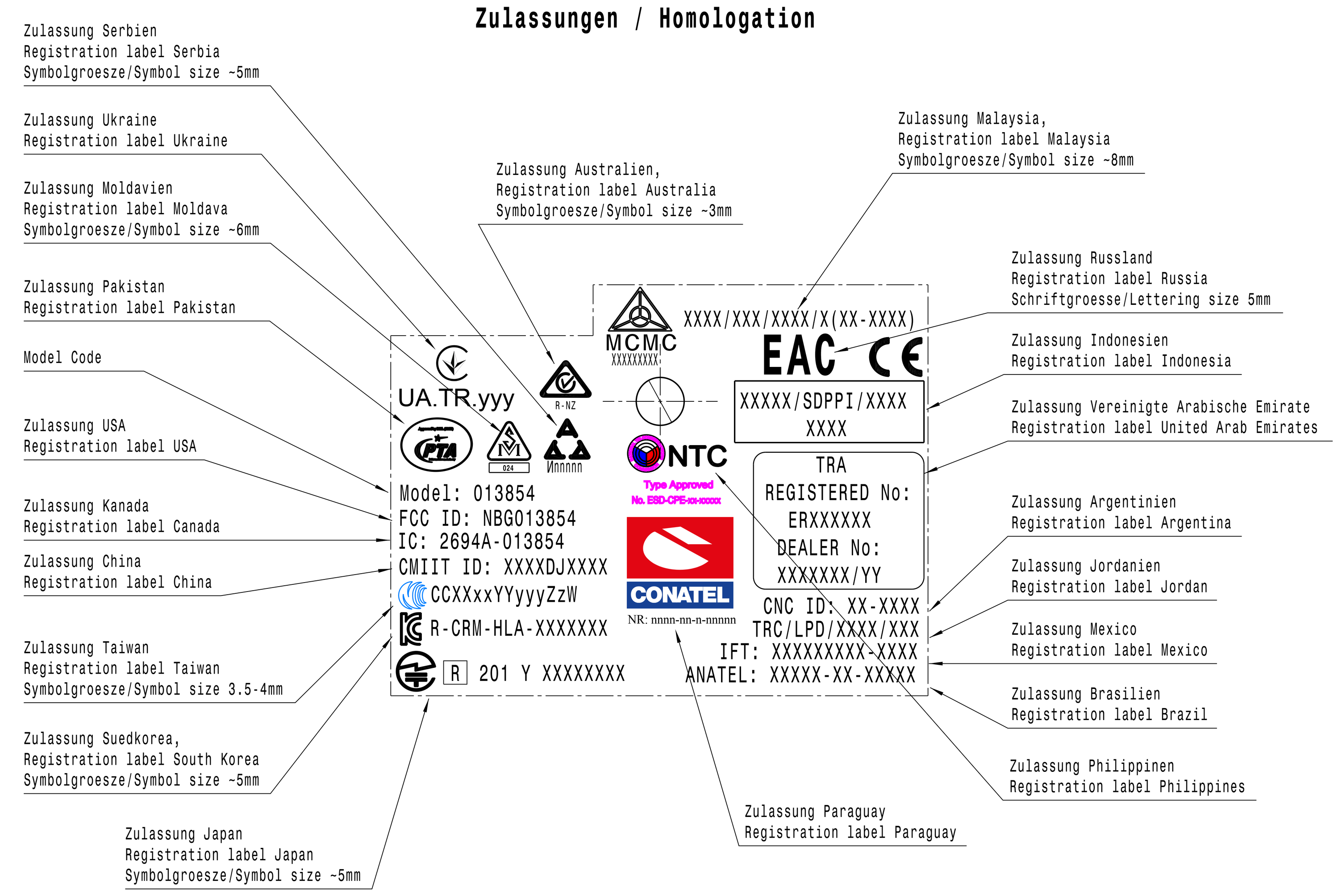

Erlaeuterungen zu DMC / Encoding of DMC

Erlaeuterung zu DMC / Encoding of DMC
Fuer Master-Steuergraet / For Master Controll Unit

Stellen-Pos.	Ziffer digits	Beschreibung	Erklaerung	Wert / Value
1.	1	Z	DMC-Version="3"	3(fester Wert/fixed value)
2.	1	#	Trennzeichen Seperator	#
3.~16.	14	VVVHUUEEEXXFFF	VW-Teilnummer/VW part number VVV Vornummer, HUU mittelgruppe, EEE Endnummer, FFF Farbkennzeichnen VVV Pre number, HUU middle group, EEE End number, FFF Coler Character	Inhalt siehe PDM-Dok Pos. 3 content see PDM doc pos. 3 FFF="___"
17.	1	#	Trennzeichen Seperator	#
18.~26.	9	HVVVSVVVV	HardwareversionSoftwareversion	Inhalt siehe PDM-Dok Pos. 6 und 7 content see PDM doc pos. 6 and 7
27.	1	#	Trennzeichen Seperator	#
28.	1	*	Trennzeichen Seperator	*
29.~31.	3	BGR	VW-Baugruppennummer VW assembly number	KB7
32.~54.	23	HHH-KKKTT.MM.JJHHHHLLLL	FATIT Identification String	Siehe PDM-Dok Pos. 11 See PDM doc pos. 11
55.	1	*	Trennzeichen Seperator	*
56.	1	=	Endzeichen / end character	=

Hinweis: Die Stellenzahl 56 ist verbindlich einzuhalten, ggf. muss mit Leerzeichen aufgefuellt werden.
Indication: the total digits 56 must be kept. If necessary, must be filled with "space"

Detail B

FAZIT identification string (23 Stellen/digits)

Scale: 5:1

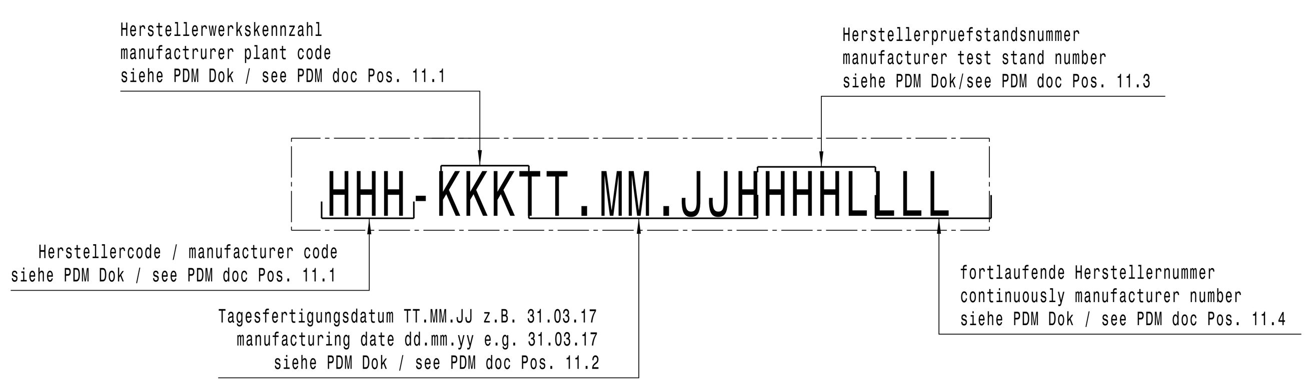

Isometric view

Scale: 1:1

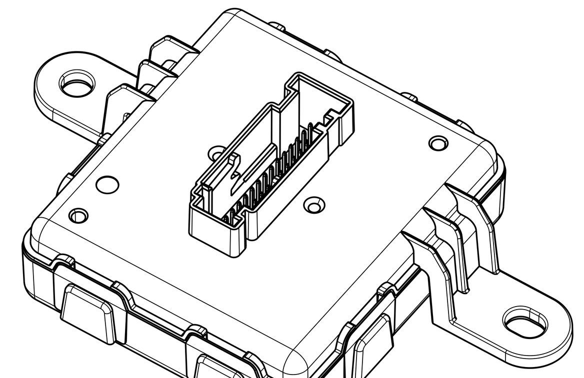

Tolerierung nach DIN EN ISO 8015
Tolerance definition according to DIN EN ISO 8015
Umweltnorm Hella-N20100-02 ist zu beachten
Hella Environmental Standard No 20100-02 to be considered

2D	3D	A-Index Rev.Ind	war was	Blatt Page	Feld Zone	Aenderung Rev.Description	Aender.-Nr. ECO-No.	Datum Date	K-Gr./Name Depart./Name
X	X	6	4	.	J9	Beschriftung geaendert Labeling changed	264944	2018-11-12	E-B-CCA-MD1/ Reimer
X	.	5	.	.	-	Format war A1; Zeichnung komplett ueberarbeitet Format was A1; drawing completely reworked	258092	2018-08-08	E-B-D2-MD3/ Krimphove
X	.	4	.	.	J9	Beschriftung angepasst Labeling adapted	.	2017-12-05	E-B-D2-MD2/ STEIG
X	.	3	.	.	B16	Herstellerinformationen angepasst Manufacturer information adapted	.	2017-10-20	E-B-D2-MD2/ STEIG
X	.	2	.	.	-	Laserung um 180° gedreht Laser marking rotated at 180°	.	2017-09-06	E-B-D2-MD1/ Reimer
X	.	1	.	.	C17	Herstellercode hinzu Manufacturer code added	235763	2017-05-12	E-B-D2-MD2/ STEIG
X	X	-	.	.	.	Erstanlage Initial creation	235763	2017-03-28	E-B-D2-MD2/ STEIG

Pruefvorschrift Test Specification	Oberflaeche Surface		
	Werkstoff Material		
	Allgemeintoleranz General Tolerance	Gewicht Weight	82,200 G

Dieses Dokument ist vertraulich zu behandeln. Die Weitergabe sowie Vervielfaeltigung, Verwertung und Mitteilung seines Inhalts ist nur mit unserer ausdruecklichen Genehmigung gestattet. Alle Rechte vorbehalten, insbesondere fuer den Fall der Schutzrechtsanmeldung.

This document has to be treated confidentially. Its contents are not to be passed on, duplicated, exploited or disclosed without our express permission. All rights reserved, especially the right to apply for protective rights.

Massstab Scale	2:1
Projektionsmethode Projection	XXXXXX 1
Fachverantwortl. Respon.f.content	Freigegeben Released
Datum Date	2016-12-02
Name	YAN LI
Konstr.-Gr. Department	E-B-D2-MD1 (BCM)
	HELLA GmbH & Co. KGaA
Benennung	STEUERGERAET KESSY I/O-BOX BASIS 5ZA
Title	CONTROLLING UNIT KESSY I/O-BOX BASI 5ZA
Ordnungs-Nr. Ordering No. / Material-Nr. Material No.	5ZA 013.854-00
Revision	
Dokument-Nr. Document No.	10001873378
Version	03
Dokument-inhalt: Document contents:	Hella-Zeichnung Hella Drawing
Ersatz fuer Replaces	
Erstverwendung: First Project No.:	5ZA 013.854-XX
Blatt: Page:	001
Blattzahl: Of:	
Format: Size:	A0
Status:	
PEP-Phase:	
System-ID:	