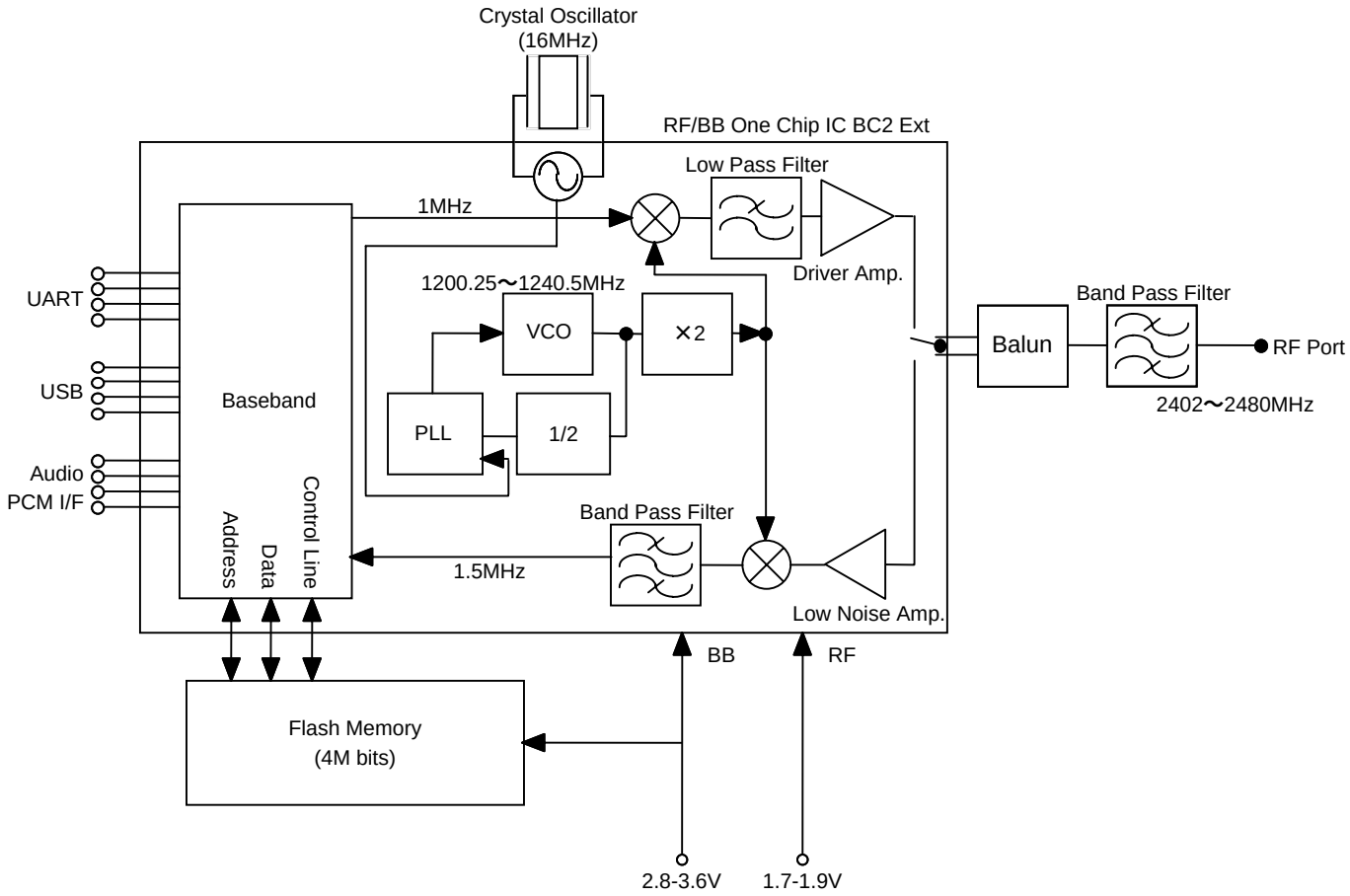LBMA29BAE* / LBMA49BAE* Diagram