P.5/5

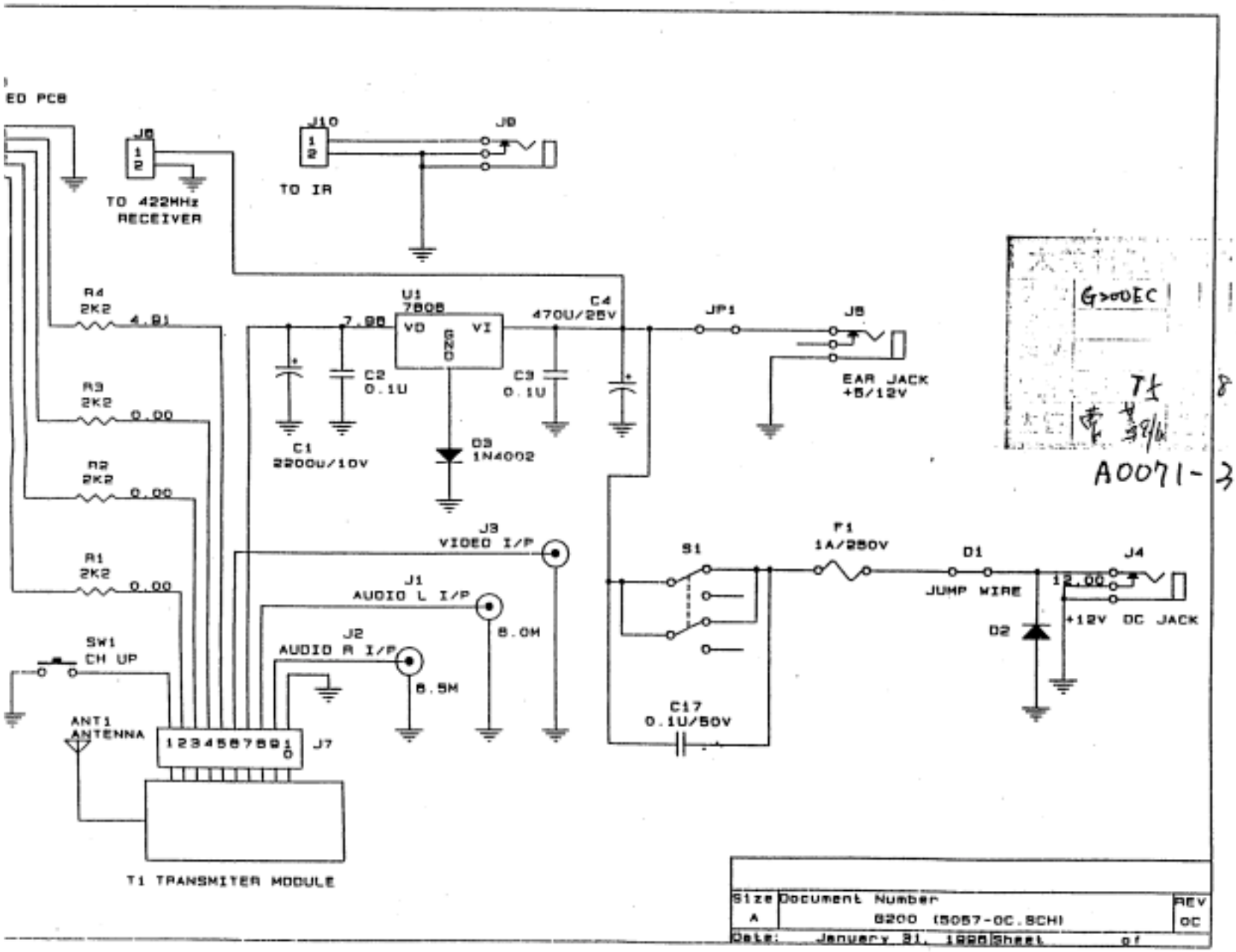

A0071-3102 REV.1A

太普科技 85.8.22 文件中心