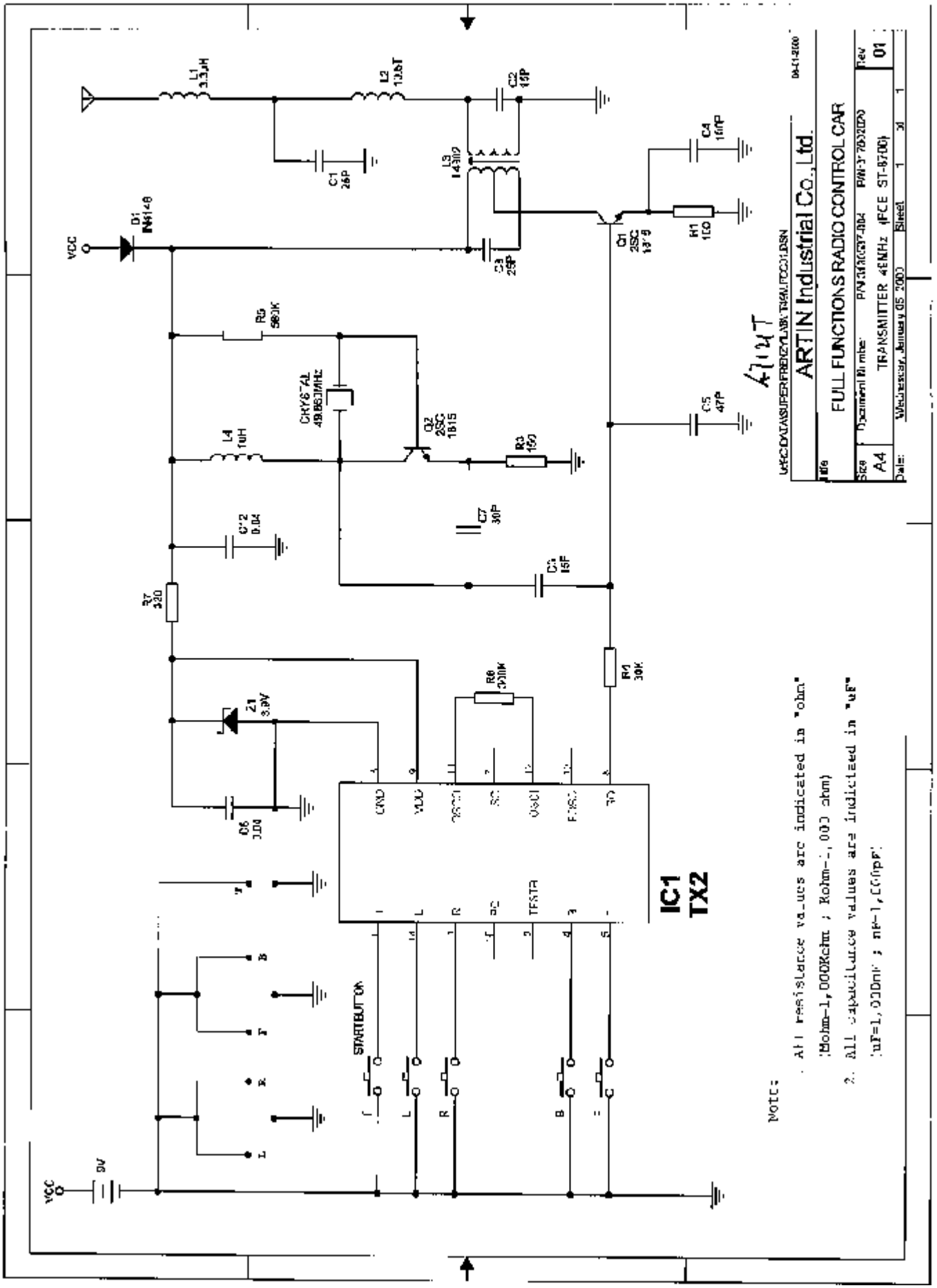11 JAN 2003 № 21574