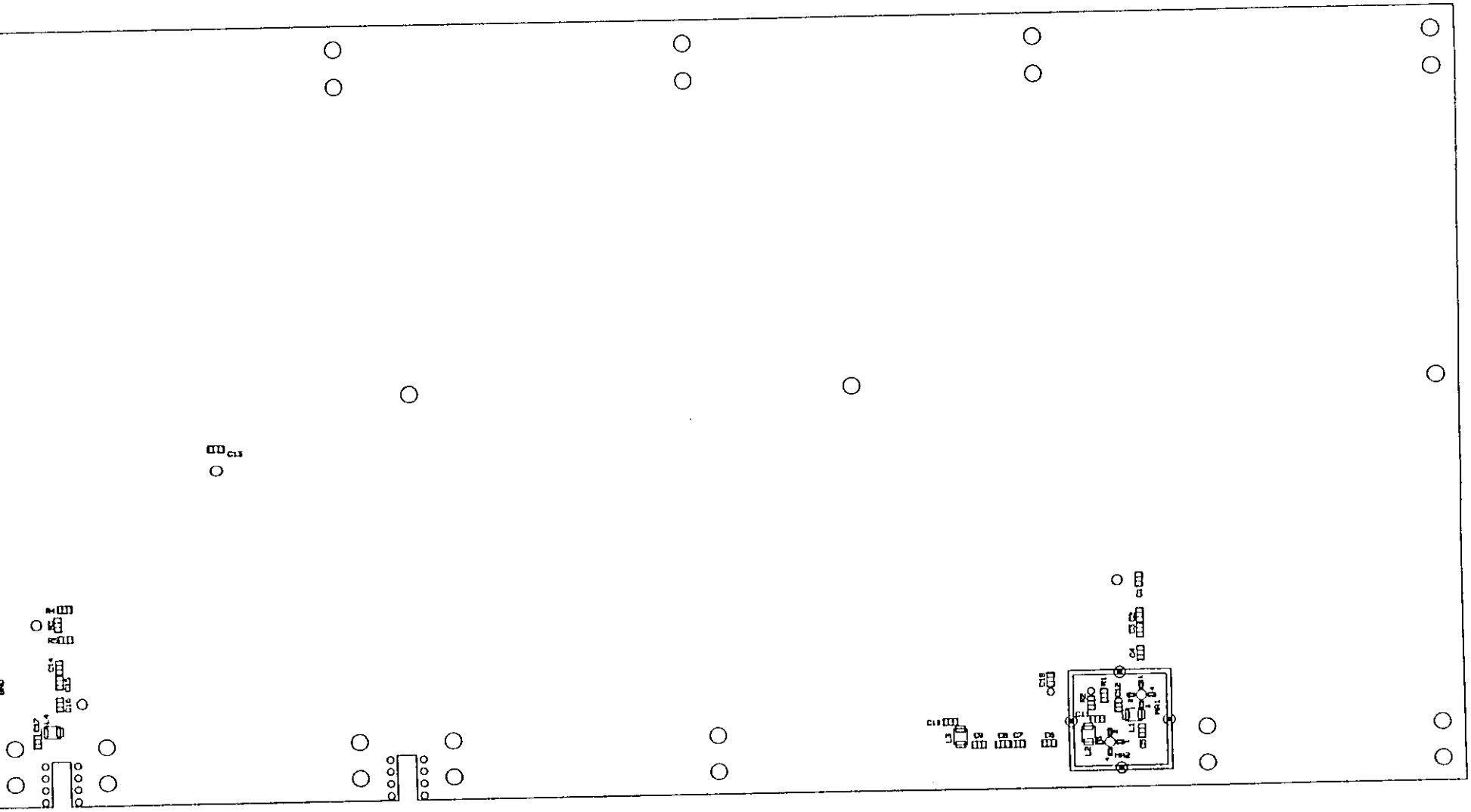

THOMSON-CSF
COMMUNICATIONS

AT3_2749 - Components location

dessiné par JBE / PG

visa

46322849/042

date **14/04/97**

indice **A** page **1/1**

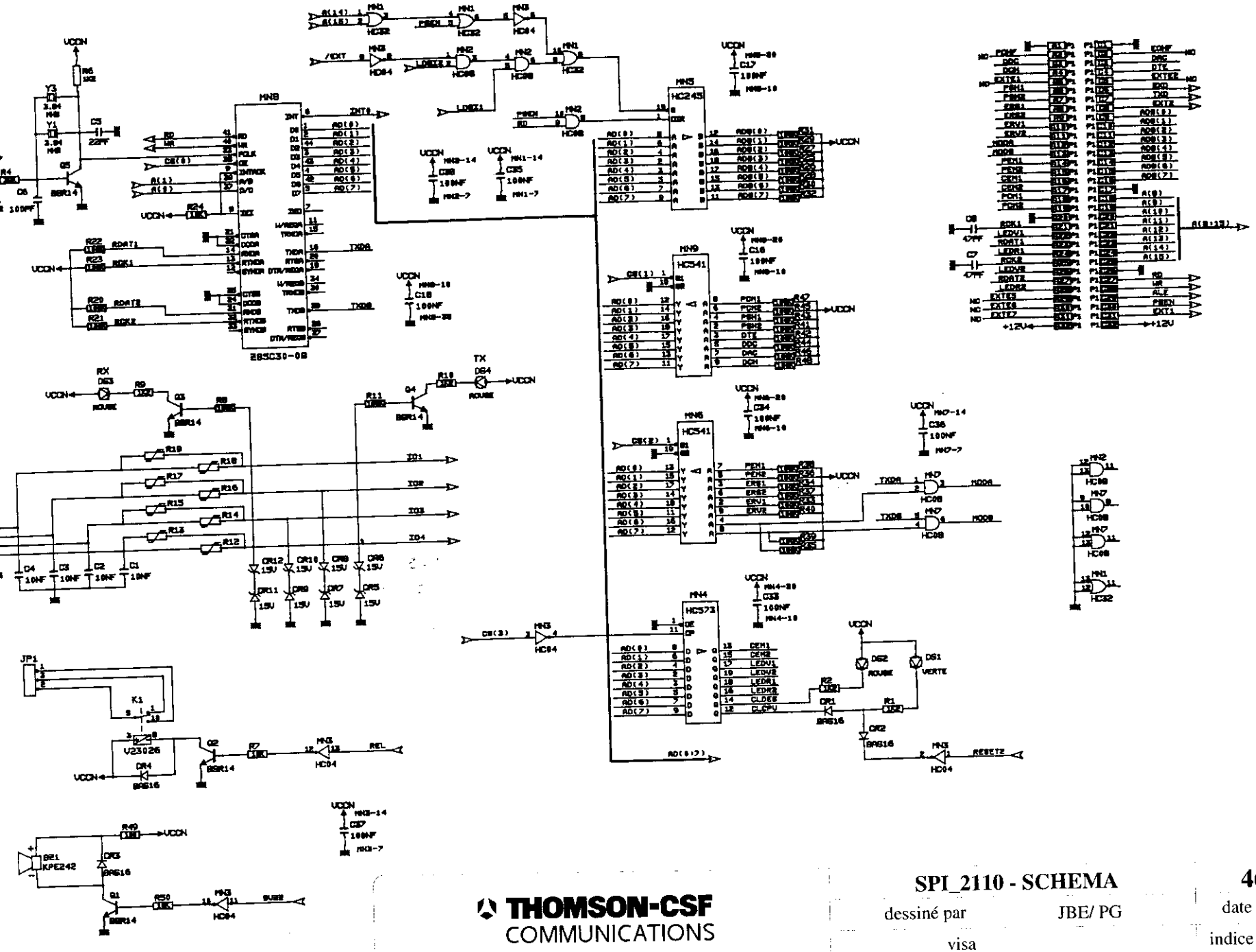

THOMSON-CSF
COMMUNICATIONS

SPI_2110 - SCHEMA

dessiné par JBE/ PG

visa

46322770/020

date 10/4/98

indice A page 1 / 2

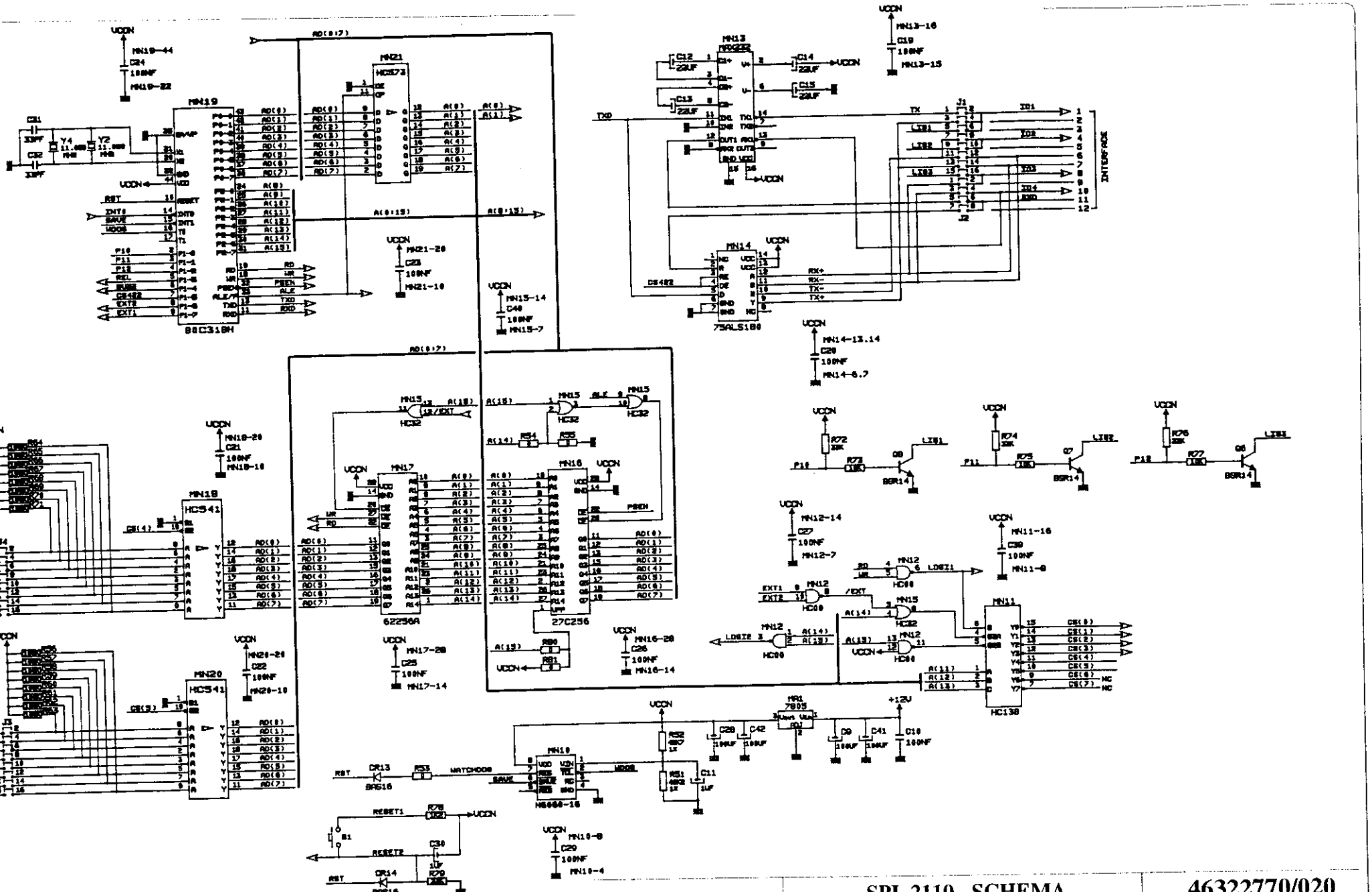

THOMSON-CSF
COMMUNICATIONS

SPI_2110 - SCHEMA		46322770/020
dessiné par	JBE/ PG	date 10/4/98
visa		indice A page 2 /2

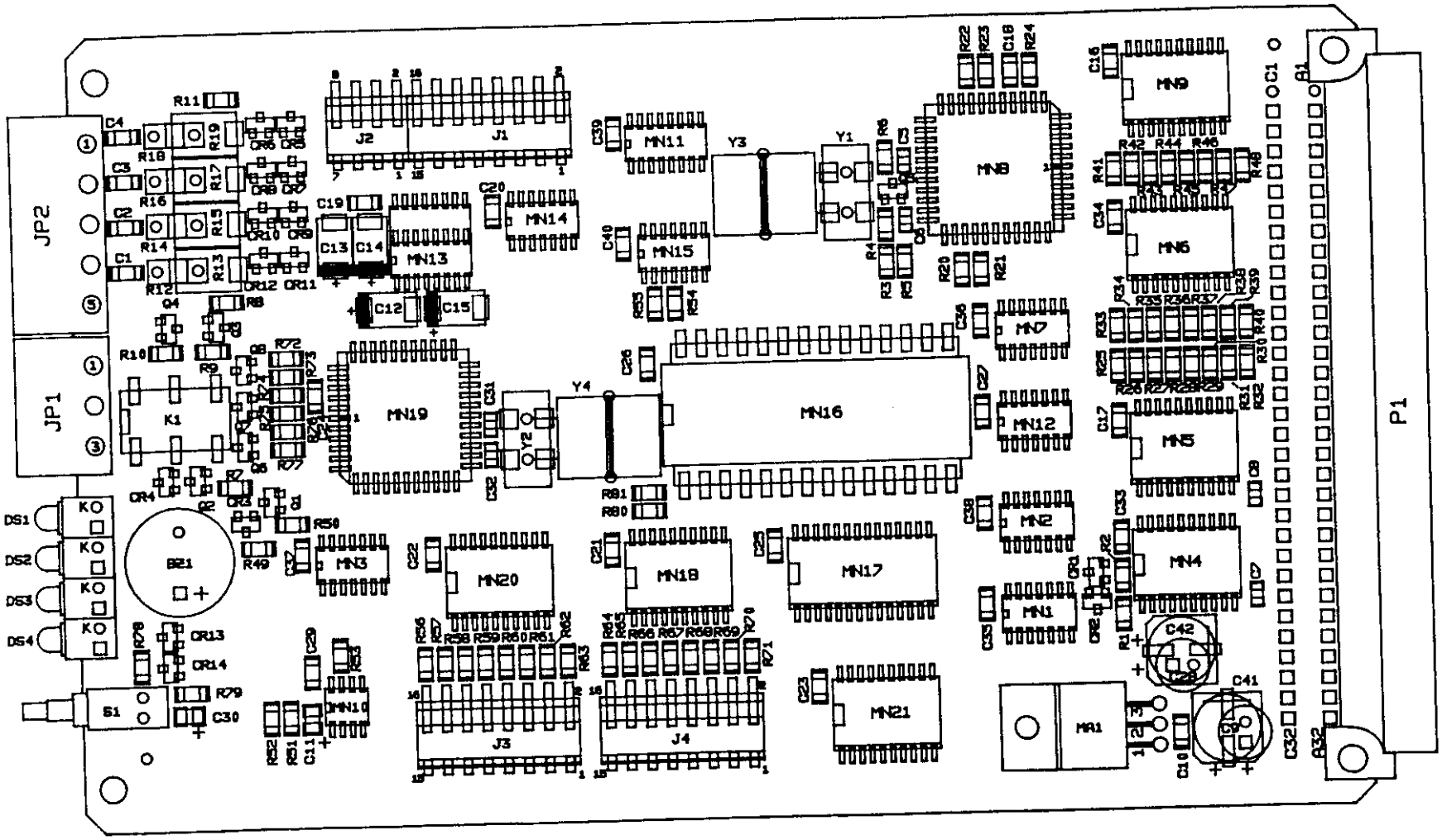

NOTA : NE PAS CABLER R55 ET R80

THOMSON-CSF
COMMUNICATIONS

SPI_2110 - Components location

dessiné par JBE/ PG

visa

46322770/042

date **10/4/98**

indice **A** page 1 /1

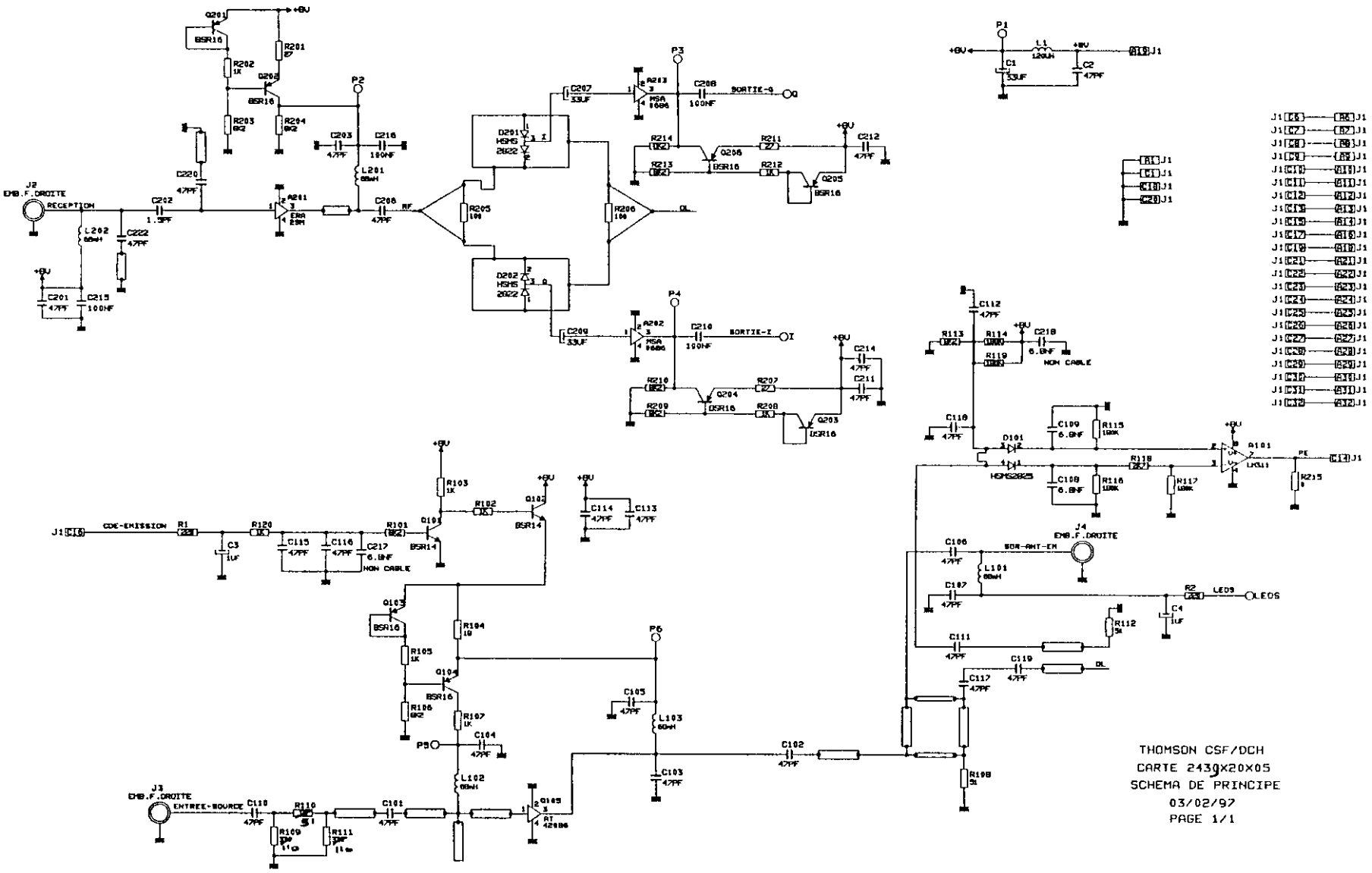

THOMSON-CSF COMMUNICATIONS

HF_2439 -SCHEMA		46322988/020
dessiné par	JBE/ PG	date 10/4/98
visa		indice A page 1/1

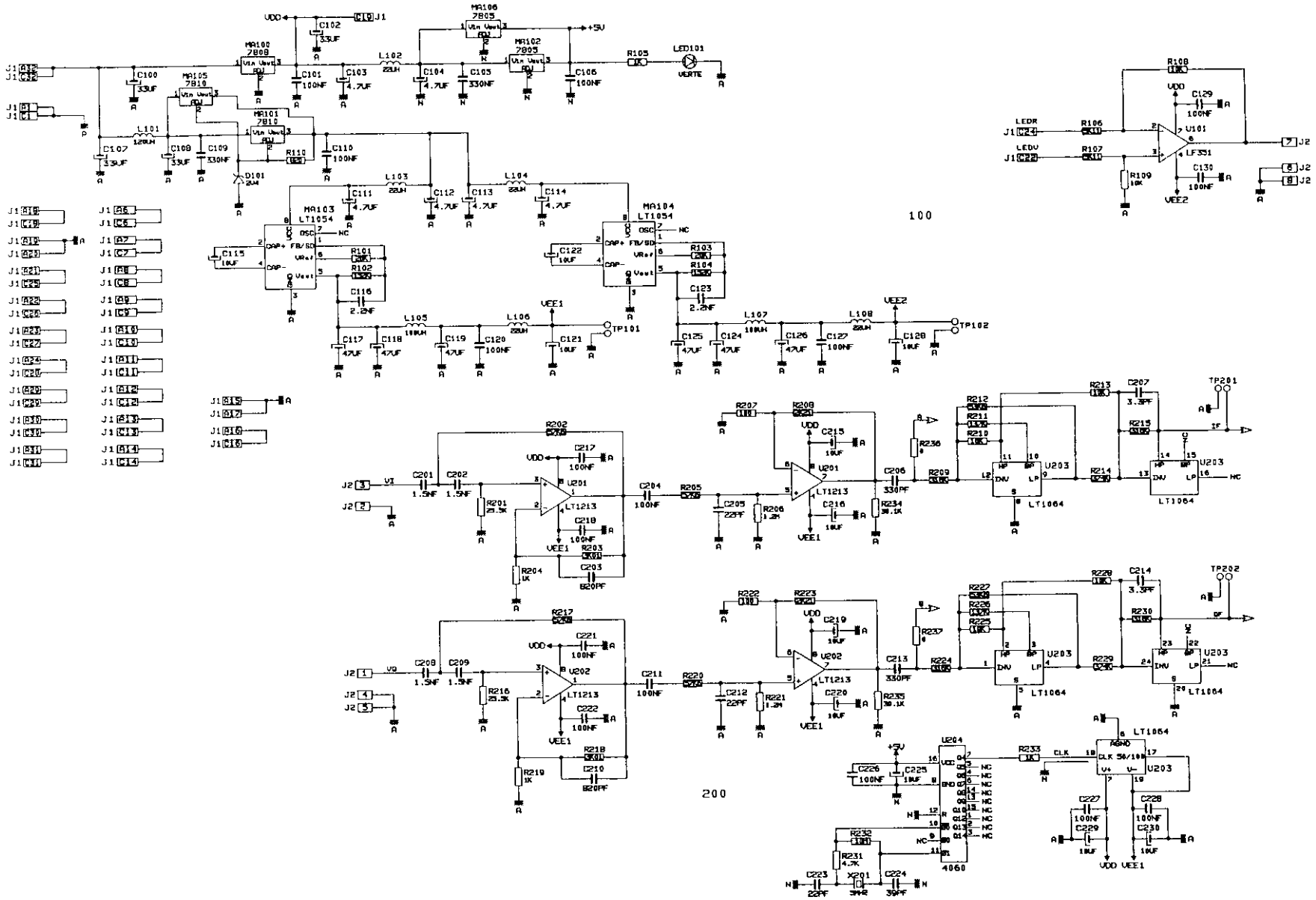

THOMSON-CSF
COMMUNICATIONS

LAM-BF_2490 -SCHEMA

dessiné par JBE/ PG

visa

46322991/020

date **10/4/98**

indice **A** page **1/2**

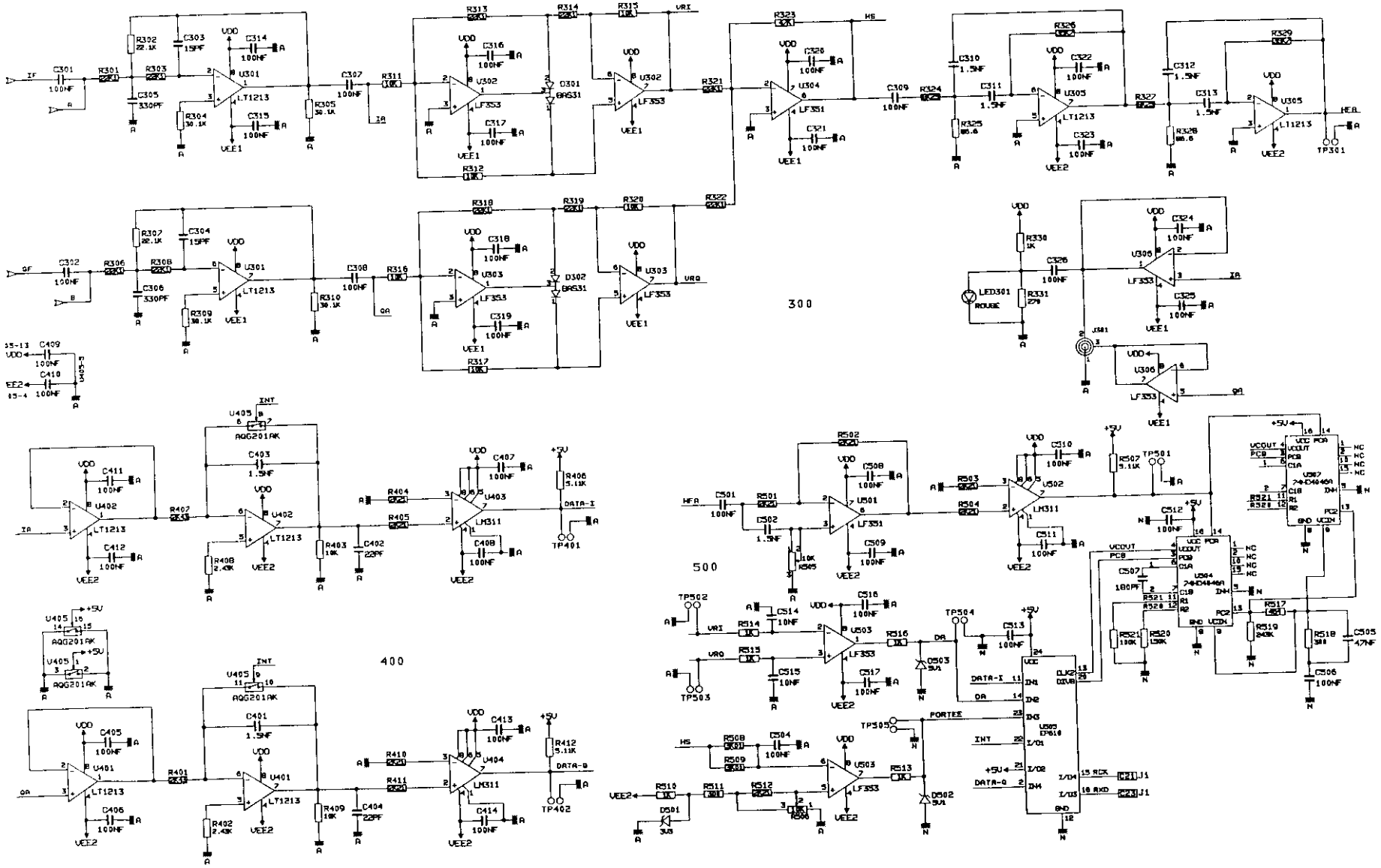

THOMSON-CSF
COMMUNICATIONS

LAM-BF_2490 -SCHEMA

dessiné par JBE/ PG

visa

46322991/020

date **10/4/98**

indice **A** page **2/2**

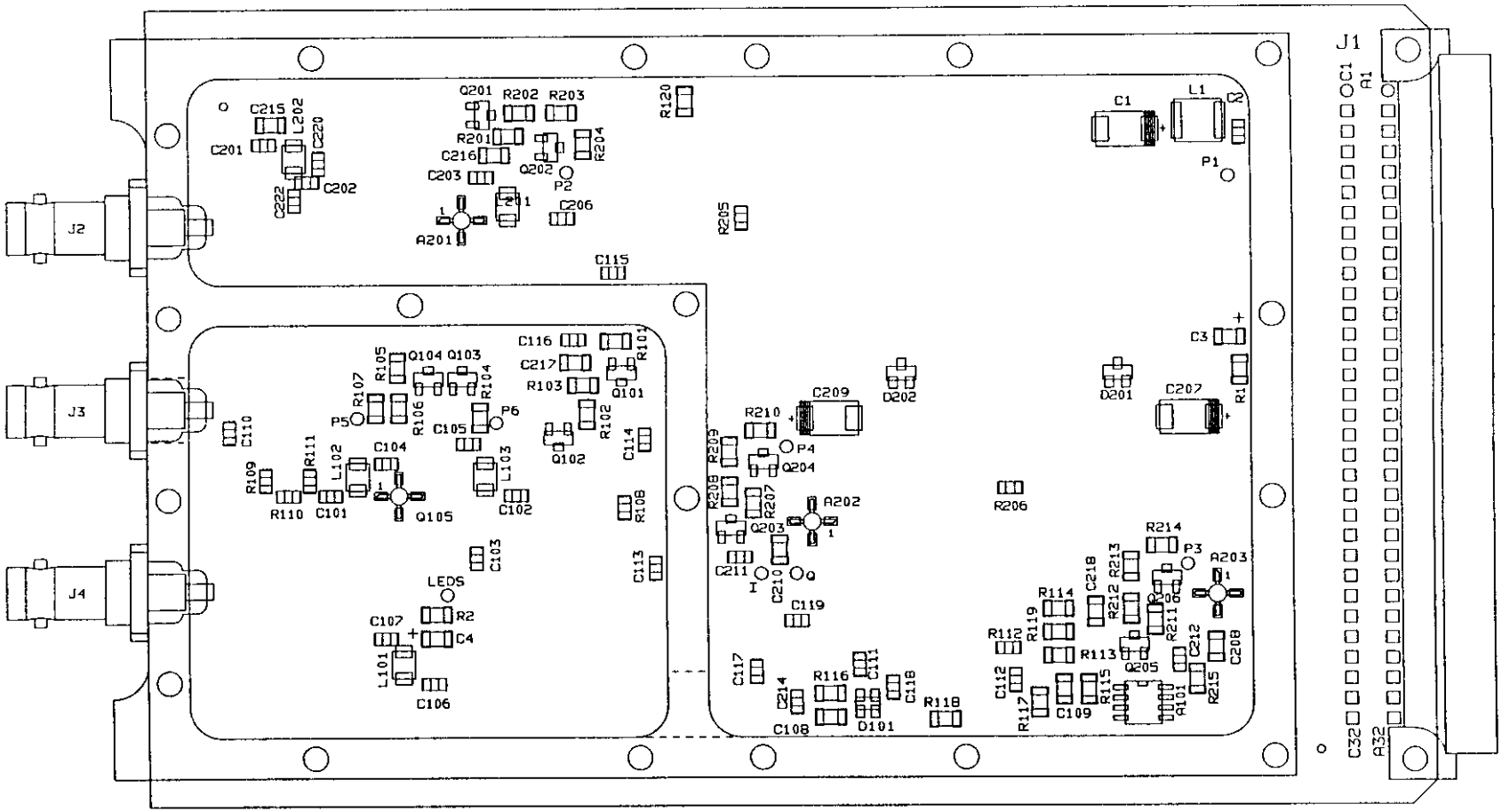

THOMSON-CSF
COMMUNICATIONS

HF_2439 -Components location		**46322988/042**
dessiné par	JBE/ PG	date 10/4/98
visa		indice **A** page **1/1**

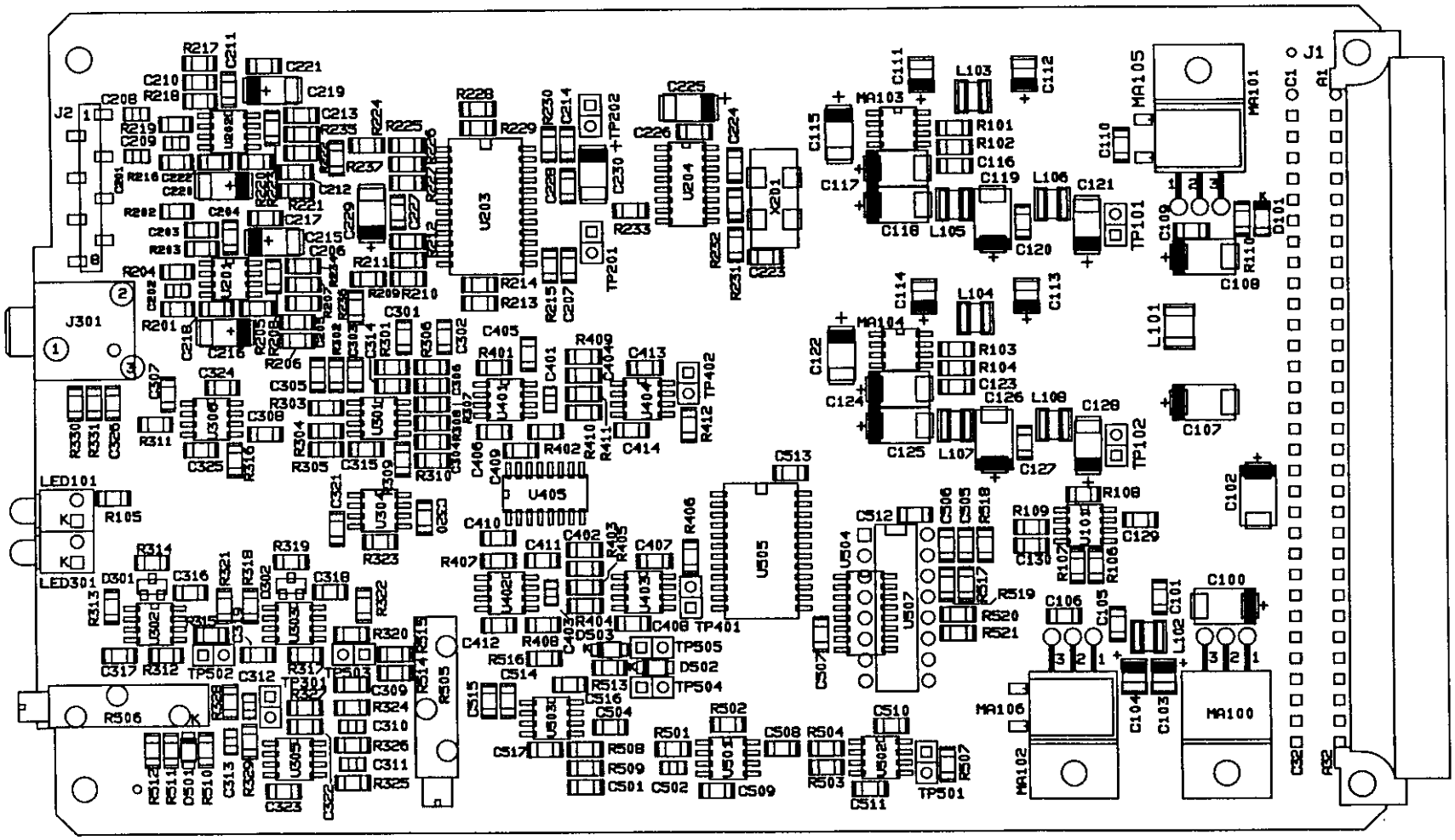

THOMSON-CSF
COMMUNICATIONS

LAM-BF_2490 - Components location			**46322991/042**
dessiné par	JBE / PG	date	**10/4/98**
visa		indice **A**	page **1/1**

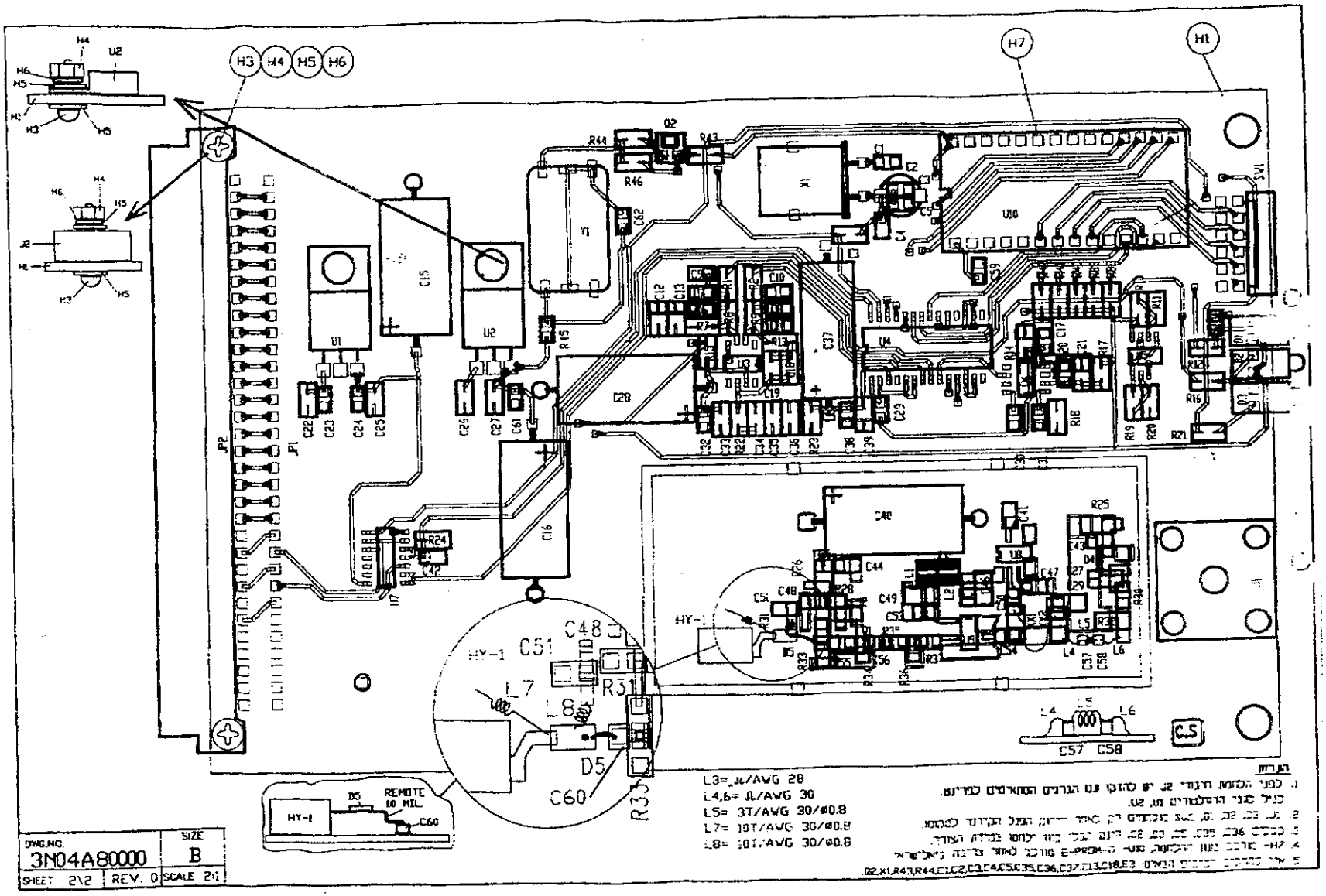

THOMSON-CSF
COMMUNICATIONS

SHF_2339 - Components location **46322889/042**

dessiné par JBE/Pg date 3/4/98

visa indice A page 1/1

4-4 Clock Path : SHF_2339 Module

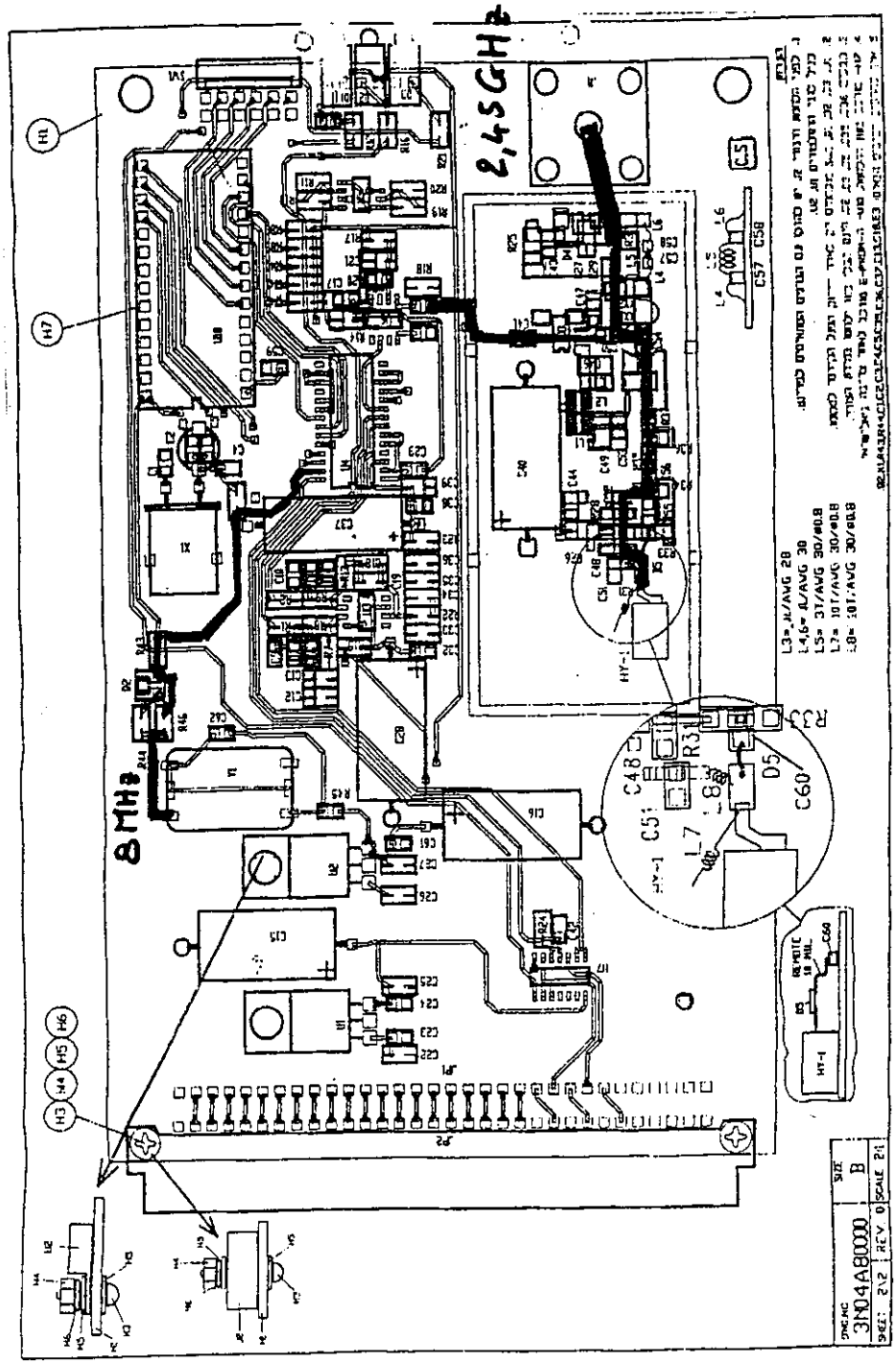

SHF_2339 - Clock path

dessiné par	JBE/PG	date	3/4/98
visa		indice	A

46322889

page 1/1

THOMSON-CSF COMMUNICATIONS

4-4 Clock Path (continued) : LAM-BF 2490 Module

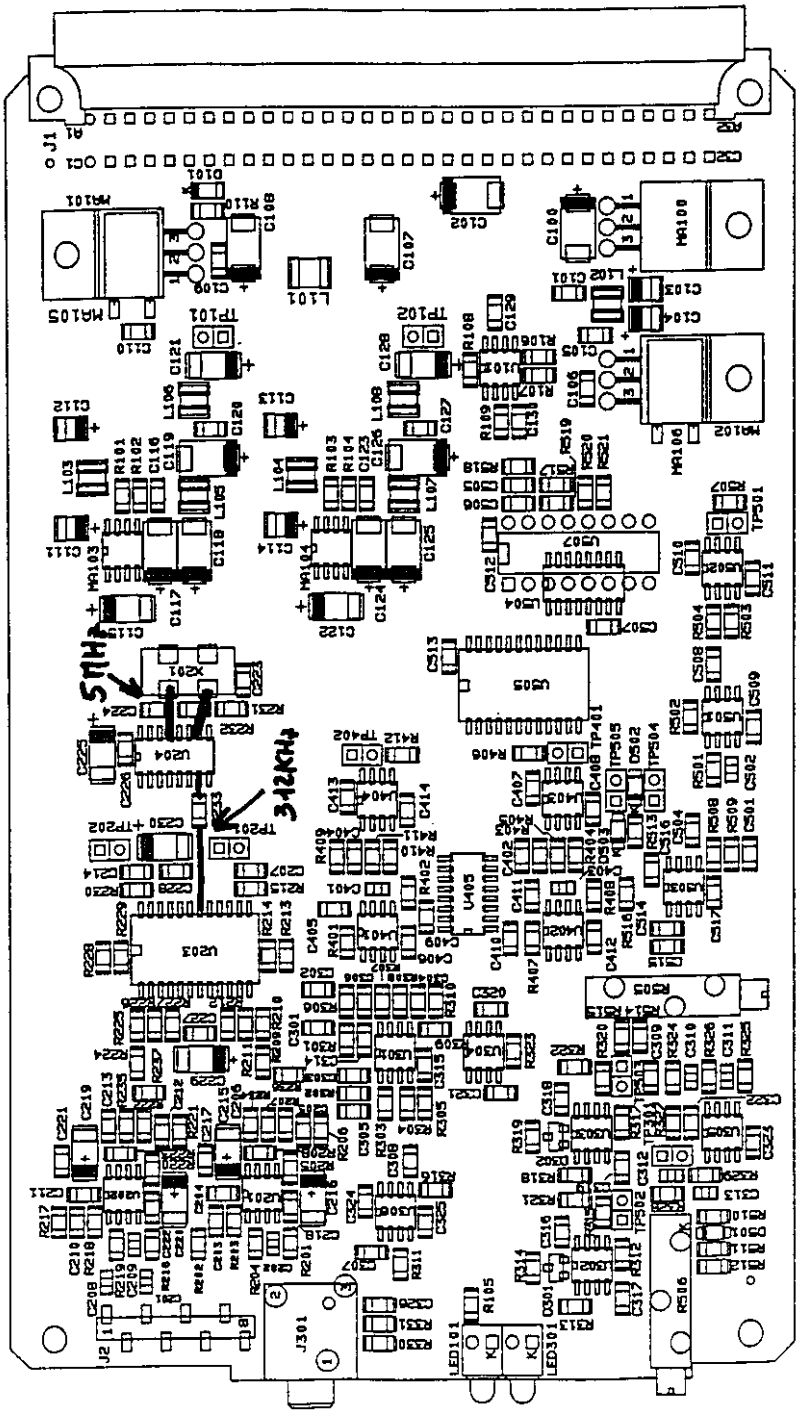

LAM-BF_2490 - Clock path

dessiné par JBE/PG

visa

indice A

date 3/4/98

46322991

page 1/1

THOMSON-CSF COMMUNICATIONS

4-4 Clock Path (continued) : SPI_2110 Module

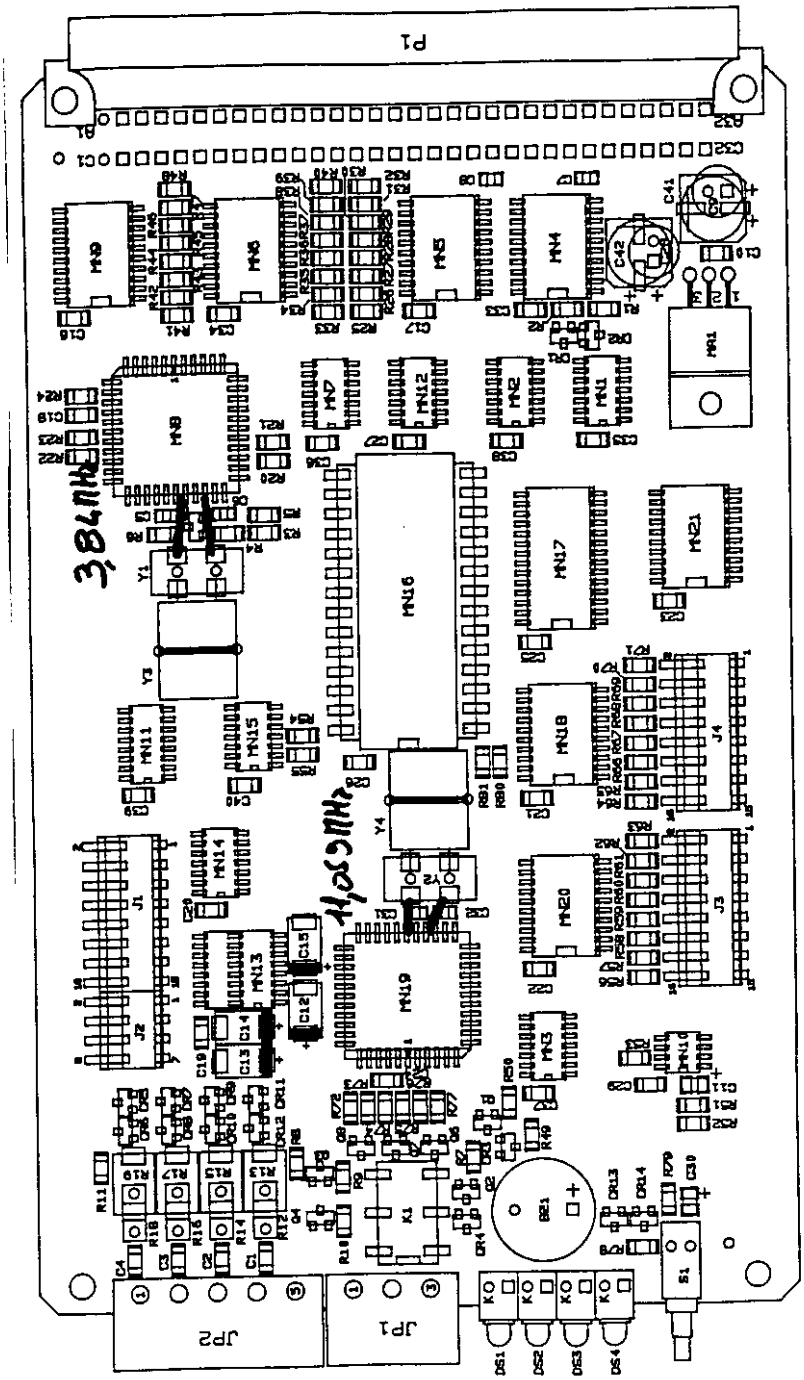

THOMSON-CSF COMMUNICATIONS	SPI_2110 - Clock path	46322770
	dessiné par JBE/PG	date 3/4/98
	visa	indice A page 1/1