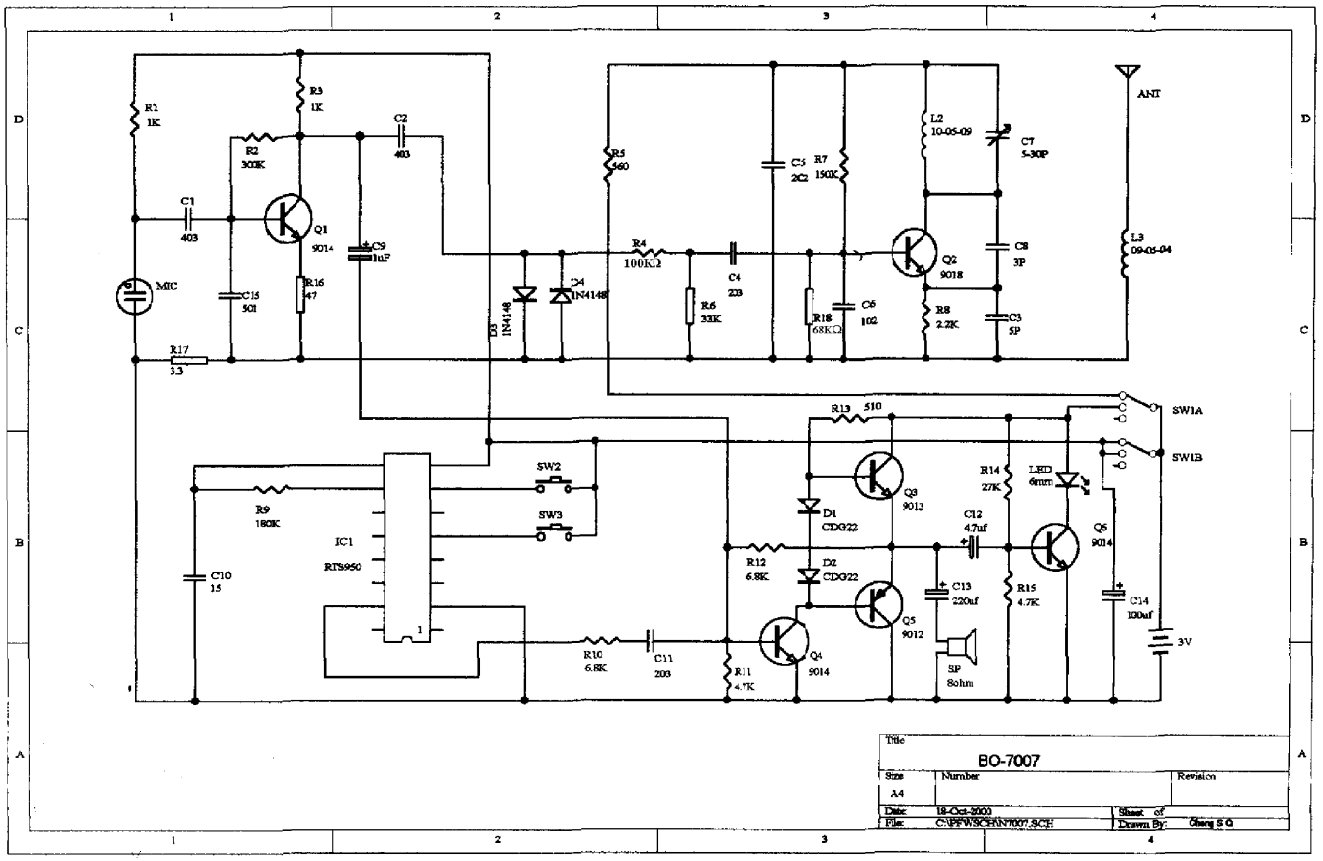
R1
1K
R3
1K
R2
300K
C2
403
C1
403
Q1
9014
C9
1uF
MIC
C15
501
R16
47
R17
3.3
D3
IN4148
C4
IN4148
R5
560
R4
100K2
C4
223
R6
33K
C5
2C2
R7
150K
R18
68KΩ
C6
102
L2
10-05-09
C7
5-30P
Q2
9018
C8
3P
R8
2.2K
C3
5P
ANT
L3
09-05-04
SW1A
SW1B
R13
510
Q3
9012
D1
CDG22
D2
CDG22
R12
6.8K
Q5
9012
Q4
9014
R11
4.7K
R10
6.8K
C11
203
SW2
SW3
R9
180K
IC1
RTS950
C10
15
R14
27K
LED
6mm
C12
4.7uf
Q6
9014
C13
220uf
R15
4.7K
C14
100uf
SP
8ohm
3V
Title
BO-7007
Size
A4
Number
Revision
Date: 18-Oct-2003
File: C:\PFW\SCH\N7007.SCH
Sheet of
Drawn By: Chang S Q