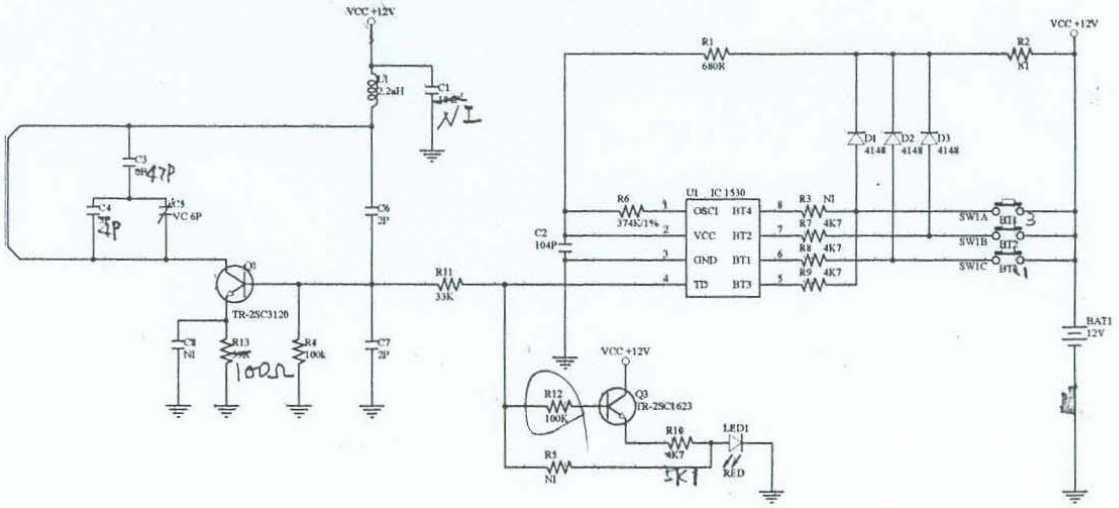

Title		
Size B	Number	Revision
Date: 26-Apr-2004	Sheet of	
File: D:\重要備份\PROTEL資料\遙控器\T506RE2.ddb		