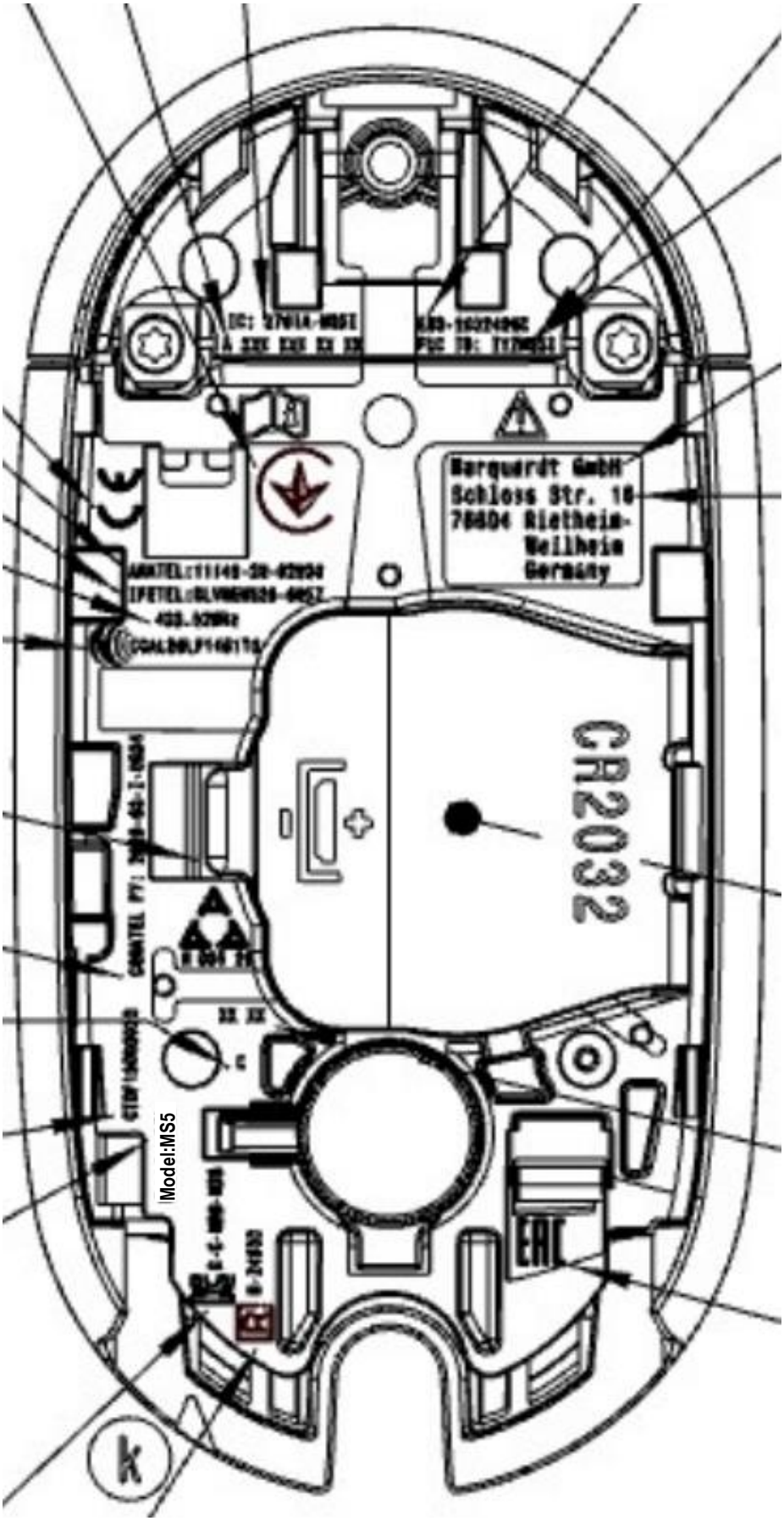
Marquardt GmbH
Schloss Str. 16
78604 Rietheim-
Weilheim
Germany
CR2032
Model:MS5

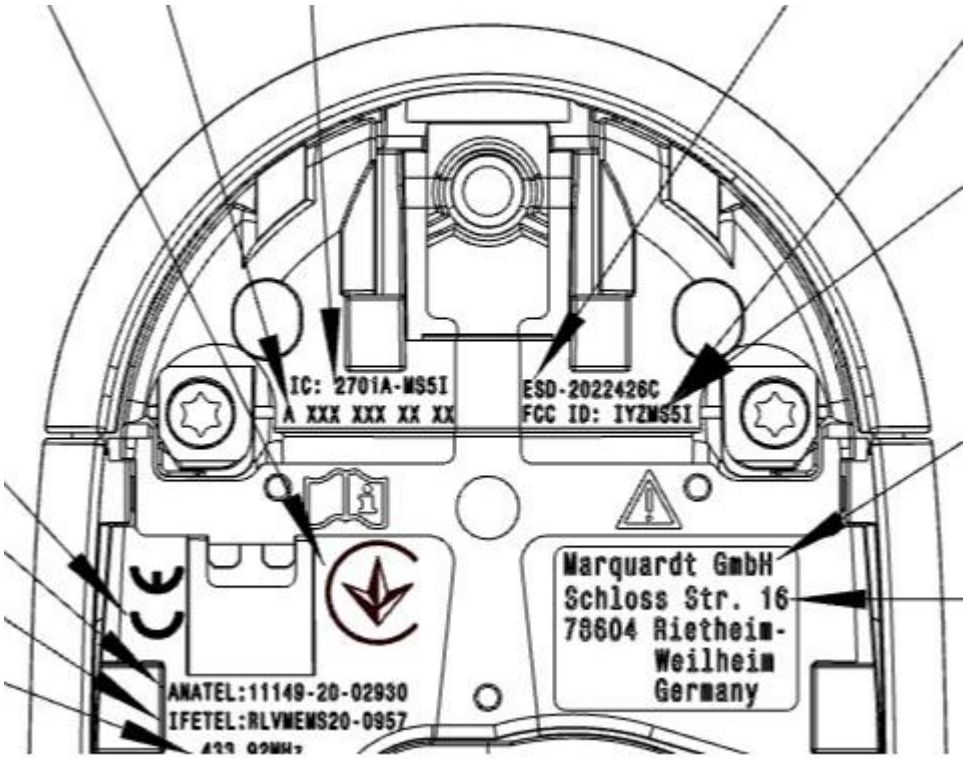
IC: 2701A-MS5I
A XXX XXX XX XX
ESD-2022426C
FCC ID: IYZMS5I
Marquardt GmbH
Schloss Str. 16
78604 Rietheim-
Weilheim
Germany
ANATEL:11149-20-02930
IFETEL:RLVMEMS20-0957

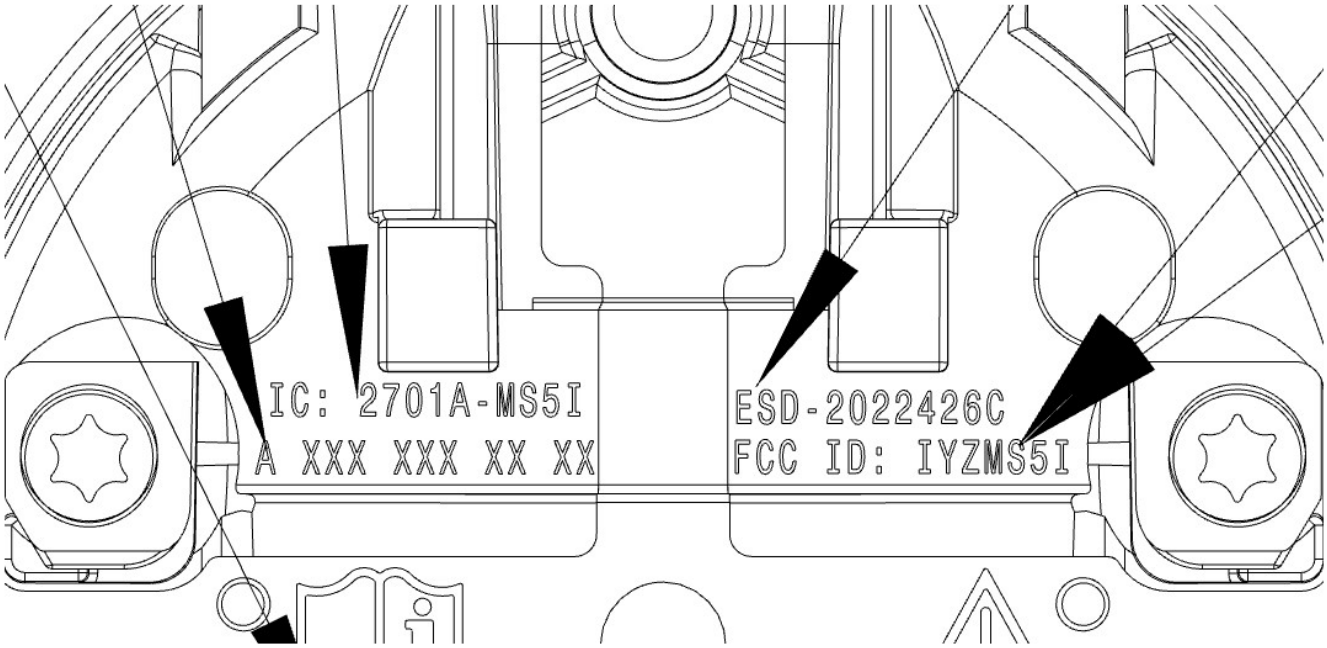
IC: 2701A-MS5I
A XXX XXX XX XX
ESD-2022426C
FCC ID: IYZMS5I