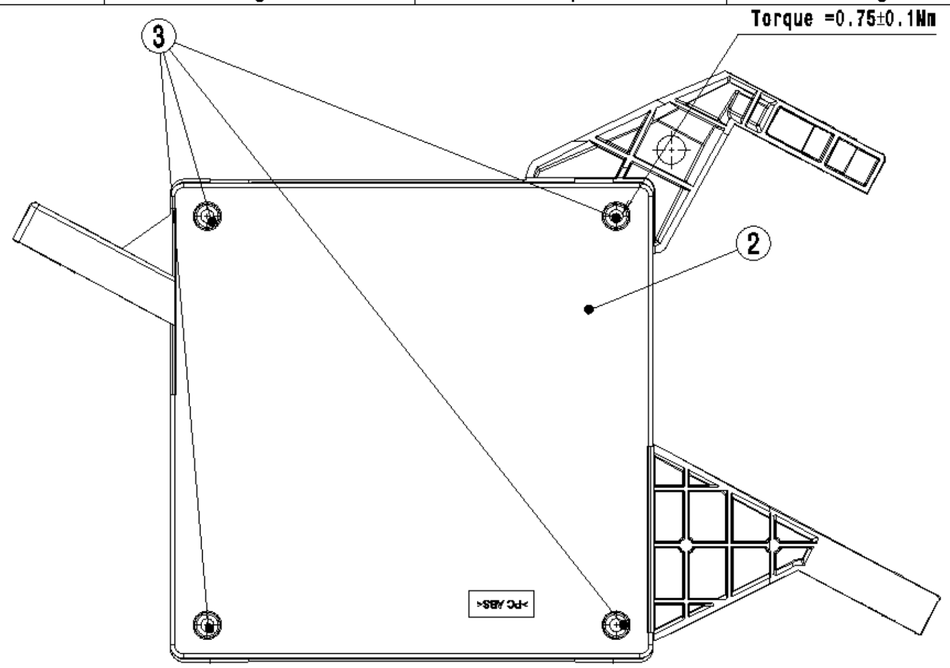

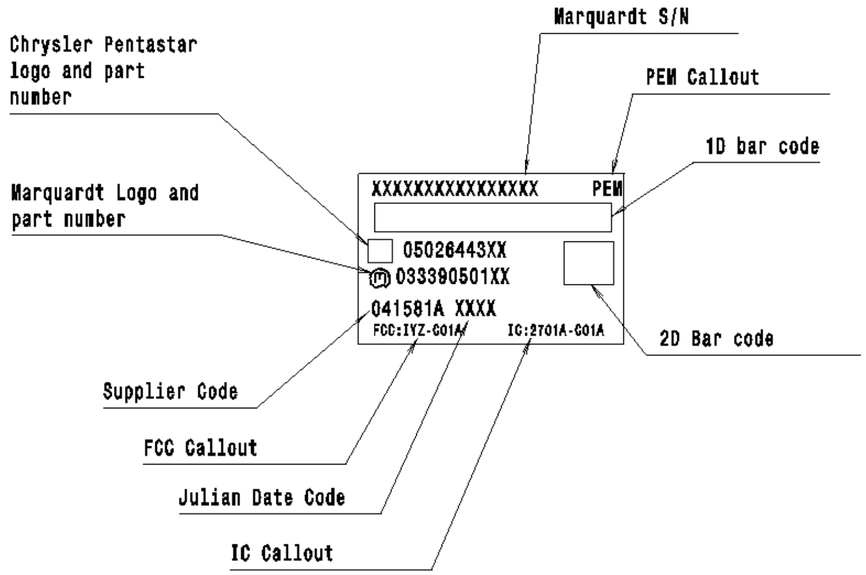

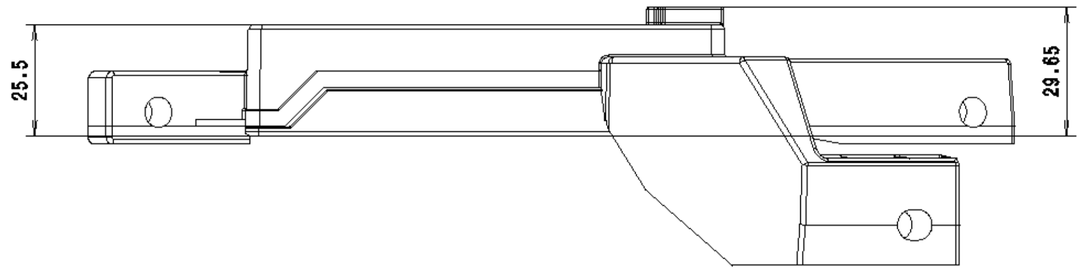

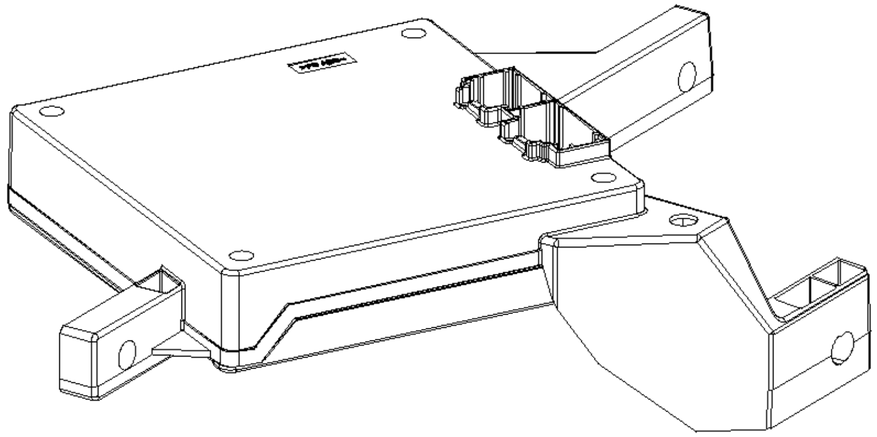

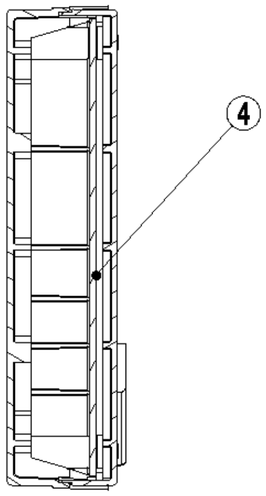

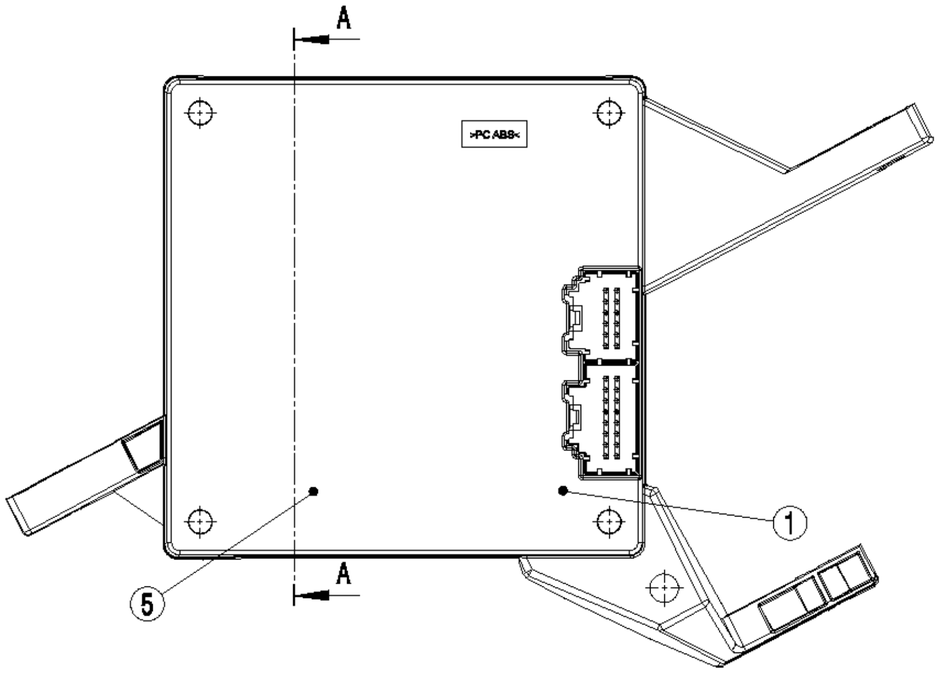

-	-	-	-	-	-	-	-	-
-	-	-	-	-	XXXXXXAA	-	3339	0301-01
.	.	Aufschrift LABEL	Bild FIGURE	Oberflaeche Messstelle FINISH MEASURING POINT	Kundennummer Customer Part #	Teile-/Werkstoff-Nr. PART-/ MATERIAL-No.	1.Verwendung 1. APPLICATION	Art.-PI ITEM-PI

Fuer Form und Lage FOR SHAPE AND LOC.

fuer Winkel FOR ANGLE, ±

Allgemeintoleranzen
UNTOLERANCED DIMENSIONS

PROJECTION

Abmasse und Massuebersicht Angaben in mm
ALL DIMENSIONS ARE IN MILLIMETRES

Laengen LENGTH	Radien RADII
0-6	±
>6-16	±
>16-30	±
>30-70	±
>70-120	±
>120-200	±

Pause COPY | Blatt SHEET | Original DIN A2 | Massstab SCALE

0 10 20 30mm

Typ F | Zeichn./DRAWING NO. 33390301 | Index

PASSIVE ENTRY MODULE

CAD: CATIA_V5

gez./DRAWN BY 05/27/08 HEND

gepr./CHECKED BY

Ersatz fuer/REPLACEMENT OF

Ausg. ISSUE	Aenderung REVISION	gez. DRAWN BY	Ausg. ISSUE	Aenderung REVISION	gez. DRAWN BY
	58362	05/27/08 HEND			

MARQUARDT

©THIS DRAWING IS THE EXCLUSIVE PROPERTY OF MARQUARDT GMBH. WITHOUT THEIR CONSENT IT MAY NOT BE REPRODUCED OR GIVEN TO THIRD PARTIES.

CONFIDENTIAL

VERTRAULICH

©Alle Rechte bei Marquardt GmbH, auch fuer den Fall von Schutzrechtsanmeldungen. Jede Verfuegungsbefugnis, wie Kopier- und Weitergaberecht, bei uns.