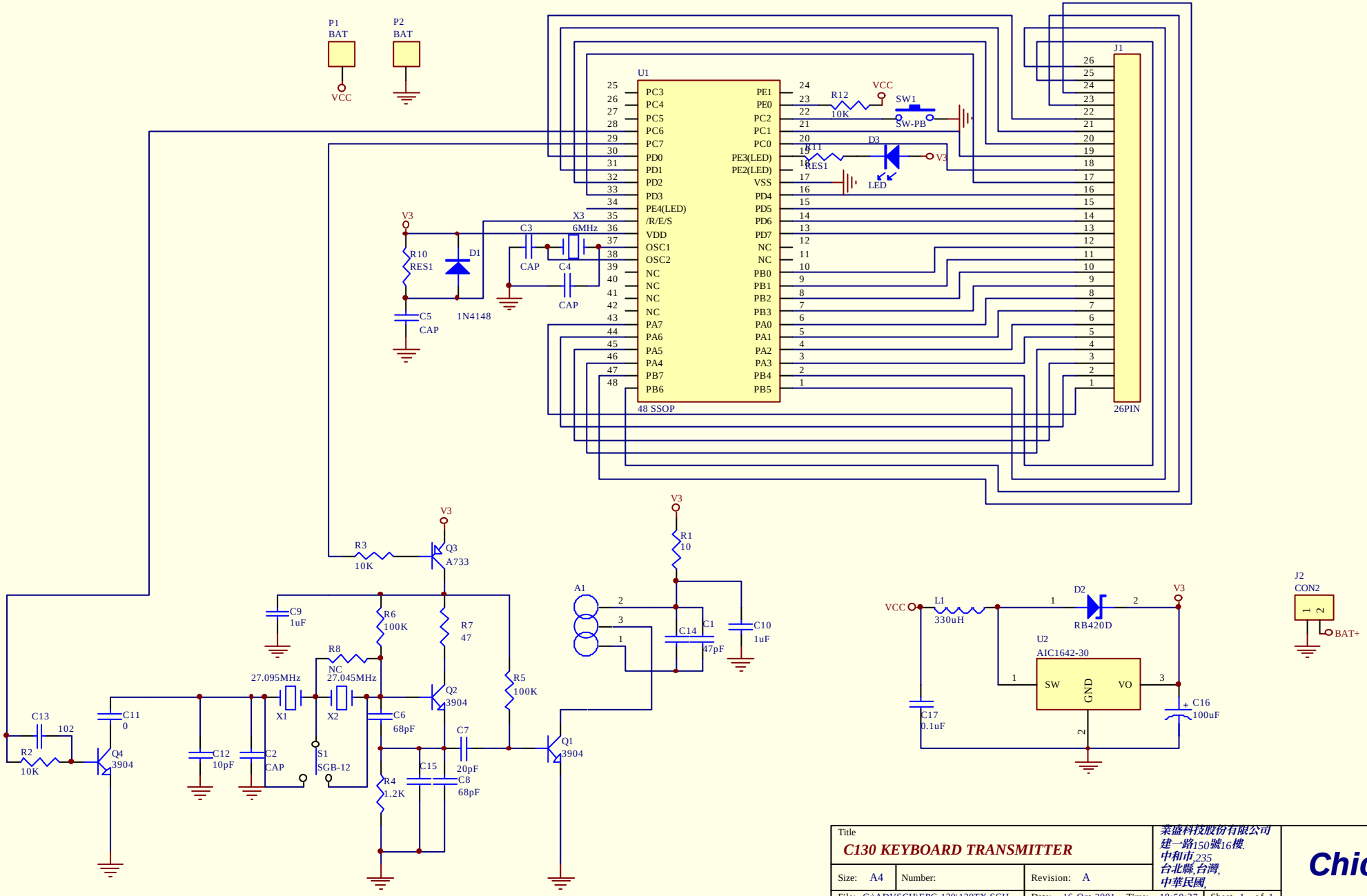

Title	C130 KEYBOARD TRANSMITTER		業盛科技股份有限公司 建一路150號16樓, 中和市,235 台北縣,台灣, 中華民國,
Size: A4	Number:	Revision: A	Chic
File: C:\ADVSCH\EPC-130\130TX.SCH	Date: 16-Oct-2001	Time: 18:50:37	Sheet 1 of 1