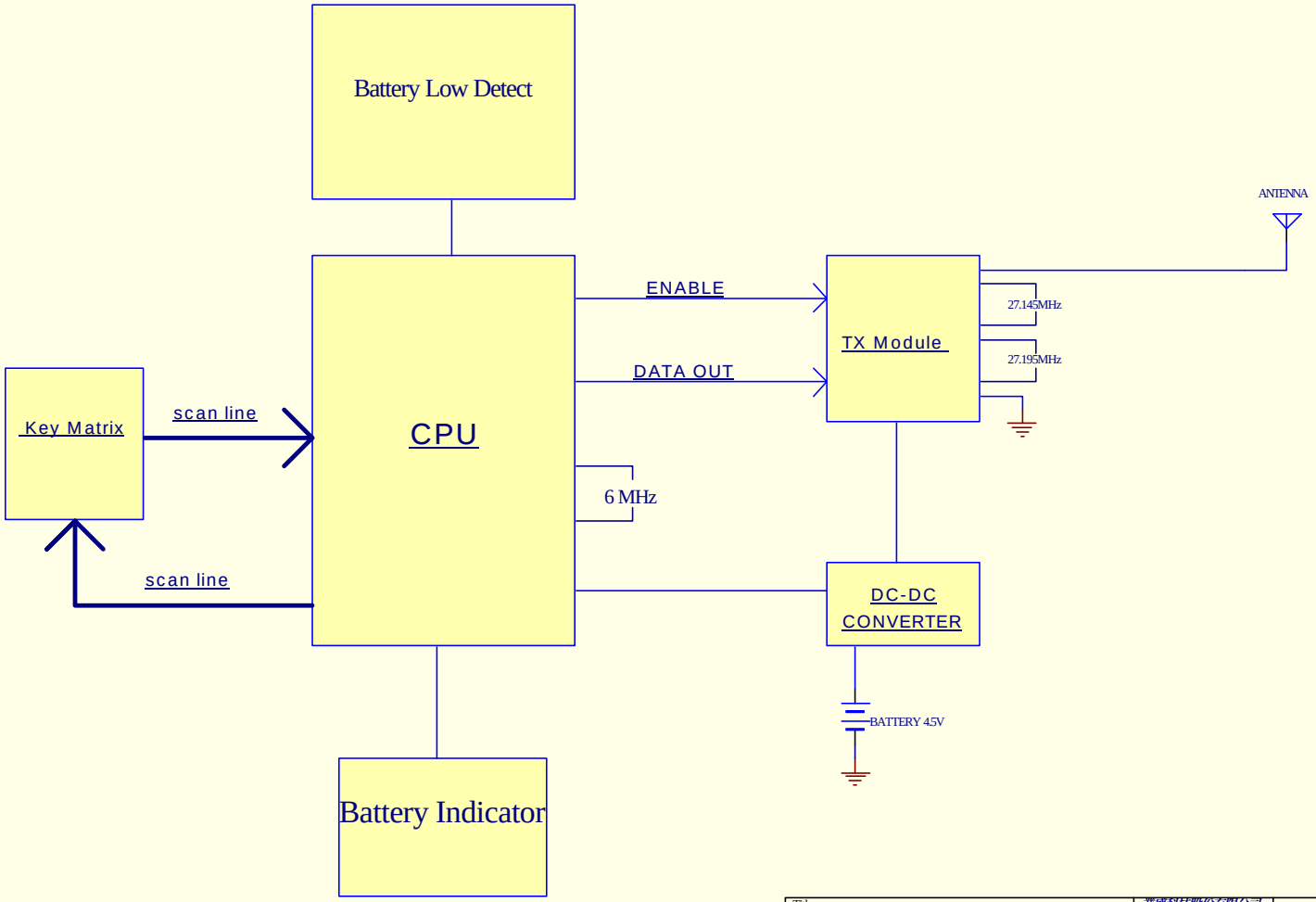

Title
keyboard TX BOLCK CHART

Size: A4 | Number: | Revision: A

File: E:\Production\2002FILES\K08\EMI\CE\[illegible] | Date: [illegible] | Sheet 1 of 2

業盛科技股份有限公司
建一路150號16樓,
中和市235
台北縣 台灣,
中華民國