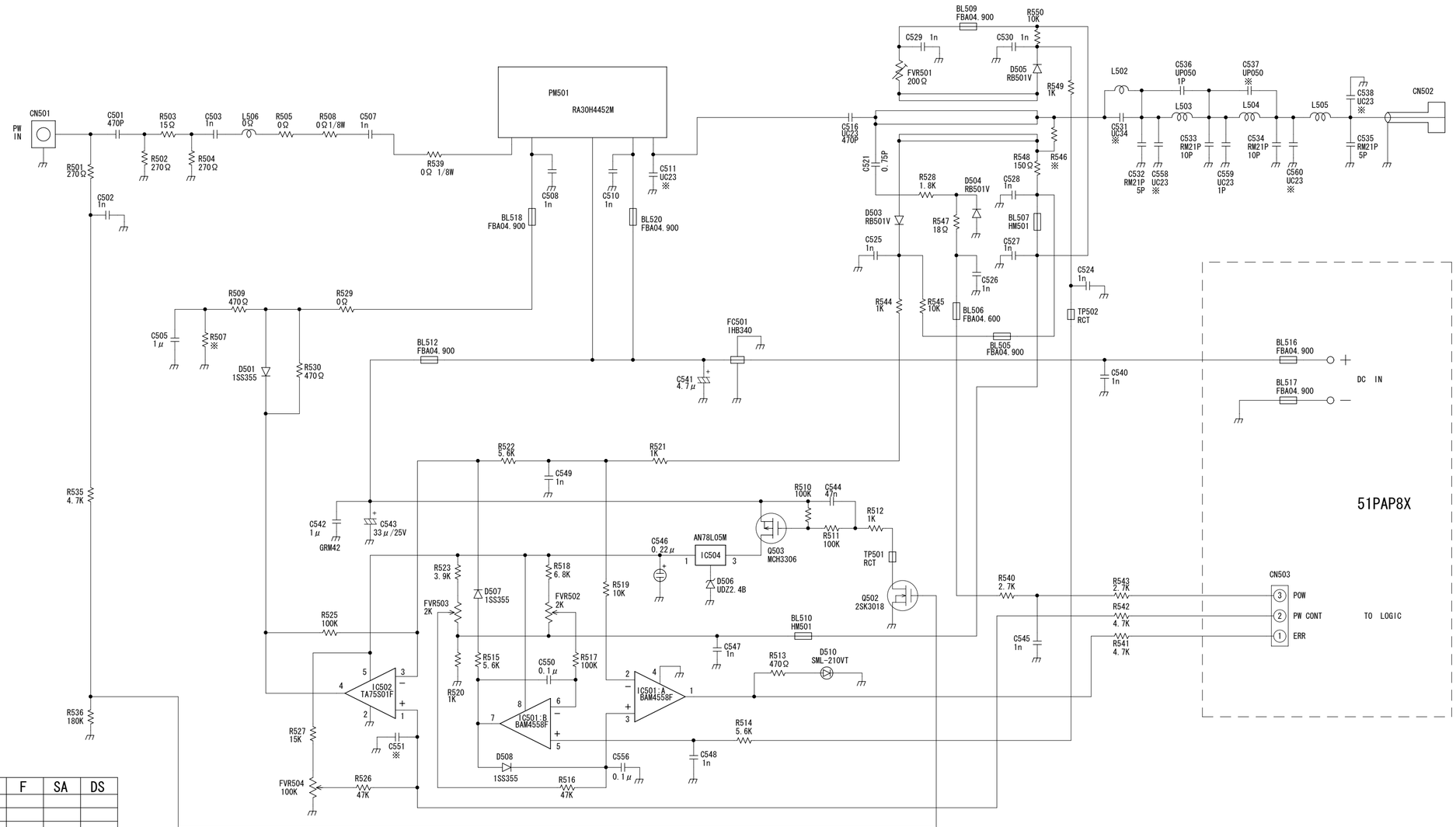

	A	B	C	E	F	SA	DS

承認	検図	協同通信機製造株式会社
		名称 KG506-40D
		PA UNIT CIRCUIT DIAGRAM
設計	製図	図番 2A-SE0058-0
		56PAU23