完成尺寸 105 X 140 mm
正面

對折線

AX1800
WiFi USB Adapter

English

Introduction

Thank you for choosing MSI AX1800 WiFi USB Adapter for your web surfing. This guide provides instructions and illustrations to help you get the most from this product including the first time setup.

Product Overview

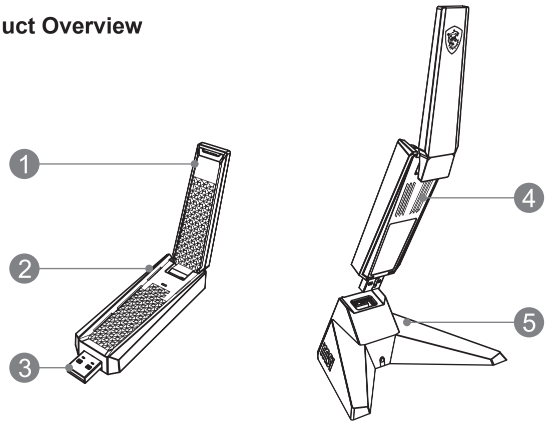

1. Antenna 2. Indicator 3. USB 3.0 Connector
4. Thermal Vents 5. Cradle

System Compatibility

1. Windows® 10 or later

Driver Installation

1. Insert AX1800 WiFi USB Adapter to your device and get started to install the driver.
2. Double click on “Setup” and then click “Next” to complete the process.

LED Indicator

Light Status	Description
Blinking	Transmitting data

繁體中文

簡 介

感謝選用MSI AX1800 WiFi USB Adapter來進行網路體驗。本說明書提供使用說明及圖示，幫助您認識產品，以及首次使用設定說明。

外觀檢視

1. 天線 2. 狀態指示燈 3. USB 3.0 接頭 4. 散熱孔 5. 延伸底座

系統需求

1. Windows® 10 or later

驅動程式安裝

1. 將 AX1800 WiFi USB Adapter 插入裝置，開始安裝驅動程式。
2. 雙擊「Setup」後點擊「Next」以完成安裝。

LED 指示燈

燈號	狀態
閃爍	資料傳輸中

简体中文

简 介

感谢选用 MSI AX1800 WiFi USB Adapter 来进行网络体验。本说明书提供使用说明及图标，帮助您认识产品，以及首次使用设定说明。

外观检视

1. 天线 2. 状态指示灯 3. USB 3.0 接头 4. 散热孔 5. 延伸底座

系统需求

1. Windows® 10 or later

驱动程序安装

1. 将 AX1800 WiFi USB Adapter 插入装置，开始安装驱动程序。
2. 双击「Setup」后点击「Next」以完成安装。

LED 指示灯

灯号	状态
闪烁	数据传输中

한국어

소 개

웹 서핑을 위해 MSI AX1800 WiFi USB Adapter 를 선택해 주셔서 감사합니다. 이 설명서에서는 시작 설정을 포함하여 이 제품을 최대한 활용할 수 있는 지침과 그림을 제공합니다.

제품 개요

1. 안테나 2. 표시등 3. USB 3.0커넥터 4. 열풍구 5. 크래들

시스템 호환성

1. Windows® 10 또는 상위버전

드라이버 설치

1. 장치에 AX1800 WiFi USB Adapter 를 삽입하고 드라이버 설치를 시작합니다.
2. "Setup" 을 두 번 클릭한 후 "Next" 를 클릭하여 프로세스를 완료합니다.

LED 표시등

표시등 상태	설명
깜빡임	데이터 전송

상　호: ㈜엠에스아이코리아
제품명: 특정소출력 무선기기
(무선데이터통신시스템용 무선기기)
모델명: GUAX1800
제조년월: 2022년
제조자 및 제조국가 : MSI/중국

日本語

はじめに

この度は、MSI AX1800 WiFi USB Adapterをお買い上げいただき、誠にありがとうございます。本ガイドは最初の取り付けを含めて製品を最大限活用するための説明と図が記載されています。

製品概要

1. アンテナ 2. インジケーター 3. USB 3.0 コネクター 4. 通気口 5. クレードル

システム互換性

1. Windows® 10 以降

ドライバーのインストール

1. AX1800 WiFi USB Adapter をデバイスに挿入し、ドライバーのインストールを始めます。
2. “Setup (設定)”をダブルクリックし、“Next (次へ)”をクリックしてインストールを完了します。

LED インジケータ

ランプの状態	説明
点滅	データ通信中

Bahasa Indonesia

Pendahuluan

Terima kasih sudah memilih MSI AX1800 WiFi USB Adapter untuk berselancar di web. Panduan ini memberikan petunjuk dan gambaran untuk membantu Anda mengambil manfaat sebesar-besarnya dari produk ini, termasuk juga konfigurasi untuk pertama kali.

Mengenal Produk

1. Antena 2. Indikator 3. Konektor USB 3.0 4. Saluran Pembuangan Termal 5. Cradle

Kompatibilitas Sistem

1. Windows® 10 atau lebih baru

Penginstalan Driver

1. Sisipkan AX1800 WiFi USB Adapter ke perangkat Anda dan mulai menginstal driver.
2. Klik dua kali pada “Konfigurasi” lalu klik “Selanjutnya” untuk menyelesaikan proses.

Indikator LED

Status Lampu	Keterangan
Berkedip	Mentransmisikan data

Tieng Viet

Giới thiệu

Cảm ơn bạn đã lựa chọn Adapter USB WiFi MSI AX1800 cho trải nghiệm lướt web của mình. Hướng dẫn này sẽ cung cấp những chỉ dẫn và hình minh họa để giúp bạn tận dụng tối đa sản phẩm này, bao gồm cả lần thiết lập đầu tiên.

Tổng quan sản phẩm

1. Ăngten 2. Đèn báo 3. Đầu nối USB 3.0 4. Khe tản nhiệt 5. Giá đỡ

Khả năng tương thích hệ thống

1. Windows® 10 trở lên

Cài đặt Driver

1. Cắm Adapter Wifi USB AX1800 vào thiết bị của bạn và bắt đầu cài đặt driver.
2. Nhấn đúp vào “Setup” và sau đó nhấn “Next” để hoàn tất quá trình.

Đèn báo LED

Trạng thái đèn	Mô tả
Nhấp nháy	Đang truyền dữ liệu

Slovenčina

Úvod

Ďakujeme vám, že ste si na svoje prehliadanie internetu vybrali WiFi USB adaptér MSI AX1800. Tento návod poskytuje pokyny a obrázky, ktoré vám pomôžu získať maximum z tohto výrobku vrátane prvého nastavenia.

Prehľad výrobku

1. Anténa 2. Indikátor 3. Konektor USB 3.0 4. Tepelné vetracie otvory 5.K olíska

Kompatibilita systému

1. Windows® 10 or later

Inštalácia ovládača

1. Vložte WiFi USB adaptér AX1800 do svojho zariadenia a spustite inštaláciu ovládača.
2. Dvojitým kliknutím na „Setup“ (Nastavenie) a potom na „Next“ (Ďalej) dokončte proces.

LED indikátor

Stav indikátora	Popis
Bliká	Prenos údajov

Suomi

Johdanto

Kiitos, että valitsit MSI AX1800 WiFi USB adapterln web-surffailuun. Tässä oppaassa on ohjeita ja piirroksia, joiden avulla saat kaiken irti tuotteesta, mukaan lukien ensimmäinen asennus.

Tuotteen yleiskatsaus

1. Antenni 2.Merkkivalo 3. USB 3.0 - liitin 4. Lämpöaukot 5. Telakka

Järjestelmän yhteensopivuus

1. Windows® 10 tai uudempi

Ohjaimen asennus

1. Liitä AX1800 WiFi USB Adapteri laitteeseesi ja aloita ohjaimen asennus.
2. Kaksoisnapsauta "Asetukset" ja napsauta sitten "Seuraava" suorittaaksesi prosessin loppuun.

LED-merkkivalo

Valon tila	Kuvaus
Vilkkuva	Siirretään tietoja

Svenska

Introduktion

Tack för ditt val av MSI AX1800 WiFi USB-adaptern för att surfa på Internet.
Denna handledning innehåller instruktioner och illustrationer som ska hjälpa dig att få ut det mesta av produkten, inklusive första istallationen.

Produktöversikt

1. Antenn 2. Indikator 3. USB 3.0-kontakt 4. Värmeventiler 5. Vagga

Systemkompatibilitet

1. Windows® 10 eller senare

Installation av drivrutin

1. Sätt in AX1800 WiFi USB-adaptern i din enhet och km igång med installationen av drivrutinen.
2. Dubbelklicka på “Setup” (Installation) och klicka på “Next” (Nästa) för att genomföra processen.

LED-indikator

Statuslampa	Beskrivning
Blinkar	Överför data

Magyar

Bevezetés

Köszönjük, hogy az MSI AX1800 WiFi USB adaptert választotta a webböngészéshez! Ez az útmutató utasításokkal és illusztrációkkal szolgál, hogy segítsen a lehető legtöbbet kihozni ebből a termékből, beleértve a beüzemelés lépéseinek leírását.

A készülék áttekintése

1. Antenna 2. Visszajelző 3. USB 3.0 aljzat 4. Szellőzőnyílások 5. Dokk

Rendszerkompatibilitás

1. Windows® 10 vagy újabb

Az illesztőprogram telepítése

1. Helyezze be az AX1800 WiFi USB adaptert a készülékbe, és kezdje el telepíteni az illesztőprogramot.
2. Kattintson duplán a „Setup” (Beállítás) gombra, majd kattintson a „Next” (Tovább) gombra a folyamat befejezéséhez.

LED visszajelző

Lámpa állapota	Leírás
Villog	Adatok továbbítása

Micro-Star INT'L CO., LTD.
No.69, Lide St., Zhonghe Dist., New Taipei City 235, Taiwan
tel:+886-2-3234-5599 fax:+886-2-3234-5488
www.msi.com

FEUILLE

Ελληνικά

Εισαγωγή

Σας ευχαριστούμε που επιλέξατε τον Προσαρμογέα WiFi USB MSI AX1800 για την πλοήγησή σας στο διαδίκτυο. Αυτός ο οδηγός παρέχει οδηγίες και εικόνες για να σας βοηθήσει να αξιοποιήσετε στο έπακρο αυτό το προϊόν, καθώς και υποδείξεις για την πρώτη εγκατάσταση.

Επισκόπηση προϊόντος

1. Κεραία 2. Ενδεικτική λυχνία 3. Σύνδεσμος USB 3.0 4. Οπές αερισμού
5. Διάταξη συγκράτησης

Συμβατότητα συστήματος

1. Windows® 10 ή μεταγενέστερη έκδοση

Εγκατάσταση προγράμματος οδήγησης

1. Εισαγάγετε τον Προσαρμογέα WiFi USB AX1800 στη συσκευή σας και ξεκινήστε την εγκατάσταση του προγράμματος οδήγησης.
2. Κάντε διπλό κλικ στην επιλογή “Setup” (Εγκατάσταση) και, στη συνέχεια, κάντε κλικ στην επιλογή “Next” (Επόμενο) για να ολοκληρώσετε τη διαδικασία.

Ενδεικτική λυχνία LED

Κατάσταση λυχνίας	Περιγραφή
Αναβοσβήνει	Μετάδοση δεδομένων

Română

Introducere

Vă mulțumim că ați ales MSI AX1800 WiFi USB Adapter pentru navigarea pe internet. Acest ghid oferă instrucțiuni și ilustrații pentru a vă ajuta să primiți cel mai mult din acest produs, inclusiv setarea de prima dată.

Descriere produs

1. Antenă 2. Indicator 3. Conector USB 3.0 4. Aerisiri termice 5. Carcasă

Compatibilitate sistem

1. Windows® 10 sau mai nou

Instalare driver

1. Introduceți AX1800 WiFi USB Adapter în dispozitiv și începeți instalarea driverului.
2. Faceți dublu clic pe ”Setup” apoi clic pe ”Next” pentru a termina procesul.

Indicator LED

Stare lumină indicatoare	Descriere
Clipire	Transmitere date

Čeština

Úvod

Děkujeme vám, že jste si pro vaše webové procházení zvolili adaptér MSI AX1800 WiFi USB. Pokyny a obrázky v tomto návodu Vám pomohou maximálně využít možnosti tohoto produktu, včetně počátečního nastavení.

Popis produktu

1. Anténa 2. Indikátor 3. Konektor USB 3.0 4. Větrací otvory 5. Držák

Kompatibilní systémy

1. Windows® 10 nebo novější

Instalace ovladače

1. Připojte adaptér AX1800 WiFi USB k vašemu zařízení a začněte instalovat ovladač.
2. Klikněte dvakrát na položku „Setup“ (Instalace) a potom kliknutím na „Next“ (Další) dokončete proces.

Indikátor LED

Stav indikátoru	Popis
Bliká	Probíhá přenos dat

български

Въведение

Благодарим Ви, че закупихте Адаптер MSI AX1800 WiFi USB за сърфиране в Интернет. Това ръководство предоставя инструкции и илюстрации, които да Ви помогнат да извлечете максималното от този продукт, включително първата настройка.

Общ преглед на продукта

1. Антена 2. Индикатор 3. USB 3.0 конектор 4. Отвори за отвеждане на топлината 5. Гнездо

Съвместимост със системи

1. Windows® 10 или по-късни версии

Инсталиране на драйвери

1. Вкарайте Адаптера AX1800 WiFi USB във Вашето устройство и започнете инсталирането на драйвера.
2. Щракнете двукратно върху Setup (Инсталиране), след което щракнете върху Next (Напред), за да завършите процеса.

LED индикатор

ъстояние на светлина	Описание
Мигане	Прехвърлят се данни

Deutsch

Einleitung

Vielen Dank, dass Sie sich zum Surfen im Internet für den MSI AX1800 WiFi USB Adapter entschieden haben. Diese Anleitung enthält Anweisungen und Abbildungen, damit Sie dieses Produkt optimal nutzen können.

Produktübersicht

1. Antenne 2. Indikator 3. USB 3.0 Anschluss 4. Thermische Belüftungsöffnungen 5. Halterung

Systemkompatibilität

1. Windows® 10 oder höher

Treiberinstallation

1. Schließen Sie den AX1800 WiFi USB Adapter an Ihr Gerät an und beginnen Sie mit der Installation des Treibers.
2. Doppelklicken Sie auf „Setup (Installation)“ und dann auf „Next (Weiter)“, um den Vorgang abzuschließen.

LED-Anzeige

Lichtstatus	Beschreibung
Blinkt	Übertragung von Daten

Italiano

Introduzione

Grazie per aver scelto l’adattatore USB WiFi MSI AX1800 per la navigazione sul web. Questa guida fornisce istruzioni e illustrazioni per ottenere il massimo da questo prodotto, inclusa la prima configurazione.

Panoramica del prodotto

1. Antenna 2. Indicatore 3. Connettore USB 3.0 4. Sfiati termici 5. Base

Compatibilità del sistema

1. Windows® 10 o versione successiva

Installazione del driver

1. Inserire l’adattatore USB WiFi AX1800 nel dispositivo e iniziare ad installare il driver.
2. Fare doppio clic su “Installa”, quindi fare clic su “Avanti” per completare il processo.

Indicatore LED

Stato spia	Panoramica
Lampeggiante	Trasmissione di dati

Français

Présentation

Merci d’avoir choisi MSI AX1800 WiFi USB Adapter pour votre navigation sur internet. Dans ce guide, vous trouverez des instructions et des illustrations pour vous aider à comprendre comment bien utiliser ce produit, notamment pour la première configuration.

Présentation du produit

1. Antenne 2. Indicateur 3. Connecteur USB 3.0 4. Fentes d’aération 5. Support

Compatibilité du système

1. Windows® 10 ou version ultérieure

Installation du pilote

1. Insérez AX1800 WiFi USB Adapter dans votre appareil et commencez à installer le pilote.
2. Double-cliquez sur « Configuration » puis cliquez sur « Suivant » pour terminer le processus.

Indicateur LED

État de la lumière	Description
Clignote	Transmission de données

Türkçe

Giriş

İnternette gezinmek için MSI AX1800 WiFi USB Adaptörünü seçtiğiniz için teşekkür ederiz. Bu kılavuz, ilk kurulum dahil olmak üzere bu üründen en iyi faydayı elde etmeniz için talimatlar ve çizimler sağlamaktadır.

Ürüne Genel Bakış

1. Anten 2. Gösterge 3. USB 3.0 Konektörü 4. Termal Menfezler 5. Yuva

Sistem Uyumluluğu

1. Windows® 10 veya üstü

Sürücü Kurulumu

1. AX1800 WiFi USB Adaptörünü aygıtınıza takın ve sürücüyü kurmaya başlayın.
2. “Setup” (Kurulum) üzerine çift tıklayın ve ardından işlemi tamamlamak için “Next” (İleri) üzerine tıklayın.

LED Gösterge

Işık Durumu	Açıklama
Yanıp sönüyor	Veri aktarımı

Русский

Введение

Благодарим Вас за покупку MSI AX1800 WiFi USB Adapter. Перед использованием прочтите это руководство, в котором представлены иллюстрации продукта и инструкции по установке.

Обзор

1. Антенна 2. Индикатор 3. Разъем USB 3.0 4. Вентиляционные отверстия
5. Основание

Поддержка ОС

1. Windows® 10 или более поздней версии

Установка драйвера

1. Вставьте AX1800 WiFi USB Adapter в вашее устройство, чтобы установить драйвер.
2. Дважды щелкните «Setup», и затем нажмите «Next», чтобы завершить процесс.

Индикатор LED

Состояние	Описание
Мигает	Передача данных

Polski

Wprowadzenie

Dziękujemy za wybór karty Wi-Fi na USB AX1800 firmy MSI do korzystania z Internetu. Niniejsza instrukcja obsługi zawiera instrukcje i rysunki mające pomóc w pełnym wykorzystaniu możliwości produktu, a także przeprowadzeniu wstępnej konfiguracji.

Ogólny opis produktu

1. Antena 2. Wskaźnik 3. Złącze USB 3.0 4. Otwory wentylacyjne 5. Uchwyt

Obsługiwane systemy operacyjne

1. Windows® 10 lub nowszy

Instalacja sterownika

1. Włóż kartę Wi-Fi na USB AX1800 do urządzenia i rozpocznij instalację sterownika.
2. Kliknij dwukrotnie pozycję „Setup” (Instalacja), a następnie kliknij przycisk „Next” (Dalej) w celu ukończenia procesu.

Wskaźnik LED

Stan kontrolki	Opis
Miga	Transmisja danych

Português

Introdução

Obrigado por escolher o Adaptador WiFi USB AX1800 MSI para navegar na web.
Este manual fornece instruções e ilustrações para ajudar a tirar o máximo partido deste produto, incluindo a primeira configuração.

Apresentação do Produto

1. Antena 2. Indicador 3. Conector USB 3.0 4. Aberturas de ventilação 5. Base

Compatibilidade com sistemas

1. Windows® 10 ou mais recente

Instalação do controlador

1. Insira o Adaptador WiFi USB AX1800 no seu dispositivo e inicie a instalação do controlador.
2. Faça duplo clique em “Setup” e clique em “Seguinte” para concluir o processo.

Indicador LED

Estado da luz	Descrição
Intermitente	A transmitir dados

Nederlands

Inleiding

Bedankt voor het kiezen van MSI AX1800 WiFi USB-adapter voor surfen op het web.
Deze handleiding geeft instructies en illustraties om u te helpen het beste te halen uit dit product, inclusief de eerste instelling.

Productoverzicht

1. Antenne 2. Indicator 3. USB 3.0-connector 4. Thermische ontluchtingsopeningen
5. Houder

Systeemcompatibiliteit

1. Windows® 10 of later

Installatie van stuurprogramma

1. Plaats AX1800 WiFi USB-adapter op uw apparaat en ga aan de slag met het installeren van het stuurprogramma.
2. Dubbelklik op “Instelling” en klik vervolgens opa “Volgende” om het proces af te ronden.

LED Indicator

Lichtstatus	Omschrijving
Knipperend	Gegevens verzenden

完成尺寸 105 X 140 mm
背面

對折線

Español

Introducción

Gracias por elegir el Adaptador USB Wi-Fi MSI AX1800 para navegar por Internet. Esta guía proporciona instrucciones e ilustraciones para ayudarte a sacar todo el partido a este producto, incluyendo la instalación por primera vez.

Información general del producto

1. Antena 2. Indicador 3. Conector USB 3.0 4. Respiraderos térmicos 5. Base

Compatibilidad del sistema

1. Windows® 10 o posterior

Instalación del controlador

1. Inserte el Adaptador USB Wi-Fi MSI AX1800 al dispositivo y comience a instalar el controlador.
2. Haga doble clic en "Configuración" y, a continuación, en "Siguiente" para completar el proceso.

Indicadores LED

Estado de la luz	Descripción
Intermitente	Transmitiendo datos

Norsk

Introduksjon

Takk for at du velger MSI AX1800 WiFi USB Adapter for websurfing. Denne veiledningen inneholder instruksjoner og illustrasjoner som hjelper deg med å få mest mulig ut av dette produktet, inkludert oppsett for første gang.

Produktoversikt

1. Antenne 2. Indikator 3. USB 3.0-kontakt 4. Varmeventiler 5. Vugge

Systemkompatibilitet

1. Windows® 10 eller nyere

Installere driver

1. Sett AX1800 WiFi USB Adapter inn i enheten og begynn å installere driveren.
2. Dobbeltklikk på «Oppsett» og klikk «Neste» for å fullføre prosessen.

LED-indikator

Lampestatus	Beskrivelse
Blinker	Sender data

Dansk

Indledning

Tak for dit valg af denne MSI AX1800 Wi-Fi USB-adapter til, at gå på nettet med. Denne vejledning indeholder instruktioner og billeder, så du får det meste ud af dette produkt, herunder førstegangsopsætningen.

Produktoversigt

1. Antenne 2. Lysindikator 3. USB 3.0-stik 4. Ventilationsåbninger 5. Holder

Systemkompatibilitet

1. Windows® 10 eller nyere

Driverinstallation

1. Sæt AX1800 Wi-Fi USB-adapteren i din enhed og installer driveren.
2. Dobbeltklik på "Opsætning" og klik derefter på "Næste" for at gøre dette.

LED-indikator

Lys-status	Beskrivelse
Blinker	Dataoverførsel

Українська

Вступ

Дякуємо за вибір адаптера MSI AX1800 WiFi USB для перегляду веб-сторінок. У цьому посібнику надано інструкції та ілюстрації, які допоможуть найкраще користуватися виробом, а також провести налаштування перед початком роботи.

Знайомство з виробом

1. Антена 2. Індикатор 3. З'єднувач USB 3.0 4. Вентиляційні отвори 5. Штатив

Сумісність із системами

1. Windows® 10 або вище

Інсталяція драйвера

1. Вставте адаптер AX1800 WiFi USB до пристрою і почніть інсталяцію драйвера.
2. Двічі натисніть «Setup» (Налаштування) і «Next» (Далі), щоб завершити процес.

Світлодіодний індикатор

Лампочка статусу	Опис
Мерехтіння	Передача даних

JOIN MSI REWARD PROGRAM NOW!

MSI Reward Program lets you earn points that turn into rewards and benefit. You can rack up points and exclusive benefits at each membership level.

How To Join the MSI Reward Program:
1. Go to msi.gm/rewards
2. Create your account.
3. Start earning points & claim rewards.

Deutsch

Das MSI Prämienprogramm bietet die Möglichkeit, Punkte zu sammeln, um Prämien und weitere Vorteile zu erhalten. Du kannst als Mitglied jeder Statusebene Punkte erwerben und exklusive Vorteile erzielen.

Wie nehme ich am MSI Prämienprogramm teil:
1. Besuche msi.gm/rewards
2. Erstelle dein Konto
3. Beginne mit dem Sammeln von Punkten und dem Einlösen deiner Prämien

Polski

MSI Reward Program pozwala Ci zdobywać punkty, które później możesz wykorzystać odbierając nagrody lub inne korzyści. Zwiększanie puli punktów pozwoli Ci zdobywać ekskluzywne nagrody nakonkretnych poziomach członkostwa.

Jak dołączyć do MSI Reward Program
1. Wejdź na msi.gm/rewards
2. Stwórz konto
3. Zacznij zdobywać punkty i odbieraj Nagrody

Français

Le Programme de récompenses MSI vous permet de récolter des points et de les transformer en cadeaux ou avantages. Plus vous accumulez de points, plus votre niveau augmente et plus la valeur de vos cadeaux et avantages est élevée !

Comment rejoindre le Programme de récompenses MSI
1. Rendez-vous sur msi.gm/rewards
2. Créez votre compte
3. Commencez à gagner des points et à obtenir des cadeaux

Nederlands

De MSI Reward Programma laat jou punten verdienen dat je kan omzetten in beloningen en voordelen. Je kan meer punten verdienen en exclusieve voordelen ontvangen bij elke deelnemer niveau.
Hoe doe je mee met de MSI Reward Programma?
1. Ga naar msi.gm/rewards
2. Creëer je account
3. Begin met het verdienen van punten en claim jou beloning

Türkçe

MSI Ödül Programı, puan toplayarak çeşitli ödüller kazanmanızı sağlar. Puanları toplayarak her üyelik seviyesinde farklı avantajlara sahip olabilirsiniz.

MSI Ödül Programına nasıl katılırsınız?
1. msi.gm/rewards adresine gidin
2. Hesabınızı oluşturun
3. Puan toplamaya ve hediyeleri kazanmaya başlayın

Русский

MSI Rewards: зарабатывай баллы и обменивай их на ценные призы и подарки.
С ростом твоего уровня в MSI Rewards растет и ценность призов

Как присоединиться к MSI Rewards
1. Перейди на msi.gm/rewards
2. Создай аккаунт
3. Начни зарабатывать баллы и получай призы

Español

El Programa de Recompensas MSI te permite ganar puntos que se convierten en recompensas y beneficios. Puedes acumular puntos y beneficios exclusivos mientras subes de rango.

Cómo unirse al programa de recompensas de MSI
1. Dirígete a msi.gm/rewards
2. Crea tu cuenta
3. Empieza a ganar puntos y reclama tu recompensa

日本語

MSI Reward Programでは、たくさんのポイントを貯めてレベルを上げると特別報酬や特典を受け取ることができます。さらに貯めたポイントは報酬やアイテムと交換できます。

MSI Reward Programへの参加方法

1. msi.gm/rewards に移動します
2. アカウントを作成します
3. ポイントの獲得と報酬の受け取りを開始します

한국어

MSI 보상 프로그램을 통해 혜택으로 전환되는 포인트를 얻을 수 있습니다. 회원 등급에 따라 제공되는 포인트와 독점 혜택을 직접 확인해보십시오.
MSI 보상 프로그램에 참여하는 방법
1. msi.gm/rewards로 이동합니다.
2. 계정을 생성합니다.
3. 포인트 획득 및 보상 신청을 시작합니다.

简体中文

加入MSI会员奖励计划后，可以累积红利点数并换取奖励，不同会员等级将解锁新的权益和专属优惠。
如何加入MSI会员奖励计划
1. 访问 msi.gm/rewards
2. 建立个人账号
3. 开始累积红利点数并换取奖励

繁體中文

加入MSI會員獎勵計劃，始可累積紅利點數並換取獎勵。不同會員等級將解鎖專屬優惠及紅利點數累積方式。
如何加入MSI 會員獎勵計劃
1. 造訪 msi.gm/rewards
2. 建立個人帳號
3. 開始累積紅利點數並換取獎勵

Regulatory Statements

Japan Compliance Statement

屋外での使用について
本製品は、5GHz 帯域での通信に対応しています。電波法 の定めにより5.2GHz、5.3GHz 帯域の電波は屋外で使用が 禁じられています。
法律および規制遵守
本製品は電波法及びこれに基づく命令の定めるところに 従い使用してください。日本国外では、その国の法律ま たは規制により、本製品を使用ができないことがありま す。このような国では、本製品を運用した結果、罰せら れることがありますが、当社は一切責任を負いかねます のでご了承ください。

VCCI: Japan Compliance Statement

この装置は、情報処理装置等電波障害自主規制協議会(VCCI)の基準に基づくクラスB情報技術装置です。こ の装置は、家庭環境で使用aすることを目的としています が、 この装置がラジオやテレビジョン受信機に近接して 使用されると、受信障害を引き起こすことがあります。
取り扱い説明書に従って正しい取り扱いをして下さい。

Korea Compliance Statement

KC: Korea Warning Statement

B급 기기 (가정용 방송통신기자재)	이 기기는 가정용(B급) 으로 전자파적합등록을 한. 기기로서 주로 가정에서 사용하는 것을 목적으로. 하며, 모든 지역에서 사용할 수 있습니다.
Class B equipment (For Home Use Broadcasting & Communication Equipment)	This equipment is home use (Class B) electromagnetic wave suitablility and to be used mainly at home and it can be used in all areas.

CE RED Compliance Statement

EU Simplified Declaration of Conformity
Micro-Star INT'L CO., LTD. hereby declares that GUAX18 is in compliance with the essential requirements and other relevant provisions of Directive 2014/53/EU. Full text of EU declaration of conformity is available at https://www.msi.com/support This equipment complies with EU radiation exposure limits set forth for an uncontrolled environment. This equipment should be installed and operated with minimum distance 5 mm between the radiator & your body.

All operational modes:
2.4GHz: 802.11b, 802.11g, 802.11n (HT20), 802.11n (HT40), 802.11ac (VHT20), 802.11ac (VHT40), 802.11ax (HE20), 802.11ax (HE40)
5GHz: 802.11a, 802.11n (HT20), 802.11n (HT40), 802.11ac (VHT20), 802.11ac (VHT40), 802.11ac (VHT80), 802.11ac (VHT160), 802.11ax (HE20), 802.11ax (HE40), 802.11ax (HE80)

The frequency, channel and the maximum transmitted power in EU are listed below:

RED RF Output Power:

Technologies	Frequency range (MHz)	Max. Transmit Power(dBm)
WLAN 2.4 GHz	2400-2483.5 MHz	20
WLAN 5 GHz	5150-5250 MHz	23
WLAN 5 GHz	5250-5350 MHz	23
WLAN 5 GHz	5470-5725 MHz	30

The adapter shall be installed near the equipment and shall be easily accessible.

RF Exposure Information

This MSI product has been tested and meets applicable European SAR limits. The SAR limit is 2.0 W/kg in countries that set the limit averaged over 10 grams of tissue.
The specific maximum SAR values for this device are as follows:
Body: TBD W/kg
When you carry this device or use it, either use an approved accessory such as a holster or otherwise maintain a distance of 5 mm from the body to ensure compliance with RF exposure requirements.

Informations concernant l'exposition aux fréquences radio (RF)

Ce produit MSI a été testé et est conforme à la limite de DAS européenne. La limite de DAS est de 2,0 W/kg dans les pays qui fixent la limite moyenne sur 10 g de tissus humains. Les valeurs de DAS spécifiques maximales pour cet appareil :
Corps : TBD W/kg
Lorsque vous transportez ou utilisez cet appareil, utilisez un accessoire agréé tel qu'un étui ou maintenez-le à une distance de 5 mm du corps pour assurer la conformité aux exigences concernant l'exposition aux fréquences radio (RF).

The WiFi operating in the band 5150-5350MHz shall be restricted to indoor use for countries listed in the table below:

	AT	BE	BG	CZ	DK	EE	FR
	DE	IS	IE	IT	EL	ES	CY
	LV	LI	LT	LU	HU	MT	NL
	NO	PL	PY	RO	SI	SK	TR
	FI	SE	CH	HR	UK(NI)		UA

Safety Notices

- Use this product in environments with ambient temperatures between 0°C(32°F) and 40°C(104°F).
- Refer to the rating label on the bottom of your product and ensure your power adapter complies with this rating. • DO NOT place on uneven or unstable work surfaces. Seek servicing if the casing has been damaged
- DO NOT place or drop objects on top and do not shove any foreign objects into the product.
- DO NOT expose to or use near liquids, rain, or moisture.
- DO NOT use the modem during electrical storms.
- DO NOT cover the vents on the product to prevent the system from getting overheated.
- DO NOT use damaged power cords, accessories, or other peripherals.
- DO NOT mount this equipment higher than 2 meters.
- If the Adapter is broken, do not try to fix it by yourself. Contact a qualified service technician or your retailer.
- To prevent electrical shock hazard, disconnect the power cable from the electrical outlet before relocating the system.

FCC Compliance Statement

This device complies with Part 15 of the FCC Rules. Operation is subject to the following two conditions: (1) this device may not cause harmful interference, and (2) this device must accept any interference received, including interference that may cause undesired operation.
This equipment has been tested and found to comply with the limits for a Class B digital device, pursuant to Part 15 of the FCC Rules. These limits are designed to provide reasonable protection against harmful interference in a residential installation.

This equipment generates, uses and can radiate radio frequency energy and, if not installed and used in accordance with the instructions, may cause harmful interference to radio communications. However, there is no guarantee that interference will not occur in a particular installation.
If this equipment does cause harmful interference to radio or television reception, which can be determined by turning the equipment off and on, the user is encouraged to try to correct the interference by one or more of the following measures:
- ► Reorient or relocate the receiving antenna.
- ► Increase the separation between the equipment and receiver.
- ► Connect the equipment into an outlet on a circuit different from that to which the receiver is connected.
- ► Consult the dealer or an experienced radio/TV technician for help.

Any changes or modification not expressly approved by the party responsible for compliance could void the user's authority to operate the device. Where shielded interface cables have been provided with the product or specified additional components or accessories elsewhere defined to be used with the installation of the product, they must be used in order to ensure compliance with FCC regulations.

Prohibition of Co-location

This device and its antenna(s) must not be co-located or operating in conjunction with any other antenna or transmitter.

FCC Radiation Exposure Statement:

This device has been tested and meets applicable limits for Radio Frequency (RF) exposure.
This device was tested with a separation distance of 5 mm. Always keep the device away from your body to ensure exposure levels remain at or below the as-tested levels.
This device has been tested and meets the FCC RF exposure guidelines.
The maximum SAR value reported is xxx w/kg

Compliance Statement of Innovation, Science and Economic Development Canada (ISED)

This device complies with Innovation, Science and Economic Development Canada licence-exempt RSS standard(s). Operation is subject to the following two conditions:
(1) this device may not cause interference, and (2) this device must accept any interference, including interference that may cause undesired operation of the device.
Operation in the band 5150-5250 MHz is only for indoor use to reduce the potential for harmful interference to co-channel mobile satellite systems. CANICES-003(B)/NMB-003(B)

IC Radiation Exposure Statement

This device has been tested and meets applicable limits for Radio Frequency (RF) exposure.
This device was tested with a separation distance of 5 mm. Always keep the device away from your body to ensure exposure levels remain at or below the as-tested levels.
This device has been certified for use in Canada. Status of the listing in the Innovation, Science and Economic Development Canada's REL (Radio Equipment List) can be found at the following web address: http://www.ic.gc.ca/eic/site/ceb-bhst.nsf/eng/h tt00020.html
Additional Canadian information on RF exposure also can be found at the following web: https://www.ic.gc.ca/eic/site/smt-gst.nsf/eng/sf08792.html
The portable device is designed to meet the requirements for exposure to radio waves established by the ISED.
These requirements set a SAR limit of XXX W/kg averaged over one gram of tissue.
The highest SAR value reported under this standard during product certification for use when properly worn on the body.

Déclaration de conformité de Innovation, Sciences et Développement économique Canada (ISED)

Le présent appareil est conforme aux CNR d'Innovation, Sciences et Développement économique Canada applicables aux appareils radio exempts de licence. L'exploitation est autorisée aux deux conditions suivantes : (1) l'appareil ne doit pas produire de brouillage, et (2) l'utilisateur de l'appareil doit accepter tout brouillage radioélectrique subi, même si le brouillage est susceptible d'en compromettre le fonctionnement.
La bande 5150 - 5250 MHz est réservée uniquement pour une utilisation à l'intérieur afin de réduire les risques de brouillage préjudiciable aux systèmes de satellites mobiles utilisant les mêmes canaux. CAN ICES-003(B)/NMB-003(B)

Informations concernant l'exposition aux fréquences radio (RF)

La puissance de sortie émise par cet appareil sans fil est inférieure à la limite d'exposition aux fréquences radio d'Industrie Canada (IC). Utilisez l'appareil sans fil de façon à minimiser les contacts humains lors d'un fonctionnement normal.
Cet appareil a été testé et respecte les limites applicables en matière d'exposition aux radiofréquences (RF).
Cet appareil a été testé avec une distance de séparation de 5 mm. Gardez toujours l'appareil éloigné de votre corps pour vous assurer que les niveaux d'exposition restent égaux ou inférieurs aux niveaux testés.

L'utilisation de cet appareil est autorisée au Canada. Pour consulter l'entrée correspondant à l'appareil dans la liste d'équipement radio (REL - Radio Equipment List) d'Industrie Canada, rendez-vous sur: http://www.ic.gc.ca/ app/sitt/reltel/srch/nwRdSrch.do?lang=eng
Pour des informations supplémentaires concernant l'exposition aux fréquences radio au Canada, rendez-vous sur: http://www.ic.gc.ca/eic/site/ smt-gst.nsf/eng/sf08792.html

Cet équipement est conforme aux limites d'exposition aux rayonnements ISED établies pour un environnement non contrôlé. L'utilisateur final doit suivre les instructions spécifiques pour satisfaire les normes. Cet émetteur ne doit pas être co-implanté ou fonctionner en co njonction avec toute autre antenne ou transmetteur.
Result for highest Simultaneous Transmission SAR value is XXX W/kg.

UKCA Compliance Statement

UKCA Simplified Declaration of Conformity

Micro-Star INT'L CO., LTD. hereby declares that GUAX18 is in compliance with the essential requirements and other relevant provisions of The Radio Equipment Regulations 2017.

The full text of UKCA declaration of conformity is available at https://www.msi.com/support.

The frequency, channel and the maximum transmitted power in UK are listed below:

RED RF Output Power:

Technologies	Frequency range (MHz)	Max. Transmit Power(dBm)
WLAN 2.4 GHz	2400-2472 MHz	20
WLAN 5 GHz	5150-5250 MHz	23
WLAN 5 GHz	5250-5350 MHz	23
WLAN 5 GHz	5470-5725 MHz	30

The adapter shall be installed near the equipment and shall be easily accessible.

	UK

NCC警語

取得審驗證明之低功率射頻器材，非經核准，公司、商號或使用者均不得擅自變更頻率、加大功率或變更原設計之特性及功能。低功率射頻器材之使用不得影響飛航安全及干擾合法通信；經發現有干擾現象時，應立即停用，並改善至無干擾時方得繼續使用。前述合法通信，指依電信管理法規定作業之無線電通信。低功率射頻器材須忍受合法通信或工業、科學及醫療用電波輻射性電機設備之干擾。

CMIIT ID 标示于产品上

安全说明:
- 请在温度为0°C (32°F)至40°C(104°F)之间的环境中使用本产品。
- 请依照产品上的电源功率贴纸说明使用正确的电源变压器，如果使用错误规格的电源变压器有可能会造成内部零件的损坏。
- 请勿将产品放置于不平坦或不稳定的表面,若产品的机壳毁损，请联络维修服务人员。
- 请勿在产品上放置其他物品,请勿将任何物品塞入产品内，以避免引起组件短路或电路损毁。
- 请保持机器在干燥的环境下使用、雨水、湿气、液体等含有矿物质将会腐蚀电子线路，请勿在雷电天气下使用数据机。
- 请勿堵塞产品的通风孔，以避免因散热不良而导致系统过热。
- 请勿使用破损的电源线,附件或其他周边产品。
- 如果电源已毁损，请不要尝试自行修复，请将其交给专业技术服务人员或经销商来处理。
- 为了防止电击风险，在搬动主机之前，请先将电源线插头暂时从电源插座上拔除。

电子电气产品有害物质限制使用标识要求：图中之数字为产品之环保使用期限。仅指电子电气产品中含有的有害物质不致发生外泄或突变从而对环境造成污染或对人身、财产造成严重损害的期限。

REACH

Complying with the REACH (Registration, Evaluation, Authorisation, and Restriction of Chemicals) regulatory framework, we published the chemical substances in our products at msi REACH website at
https://csr.msi.com/global/Product-Chemical-Management

RoHS

限用物質含有情況標示聲明書
Declaration of the Presence Condition of the Restricted Substances Marking

設備名稱：AX1800，型號（型式）： GUAX18
Equipment name Type designation (Type)

單元 Unit	限用物質及其化學符號 Restricted substances and its chemical symbols					
	鉛Lead (Pb)	汞Mercury (Hg)	鎘 Cadmium (Cd)	六價鉻 Hexavalent chromium (Cr^{+6})	多溴聯苯 Polybrominated biphenyls (PBB)	多溴二苯醚 Polybrominated diphenyl ethers (PBDE)
印刷電路及電子組件	—	○	○	○	○	○
外殼	○	○	○	○	○	○
接收器及配件	—	○	○	○	○	○

備考1. 〝超出0.1 wt %〞及〝超出0.01 wt %〞係指限用物質之百分比含量超出百分比含量基準值。
Note 1： "Exceeding 0.1 wt %" and "exceeding 0.01 wt %" indicate that the percentage content of the restricted substance exceeds the reference percentage value of presence condition.
備考2. 〝○〞係指該項限用物質之百分比含量未超出百分比含量基準值。
Note 2： "○" indicates that the percentage content of the restricted substance does not exceed the percentage of reference value of presence.
備考3. 〝—〞係指該項限用物質為排除項目。
Note 3：The "—" indicates that the restricted substance corresponds to the exemption.

产品中有毒有害物质或元素的名称及含量

部件名称	有害物质					
	铅 (Pb)	汞 (Hg)	镉 (Cd)	六价铬 (Cr (VI))	多溴联苯 (PBB)	多溴二苯醚 (PBDE)
印刷电路板组件*	○	○	○	○	○	○
外壳及附件	○	○	○	○	○	○

○：表示该有毒有害物质在该部件所有均质材料中的含量均在 SJ/T11363 2006 标准规定的限量要求以下。
×：表示该有毒有害物质至少在该部件的某一均质材料中的含量超出 SJ/T11363 2006 标准规定的限量要求。
* 印刷电路板组件：包括印刷电路板及其零部件、电子元器件等。
表中标有 " X" 的所有部件都符合欧盟 ROHS 法规。

在中华人民共和国境内销售的电子信息产品必须标示此标志，标志内的数字表示在正常的使用状态下的产品环保使用年限。