RPWL400W2000/A – D033YU809D4CMK1 （SO# EUR188 ）
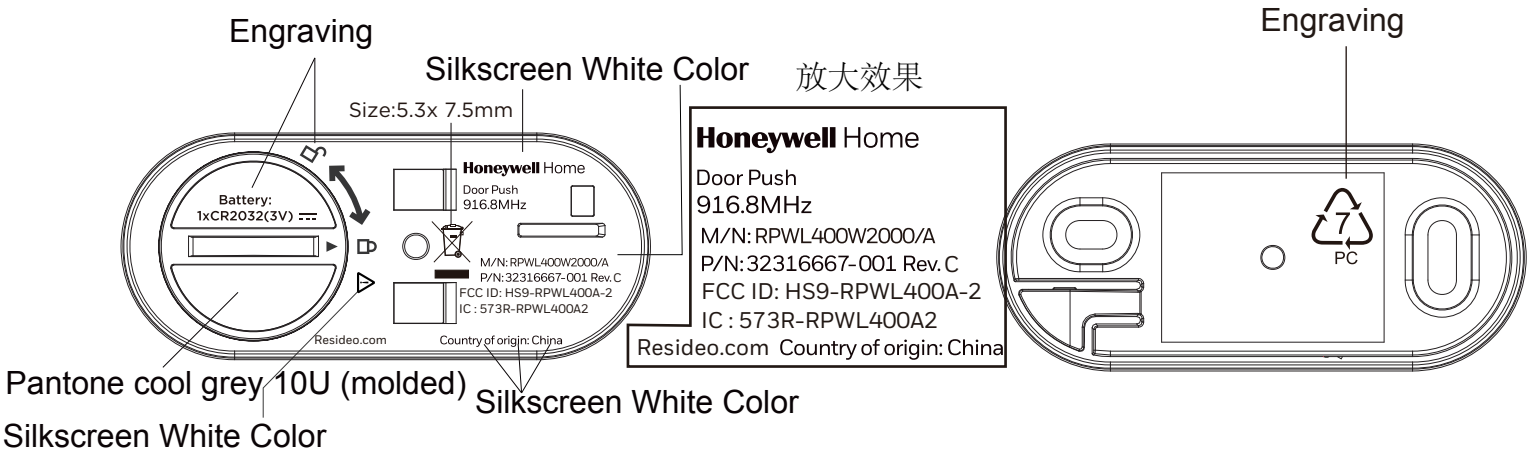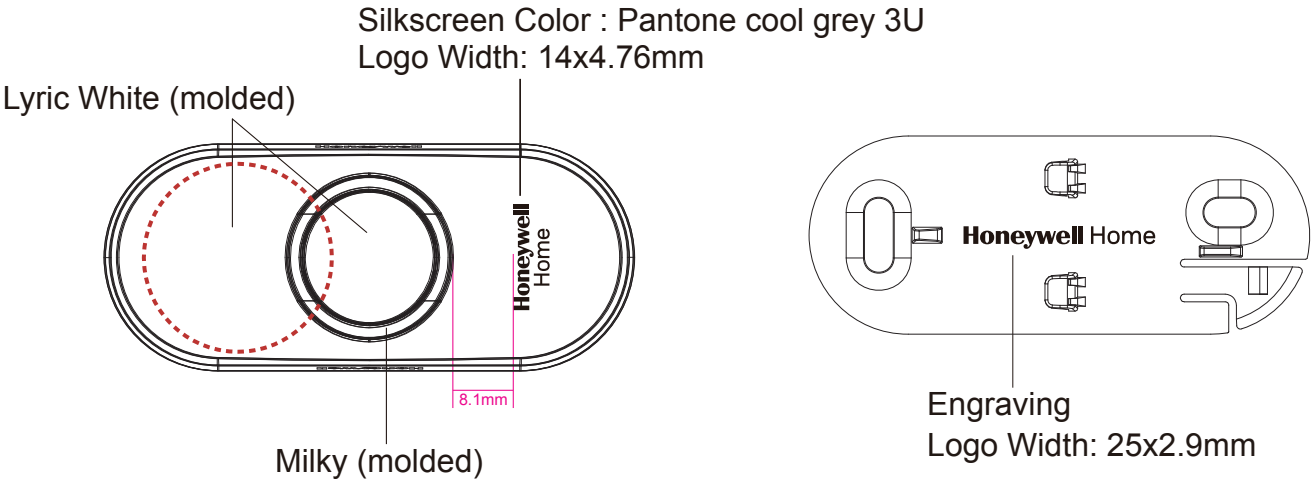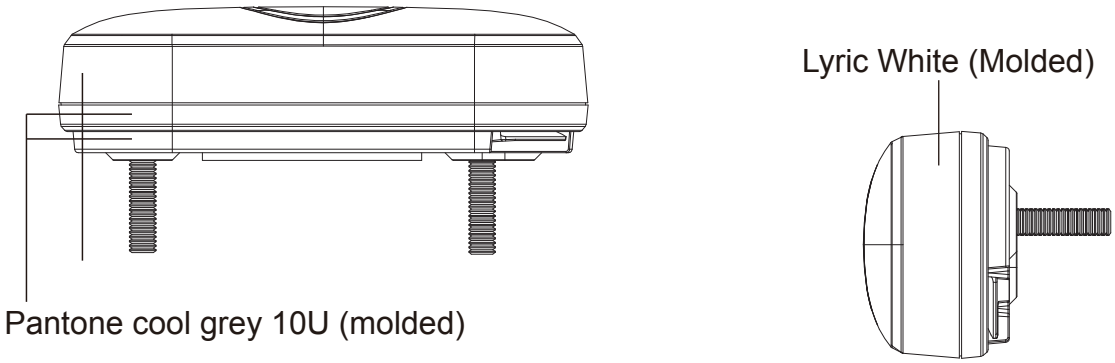
D033 (SP1) Molded Lyric White