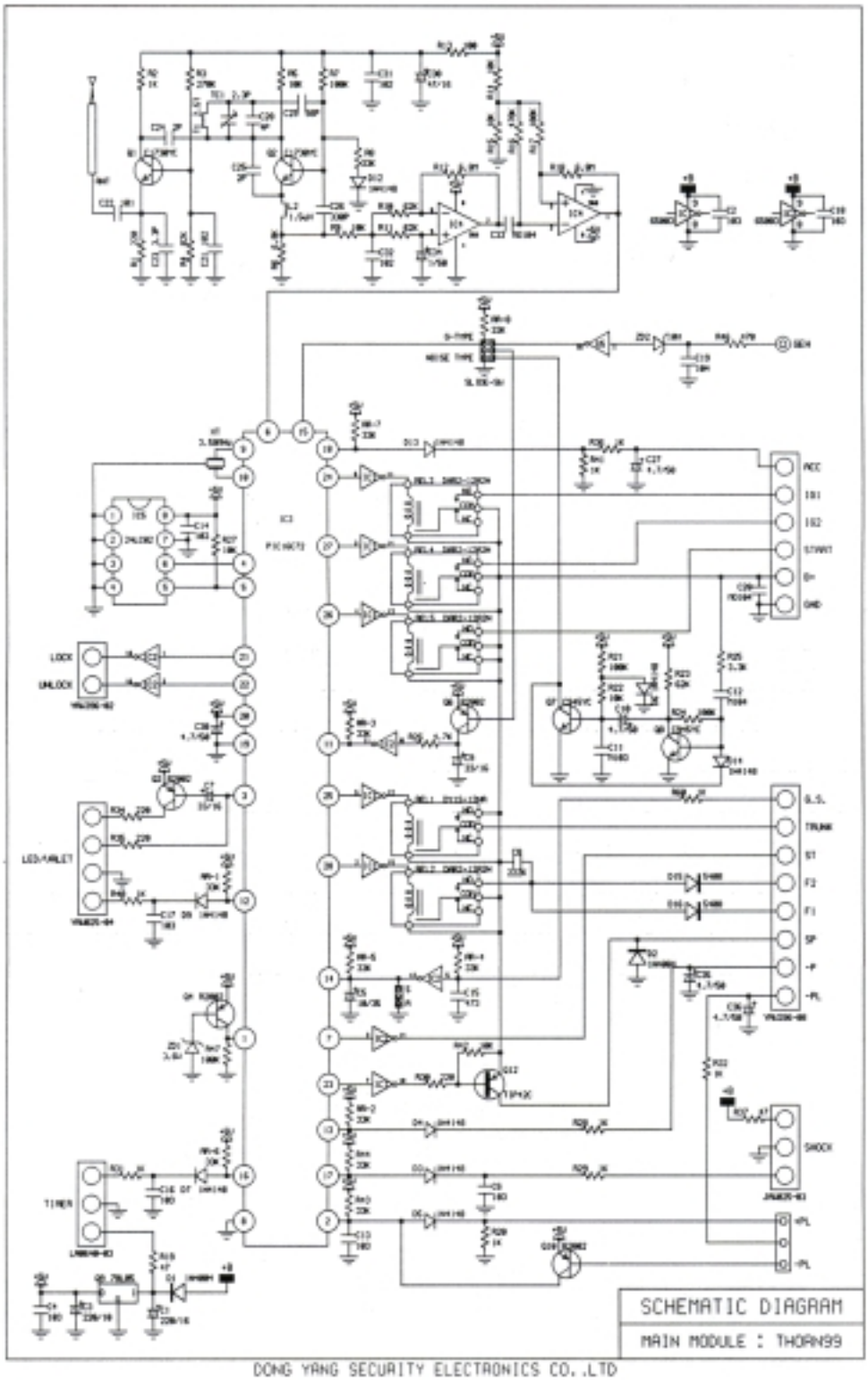

DONG YANG SECURITY ELECTRONICS CO.,LTD