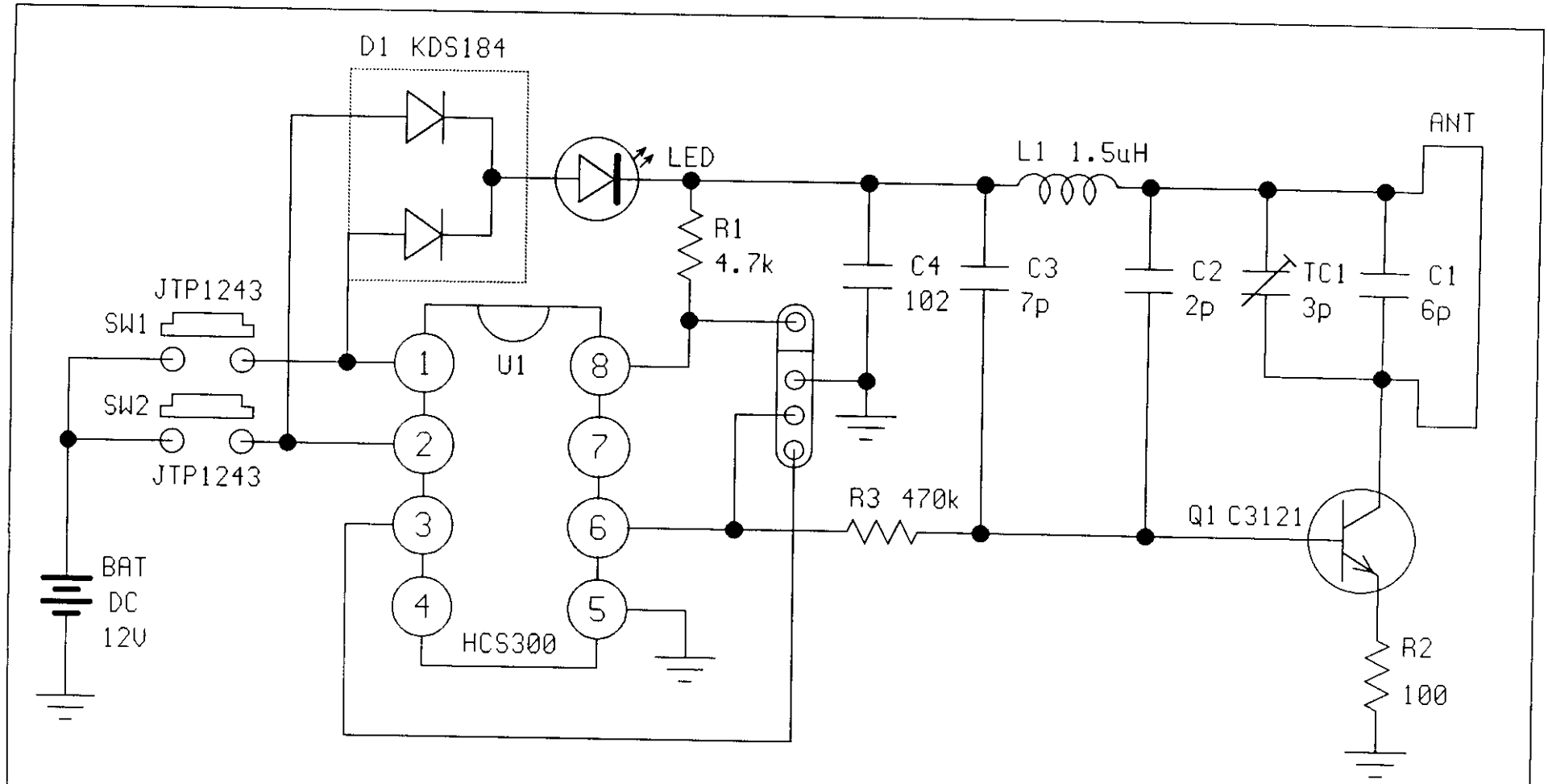

DATE	98. 4. 25.
FCC ID	HH8-DYHOP200-TX
MODEL	THORN77