Safety Label Note:

1. Printing color: Black
2. 製造國家(MFG Country):

Decide by import and export country
for example:
1. MADE IN TAIWAN
2. MADE IN CHINA

製造工廠代號(MFG Factory): (UL要求標示)

1. 昊陽 / Joytech (深圳 / ShenZhen)----------> AC
2. 仁寶 / Compal (昆山 / KunShan)----------> CI
3. 廣智 / SVA Accton (上海 / Shanghai)-----> GZ
4. 智邦 / Accton (台灣 / Taiwan)----------> None

印刷廠商代號(Vender ID): (CSA要求標示)

Decide by Vendor

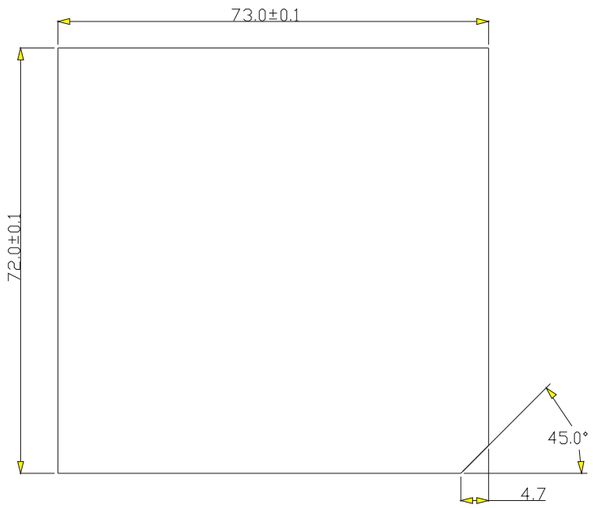

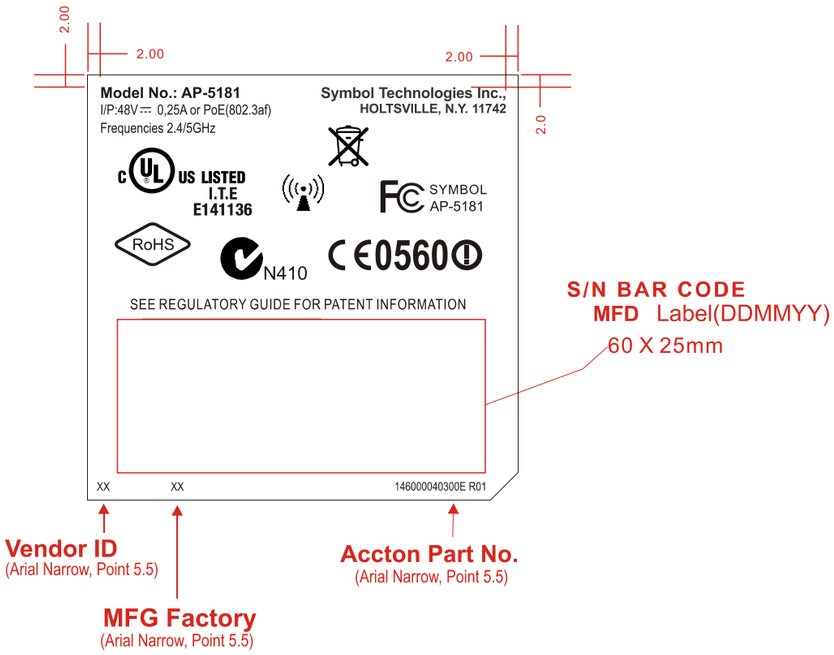

變更紀錄
1
2
3
4
5
6
7
8

卡紙/上層襯紙

紙材 / 基重(g/m²)	灰銅卡	單面銅西卡	雙面銅西卡
250			
280			
300			
310			
340			
350			

襯備(塗佈) UV 耐磨油

PP 膜 亮膜(T=0.15mm) 霧膜(T=0.18mm)

瓦楞紙

楞別(A級)	上層襯紙顏色	Single wall/ Double wall GSM g/m (Top lineboard/Medium/Bottom lineboard)
B E	黃色	230 X 100 X 230
	白色	220 X 100 X 200
A	黃色	230 X 180 X 230
	白色	230 X 100 X 230
AB		230X100X100X100X230

Bursting Strength (Kgf / cm²)

8	14	16	18	Other

未指定時的尺寸公差:+0 / -0.5mm

DIM GRADE	0	1	2	3	4	5
0 — 16	0.05	0.1	0.15	0.2	0.2	0.5
16 — 63	0.05	0.15	0.2	0.3	0.3	0.8
63 — 250	0.05	0.2	0.25	0.4	0.5	1.2
250 — 500	0.1	0.25	0.3	0.6	0.8	1.8
500 — 1000		0.3	0.5	0.8	1.2	3.0

印刷公差: +/- mm

紙類刀模圖示說明

(CL) 裁切線(全斷刀) ——
(CI) 壓線(全壓刀) — — —
(PBL) 局部打鈸線(虛刀+五和打鈸) — · —
(SO) 刀V線(半斷刀+半壓刀) ·····
(SL) 齒刀線(半斷刀) ·····

楞向 | 製造廠保證章 (MFG STAMP) | 接合備膠處

PE塑膠袋 透明 粉紅色

一般 抗靜電 導電

氣泡袋 單層 雙層

厚度(mm) 0.04 0.06 0.08

抗靜電阻值(Ω/cm²) 9-11 < 5

積層泡綿 白色 粉紅色

密度(kg / m³) 33 +/-2 Other

積層貼合 非積層貼合

紙漿盒 Weight/gs= +/-5%

厚度/mm 1.5 2.0 Other

貼紙 (總厚度 = mm±10%)

材質 & 厚度			備膠(銘版類:Leds一律不備膠)	
銅版紙	✓	0.025mm / 25# / 1mil	壓克力膠	T=0.022mm
✓ 反銀龍		0.050mm / 50# / 2mil	✓ 壓克力膠(通過UL認證)	T=0.022mm
白色特多龍		0.076mm / 75# / 3mil	"R" 膠	T=0.022mm
(PP) 珠光紙		0.178mm / 7mil	水膠	T=0.022mm
霧PC 8B35		0.254mm / 10mil	3M 467	T=0.05mm / 2mil
亮PC 8010		0.381mm / 15mil	3M 468	T=0.127mm / 5mil
其他		0.500mm / 20mil	3M 7945	T=0.127mm / 5mil
PP 膜	✓	亮膜(T=0.045mm)	霧膜(T=0.035mm)	

其他

材質規格

IQC檢驗顏色

請參考

Approve		
Check		
Design	Melody	11.02.06

Accton TECHNOLOGY CORP.

Part No. REV.01

Description:

UNIT	SCALE /	SIZE A3
MM / (IN)	Outside View	Sheet 1 of 1