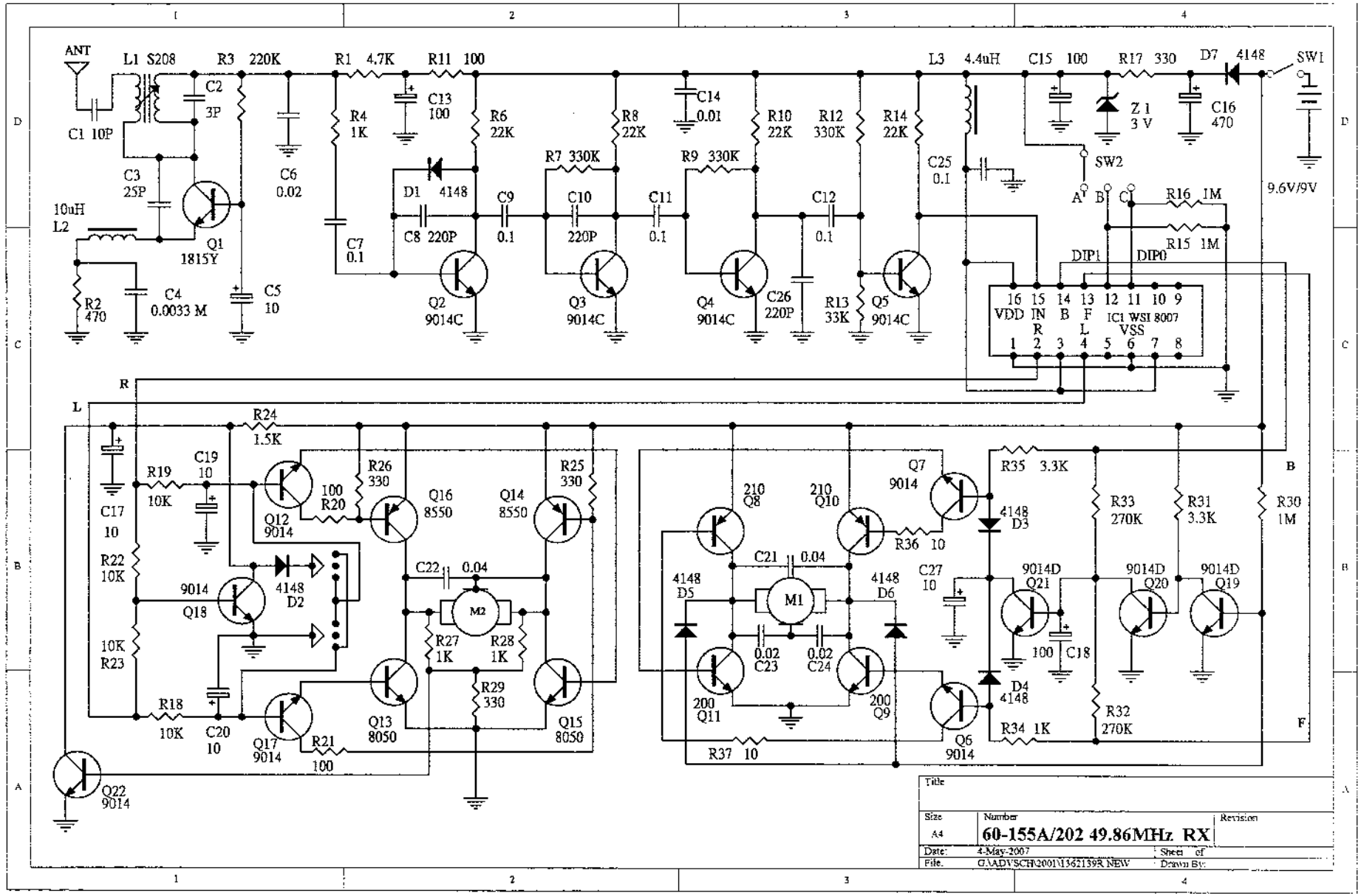
ANT
L1 S208
R3 220K
R1 4.7K
R11 100
L3 4.4uH
C15 100
R17 330
D7 4148
SW1
C1 10P
C2 3P
C3 25P
C6 0.02
R4 1K
C13 100
R6 22K
R8 22K
C14 0.01
R10 22K
R12 330K
R14 22K
Z 1 3 V
C16 470
SW2
9.6V/9V
10uH L2
Q1 1815Y
D1 4148
C9 0.1
R7 330K
C10 220P
C11 0.1
R9 330K
C12 0.1
C25 0.1
R16 1M
R15 1M
C7 0.1
C8 220P
Q2 9014C
Q3 9014C
Q4 9014C
C26 220P
R13 33K
Q5 9014C
DIP1
DIP0
IC1 WSI 8007
VDD
IN R
B
F L
VSS
R2 470
C4 0.0033 M
C5 10
R24 1.5K
C19 10
R19 10K
C17 10
R22 10K
10K R23
R18 10K
C20 10
Q12 9014
100 R20
R26 330
Q16 8550
Q14 8550
R25 330
9014 Q18
4148 D2
C22 0.04
M2
R27 1K
R28 1K
R29 330
Q17 9014
R21 100
Q13 8050
Q15 8050
Q22 9014
210 Q8
210 Q10
Q7 9014
R35 3.3K
4148 D3
R36 10
C21 0.04
M1
4148 D5
4148 D6
C27 10
9014D Q21
100 C18
D4 4148
0.02 C23
0.02 C24
200 Q11
200 Q9
Q6 9014
R34 1K
R37 10
R33 270K
R31 3.3K
R30 1M
9014D Q20
9014D Q19
R32 270K
Title
Size A4
Number 60-155A/202 49.86MHz RX
Revision
Date: 4-May-2007
Sheet of
File: G:\ADVSCH\2001\13621398.NEW
Drawn By: