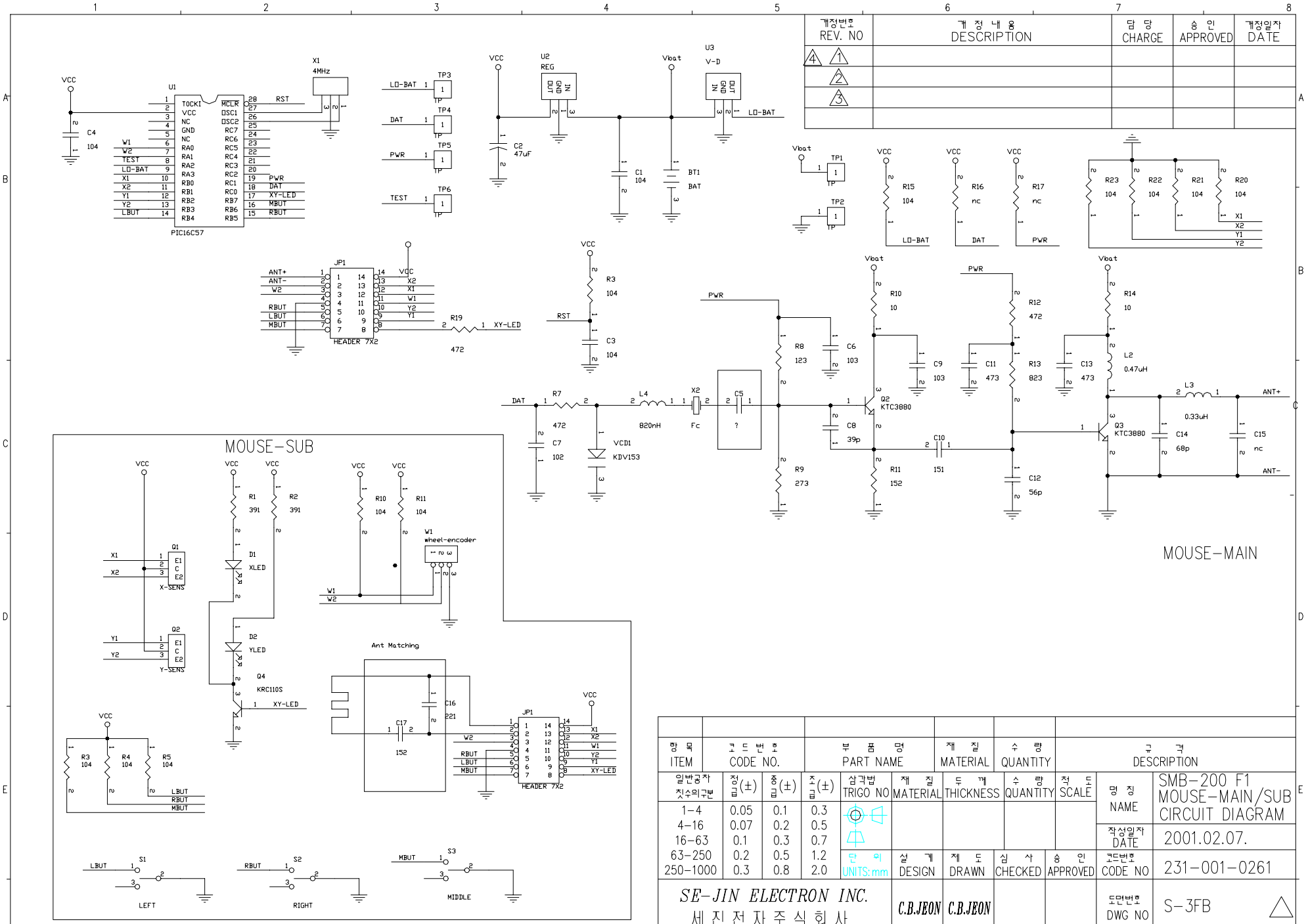

개정번호 REV. NO	개 정 내 용 DESCRIPTION	담 당 CHARGE	승 인 APPROVED	개정일자 DATE
4 1				
2				
3				

항 목 ITEM	코 드 번 호 CODE NO.			부 품 명 PART NAME	재 질 MATERIAL	수 량 QUANTITY	규 격 DESCRIPTION		
일반공차 짓수의구분	정급(±)	중급(±)	조급(±)	삼각법 TRIGO NO	재 질 MATERIAL	두 께 THICKNESS	수 량 QUANTITY	척 도 SCALE	명 칭 NAME: SMB-200 F1 MOUSE-MAIN/SUB CIRCUIT DIAGRAM
1-4	0.05	0.1	0.3						작성일자 DATE: 2001.02.07.
4-16	0.07	0.2	0.5						
16-63	0.1	0.3	0.7						
63-250	0.2	0.5	1.2	단 위 UNITS: mm	설 계 DESIGN	제 도 DRAWN	심 사 CHECKED	승 인 APPROVED	코드번호 CODE NO: 231-001-0261
250-1000	0.3	0.8	2.0						
SE-JIN ELECTRON INC. 세 진 전 자 주 식 회 사					C.B.JEON	C.B.JEON			도면번호 DWG NO: S-3FB