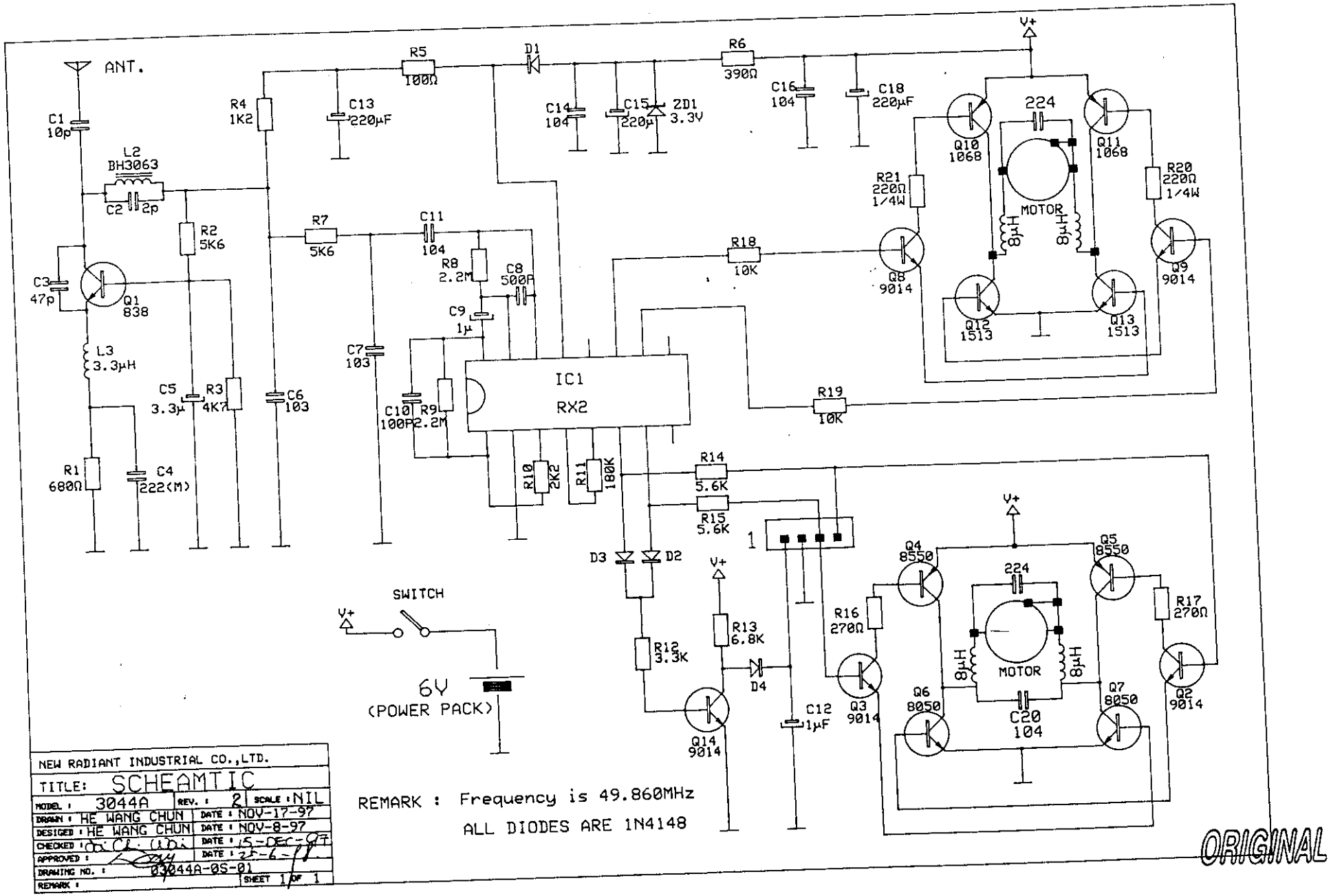FCC ID: G6D3044A