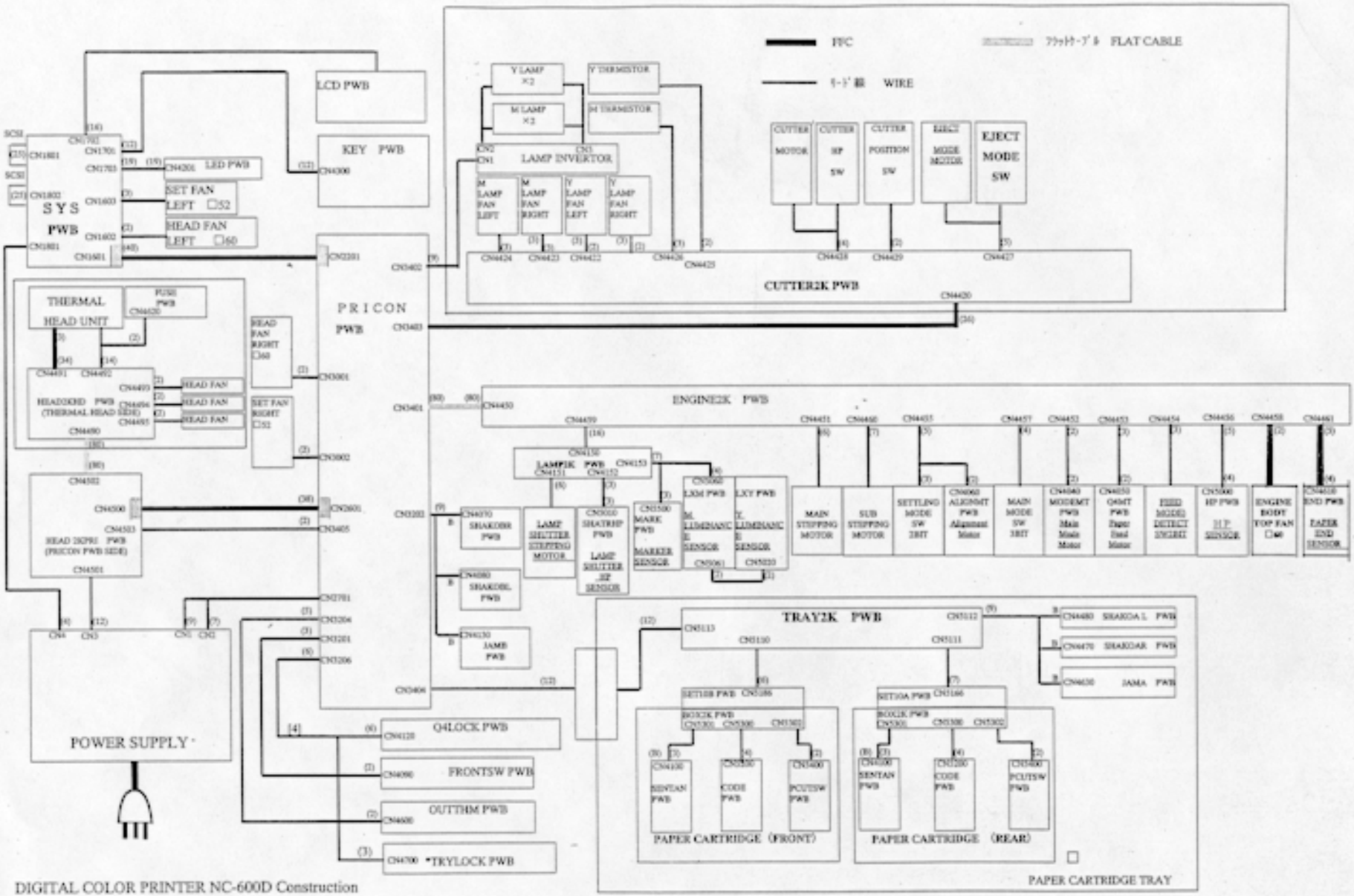

DIGITAL COLOR PRINTER NC-600D Construction

B はボードインタフェイスを示す。 明示なきは3BIT

'B' shows board-in type connector.

[] はワイヤ数、 ( ) はコネクタピン数、 {H} は手付け専用コネクタ

'[ ]' shows number of wire. '( )' shows number of connector 's pin.

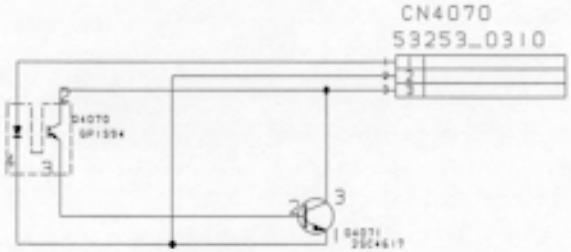

3										
2										
1										
△	変	更	内	容			担当	変更通知番号	年	月	日

開発コード	Y-130	検図		承認		H11年10月7日	名称	SHAKOBR基板回路図	
部品番号	CB0503-0800					回路図	図番	BTS0905-00	1/1
担当	HAYASHI								

富士写真フイルム株式会社　電子映像事業本部　設計部

△	変更内容	担当	設変通知番号	年 月 日
3				
2				
1				

開発コード	Y-130	検図		承認		H11年10月7日	名称	OUTTHM基板回路図
部品番号	CB0503-0F00					回路図	図番	BTS0911-00 1/1
担当	HAYASHI							

富士写真フイルム株式会社　電子映像事業本部　設計部

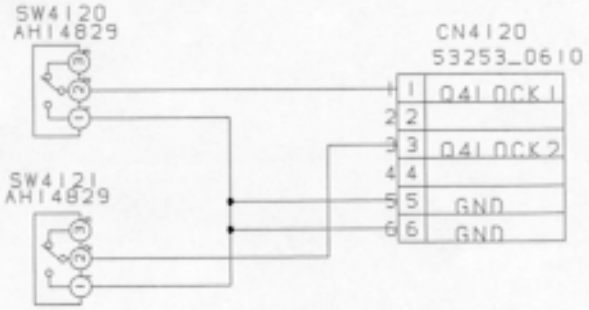

3										
2										
1										
△	変	更	内	容			担当	変更[redacted]	年 月 日	
開発コード	Y-130	検図		承認		H11年10月7日	名称	Q4LOC[redacted]板回路図		
部品番号	CB0503-0000					回路図	図番	BTS09[redacted]-00	1/1	
担当	HAYASHI									

富士写真フイルム株式会社　電子映像事業[redacted]　設計部

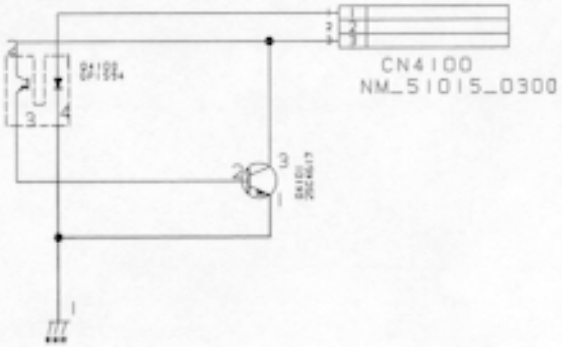

3											
2											
1											
△	変	更	内	容				担当	変更通知番号	年 月 日	
開発コード	Y-130	検図		承認		H11年10月7日	名称	SENTANA基板回路図			
部品番号	CB0505-0500					回路図	図番	BTS0908-00	1/1		
担当	HAYASHI										

富士写真フイルム株式会社　電子映像事業本部　設計部

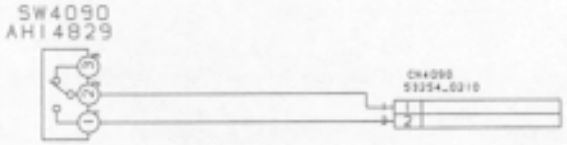

3											
2											
1											
△	変	更	内	容				担当	変更通知番号	年 月 日	
開発コード	Y-130	検図		承認		H11年10月7日		名称	FRONTSW基板回路図		
部品番号	CB0503-0A00					回路図		図番	BTS0987-00	1/1	
担当	HAYASHI										

富士写真フイルム株式会社　電子映像事業部　設計部

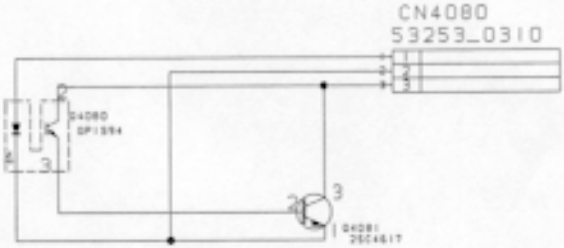

3											
2											
1											
△	変		更		内		容		担当	変更通知	年 月 日
開発コード	Y-130	検図		承認		H11年10月7日	名称	SHAKO基板回路図			
部品番号	CB0503-0900					回路図	図番	BTS09基-00	1/1		
担当	HAYASHI										

富士写真フイルム株式会社　電子映像事業部　設計部

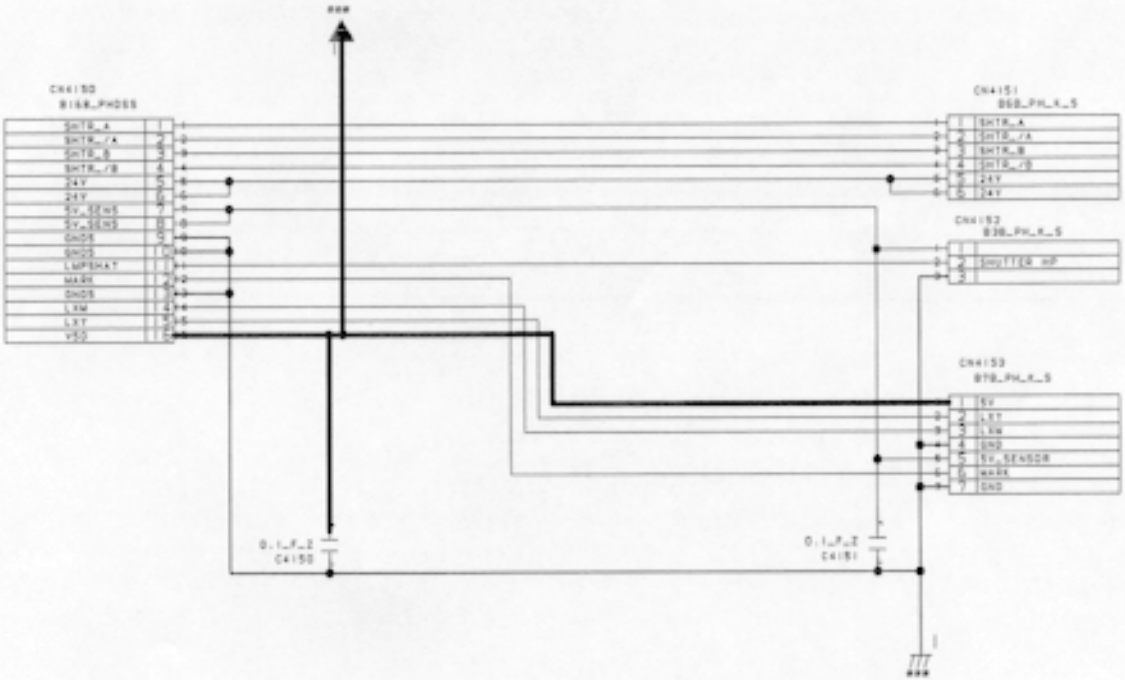

△	変	更	内	容	担当	変更通知番号	年 月 日
3							
2							
1							

開発コード	Y-130	検図		承認		H11年10月7日	名称	LAMP2K基板回路図	
部品番号	CB0503-0G00					回路図	図番	BTS0913-00	1/1
担当	HAYASHI								

富士写真フイルム株式会社　電子映像事業本部　設計部

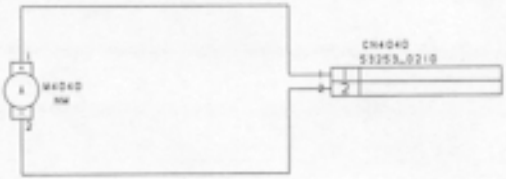

△	変	更	内	容	担当	変更通知番号	年 月 日
3							
2							
1							

開発コード	Y-130	検図		承認		H11年10月7日	名称	MODEMT基板回路図
部品番号	CB0503-0500					回路図	図番	BTS0902-00 1/1
担当	HAYASHI							

富士写真フイルム株式会社　電子映像事業本部　設計部

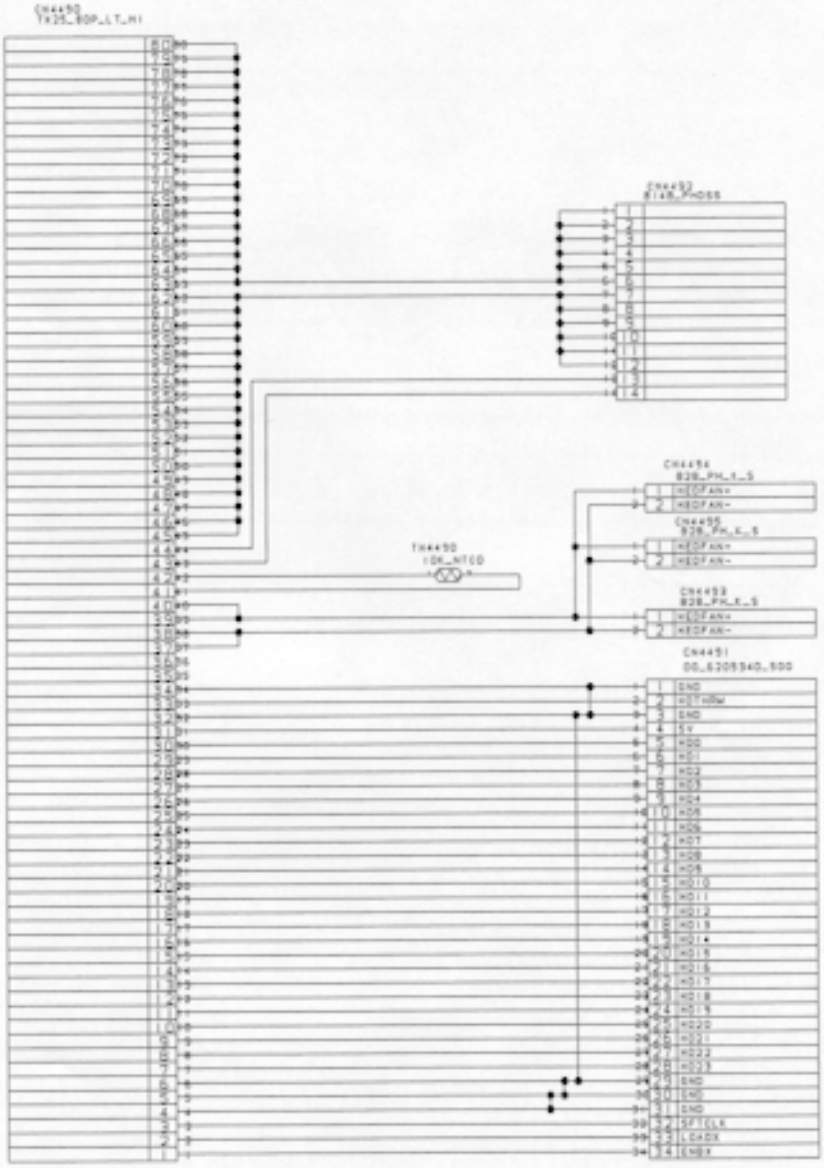

3										
2										
1										
△	変	更	内	容				担当	変更通知番号	年 月 日
開発コード	Y-130	検図		承認		H11年10月7日		名称	HED2KHD基板回路図	
部品番号	CB0503-0R00					回路図		図番	BTS0922-00	1/1
担当	HAYASHI									

富士写真フイルム株式会社　電子映像事業本部　設計部

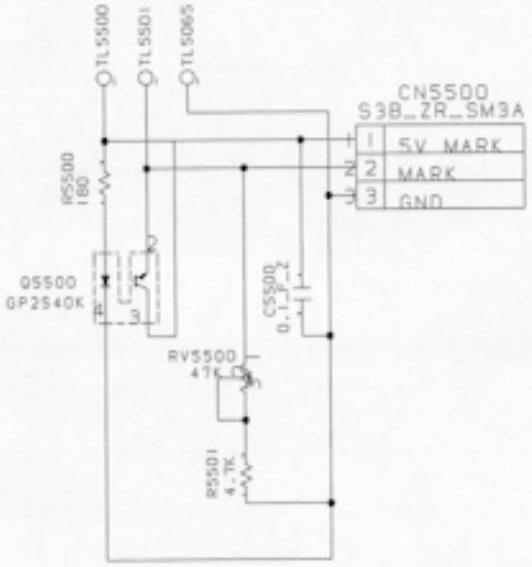

3											
2											
1											
△	変	更	内	容			担当	変更連絡部	年	月	日
開発コード	Y-130	検図		承認		H11年 4月14日	名称	MARK駆動回路図			
部品番号	CB0588-0500					回路図	図番	BTS1076-00	1/1		
担当	HAYASHI										

富士写真フイルム株式会社　電子映像事業部　設計部

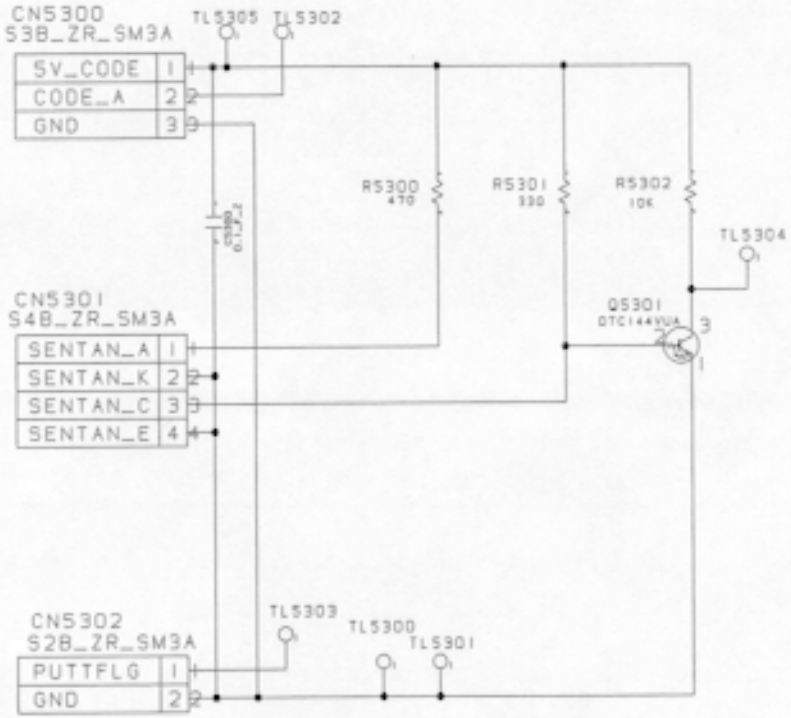

△	変	更	内	容	担当	変更通知番号	年 月 日
3							
2							
1							

開発コード	Y-130	検図		承認		H11年 4月14日	名称	BOX2KA基板回路図
部品番号	CB0505-0300					回路図	図番	BTS0936-00 1/1
担当	HAYASHI							

富士写真フイルム株式会社　電子映像事業本部　設計部

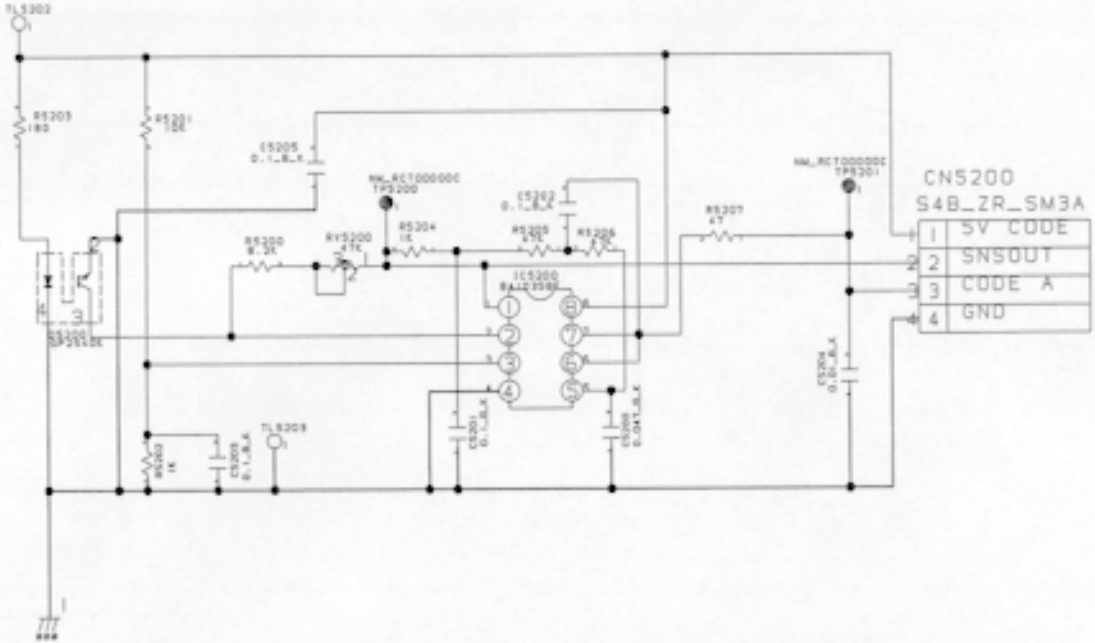

	変	更	内	容				担当	変更通知番号	年 月	
開発コード	Y-130	検図		承認		H11年 4月14日	名称	CODEA基板回路図			
部品番号	CB0505-0100					回路図	図番	BTS0934-00	1/		
担 当	HAYASHI										

富士写真フイルム株式会社　電子映像事業本部　設計部

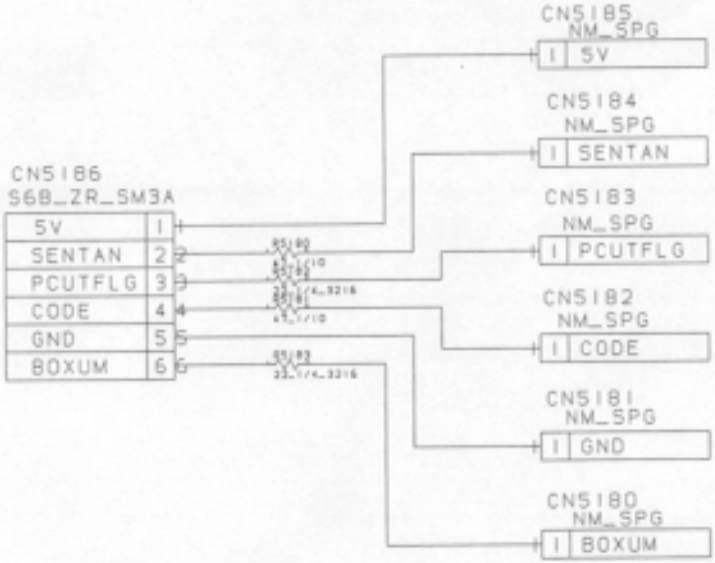

3											
2											
1											
凸	変			更		内		容	担当	変更通知番号	年 月
開発コード	Y-130	検図		承認		H11年 4月14日	名称	SET10B基板回路図			
部品番号	CB0503-0L00					回路図	図番	BTS0933-00	1/1		
担当	HAYASHI										

富士写真フイルム株式会社　電子映像事業本部　設計部

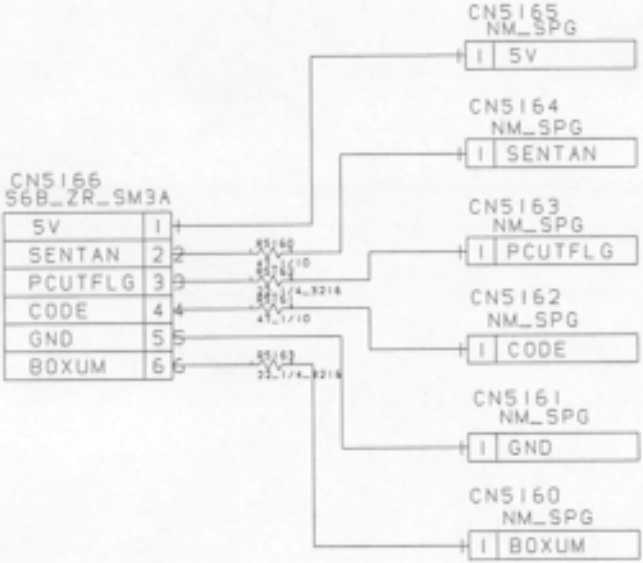

3											
2											
1											
△	変	更	内	容			担当	変更通知番号	年 月 日		
開発コード	Y-130	検図		承認		H11年 4月14日	名称	SET10A基板回路図			
部品番号	CB0503-0K00					回路図	図番	BTS0932-00	1/1		
担当	HAYASHI										

富士写真フイルム株式会社　電子映像事業本部　設計部

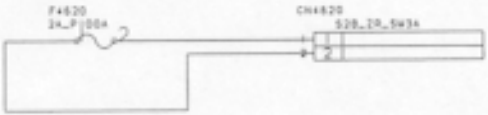

△	変更内容	担当	型更通知番号	年 月 日
3				
2				
1				

開発コード	Y-130	検図		承認		H11年10月7日	名称	FUSE基板回路図
部品番号	CB0503-0U00					回路図	図番	BTS0930-00 1/1
担当	HAYASHI							

富士写真フイルム株式会社　電子映像事業本部　設計部

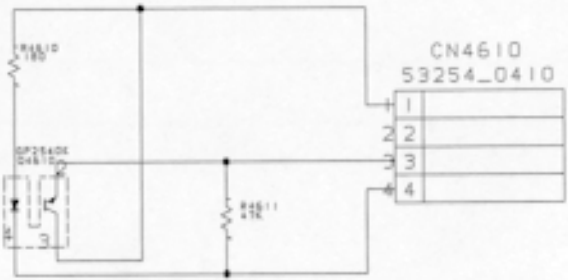

3										
2										
1										
△	変	更	内	容				担当	変更通知番号	年 月 日

開発コード	Y-130	検図		承認		H11年10月7日	名称	END基板回路図	
部品番号	CB0503-0T00					回路図	図番	BTS0929-00	1/1
担当	HAYASHI								

富士写真フイルム株式会社　電子映像事業本部　設計部

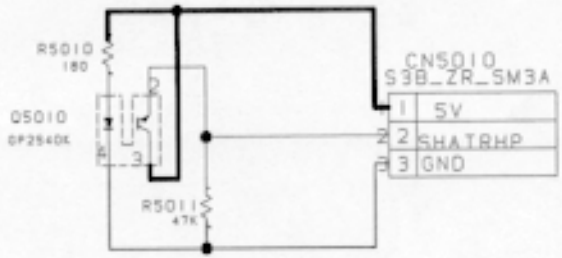

3											
2											
1											
△	変	更	内	容				担当	変更通知番号	年 月 日	
開発コード	Y-130	検図		承認		H11年4月14日	名称	SHATRHP基板回路図			
部品番号	CB0503-0C00					回路図	図番	BTS0928-00		1/1	
担当	HAYASHI										

富士写真フイルム株式会社　電子映像事業本部　設計部

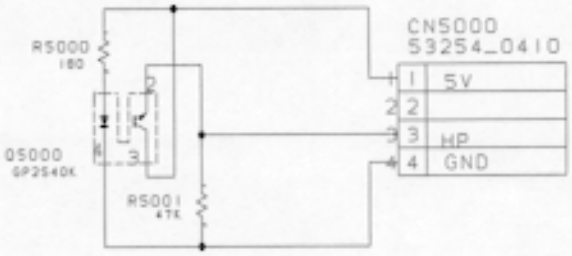

3											
2											
1											
△	変	更	内	容				担当	変更通知番号	年 月 日	
開発コード	Y-130	検図		承認		H11年4月14日		名称	HP基板回路図		
部品番号	CB0503-0B00					回路図		図番	BTS0927-00	1/1	
担当	HAYASHI										

富士写真フイルム株式会社　電子映像事業本部　設計部

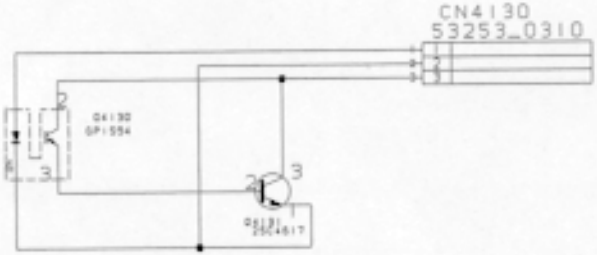

3											
2											
1											
△	変	更	内	容				担当	設更通知番号	年	月 日

開発コード	Y-130	検図		承認		H11年10月7日	名称	JAMB基板回路図	
部品番号	CB0503-0E00					回路図	図番	BTS0926-00	1/1
担当	HAYASHI								

富士写真フイルム株式会社　電子映像事業本部　設計部

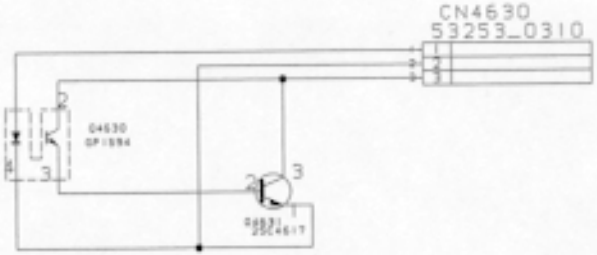

△	変更内容	担当	変更通知番号	年 月
3				
2				
1				

開発コード	Y-130	検図		承認		H11年10月7日	名称	JAMA基板回路図
部品番号	CB0587-0E00					回路図	図番	BTS0925-00 1/1
担当	HAYASHI							

富士写真フイルム株式会社　電子映像事業本部　設計部

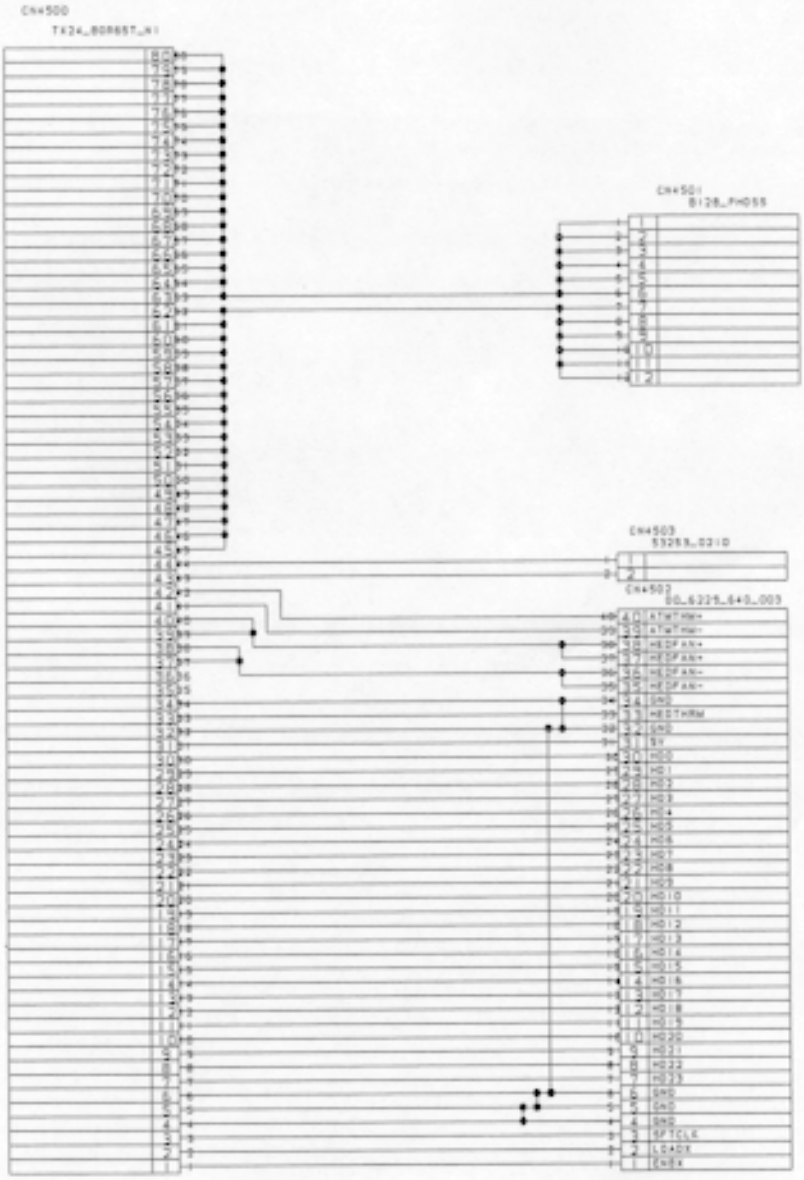

3									
2									
1									
△	変	更	内	容		担当	変更通知番号	年 月 日	
開発コード	Y-130	検図		承認	H11年10月7日	名称	HED2KPR1基板回路図		
部品番号	CB0503-0500				回路図	図番	BTS0923-00	1/1	
担当	HAYASHI								

富士写真フイルム株式会社　電子映像事業本部　設計部

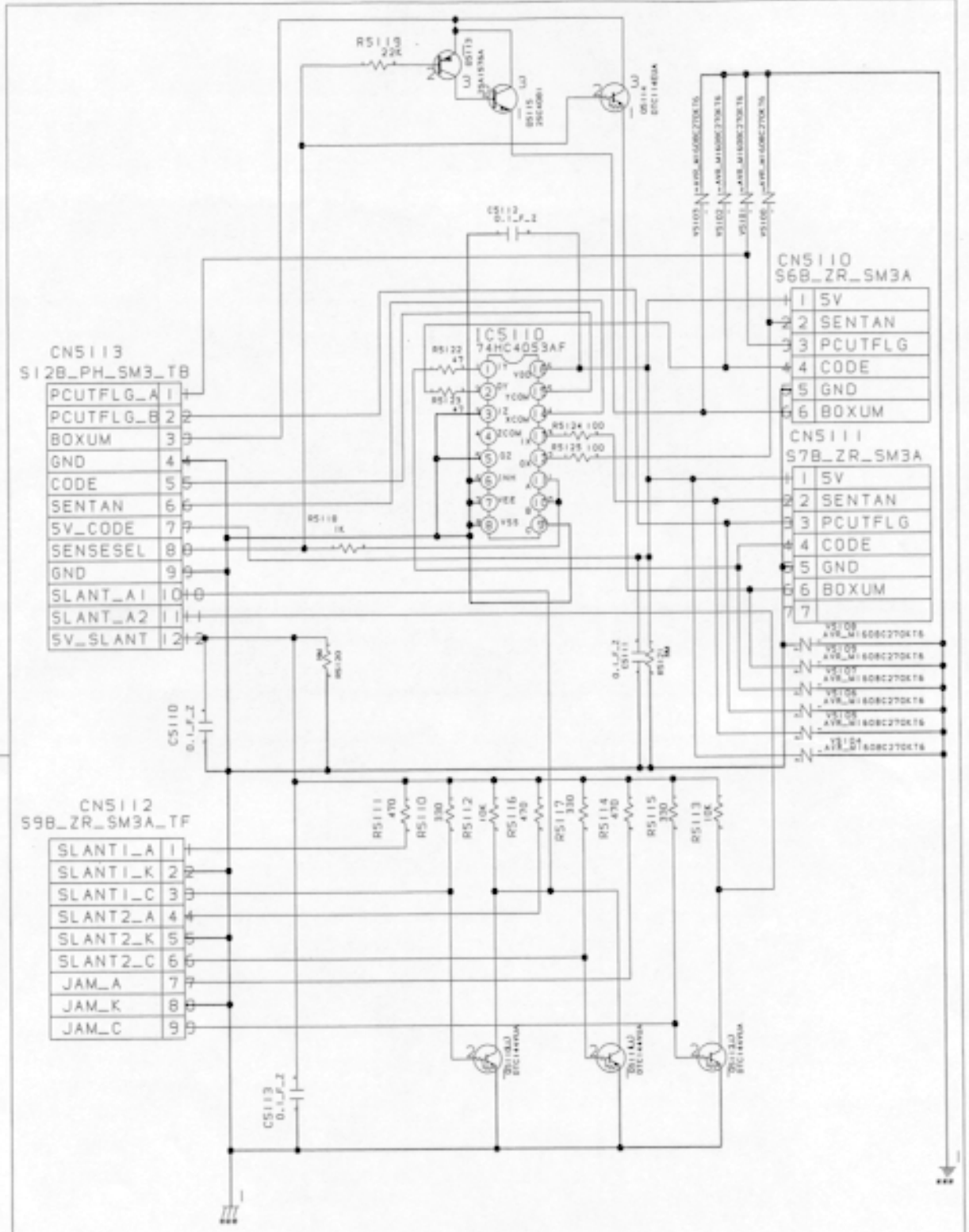

3									
2									
1									
△	変	更	内	容		担当	変更通知番号	年	月 日

開発コード	Y-130	検図		承認		H11年 4月14日	名称	TRAY2K基板回路図	
部品番号	CB0503-0400					回路図	図番	BTS0901-00	1/1
担当	HAYASHI								

富士写真フイルム株式会社　電子映像事業本部　設計部

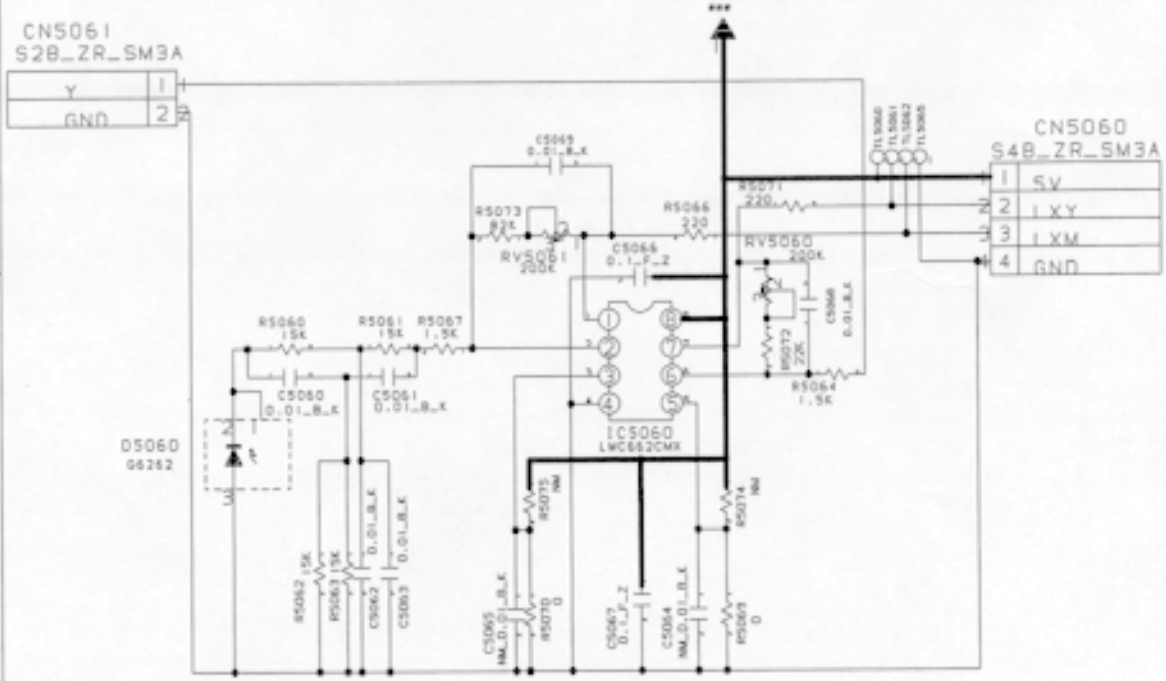

3							
2							
1							
△	変	更	内	容	担当	変更通知番号	年 月 日

開発コード	Y-130	検図		承認	H11年 4月14日	名称	LXM2基板回路図	
部品番号	CB0588-0200				回路図	図番	BTS0900-00	1/1
担当	HAYASHI							

富士写真フイルム株式会社　電子映像事業本部　設計部

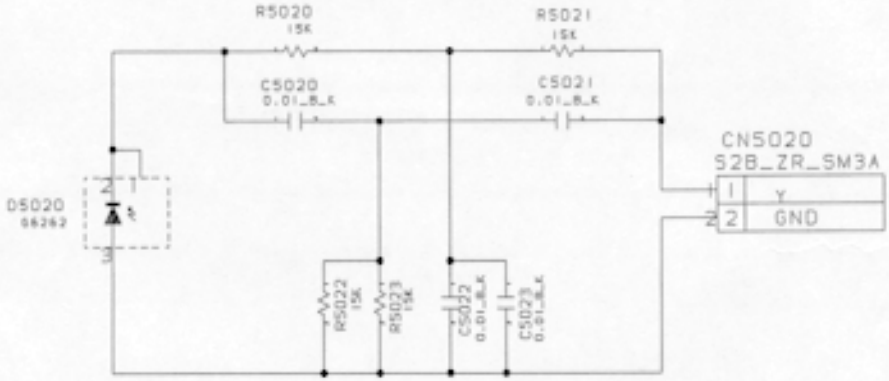

3											
2											
1											
△	変		更		内		容	担当	設変通知番号	年 月	日
開発コード	Y-130	検図		承認		H11年 4月14日	名称	LXY 基板回路図			
部品番号	CB0503-0200					回路図	図番	BTS0899-00		1/1	
担当	HAYASHI										

富士写真フイルム株式会社　電子映像事業本部　設計部

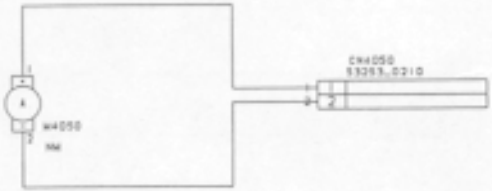

3											
2											
1											
△	変	更	内	容				担当	変更通知番号	年 月 日	
開発コード	Y-130	検図		承認		H11年10月7日		名称	Q4MT基板回路図		
部品番号	CB0503-0600					回路図		図番	BTS0903-00	1/1	
担当	HAYASHI										

富士写真フイルム株式会社　電子映像事業本部　設計部