FinePix-1400zoom I/F BlockDiagram
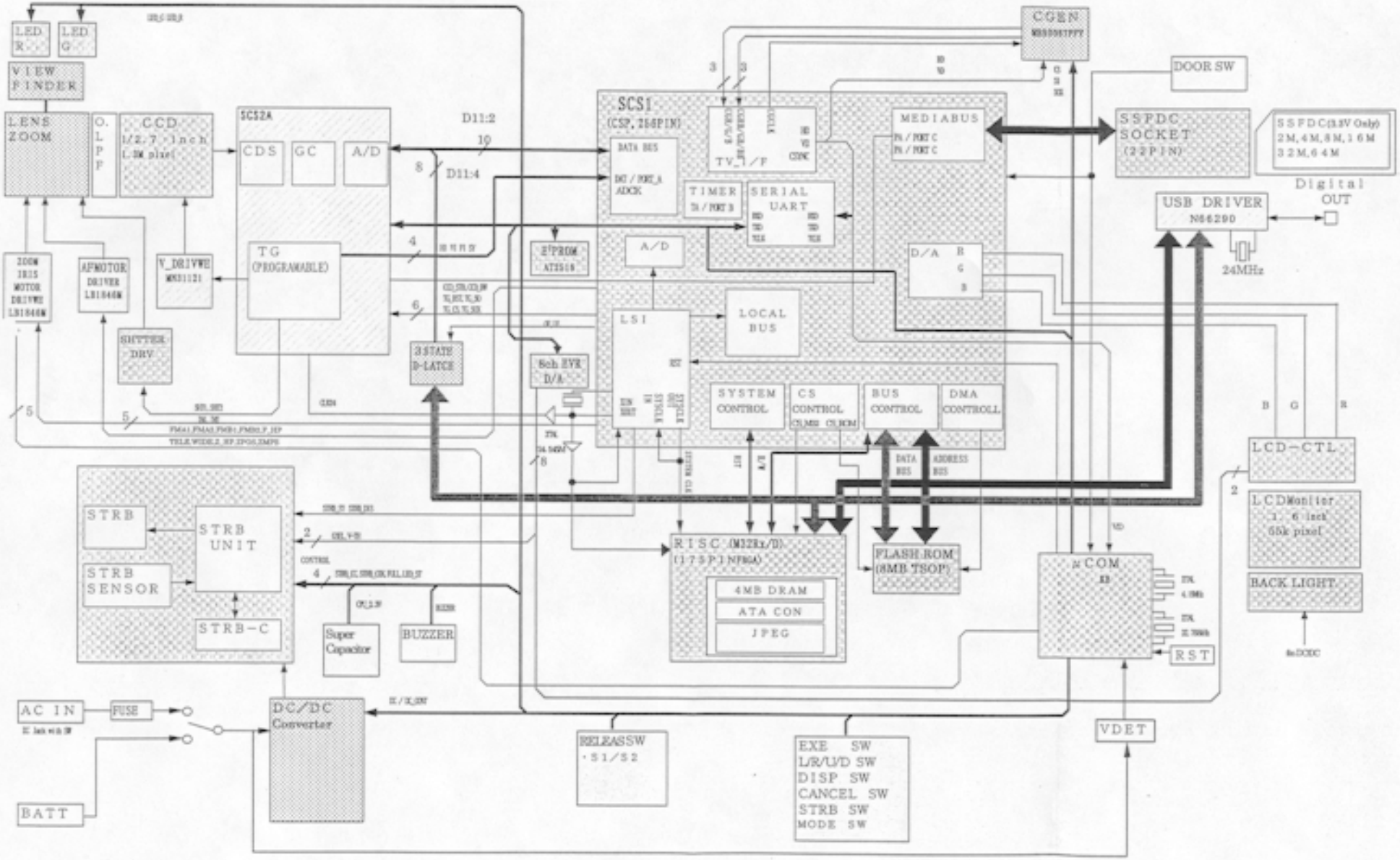
FCC ID:F9GFX-1400