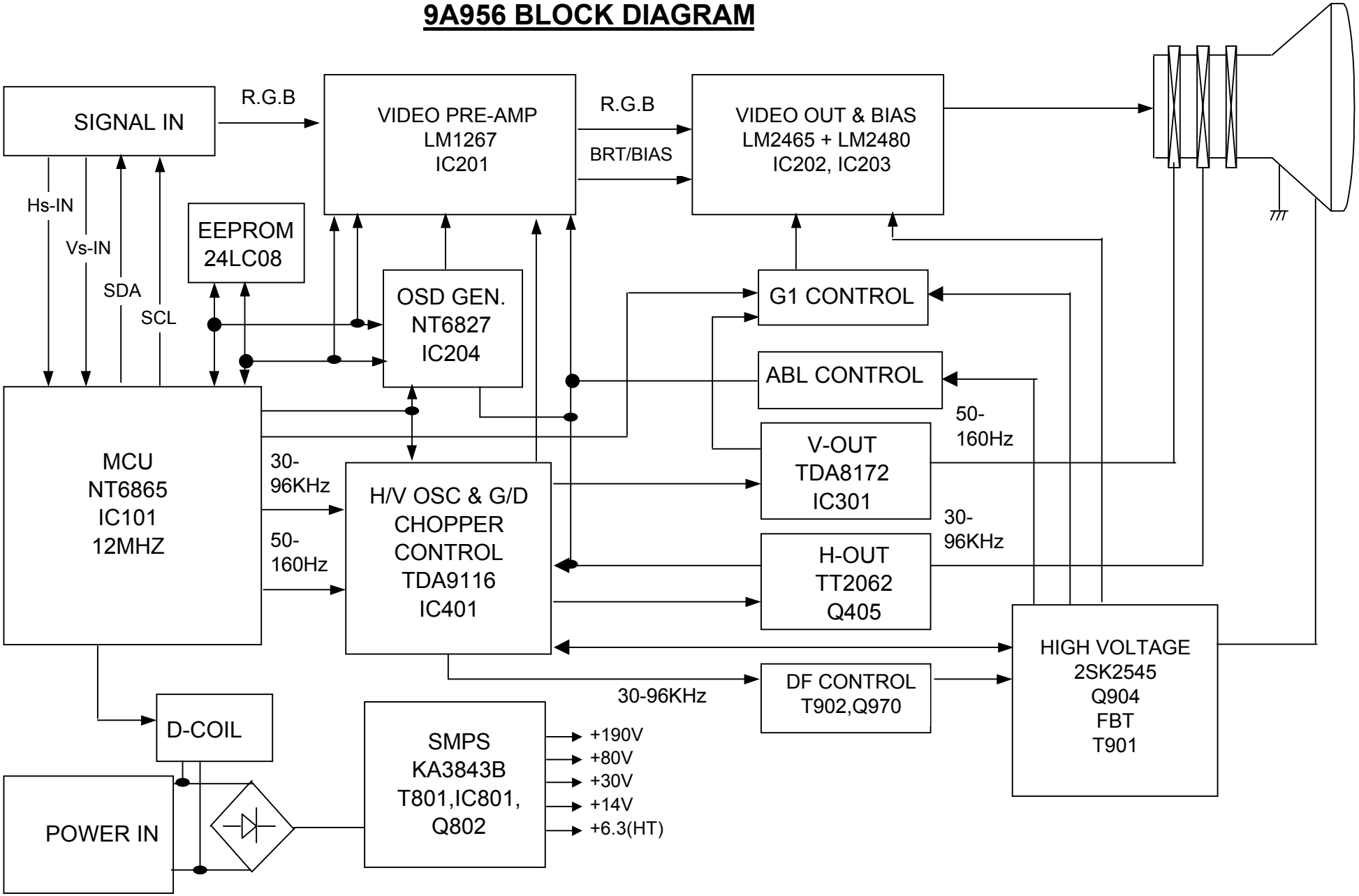9A956 BLOCK DIAGRAM