E712 BS BTM

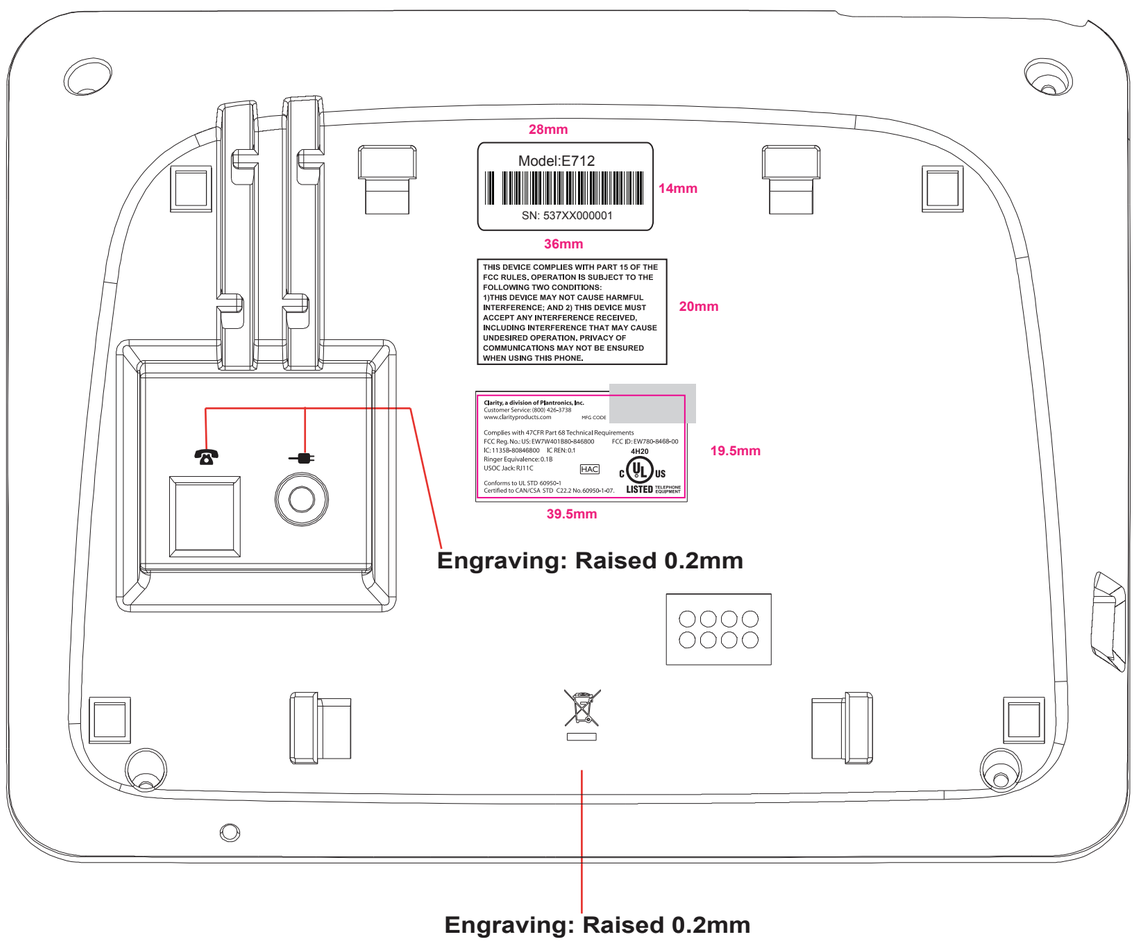

E712CC BS BTM

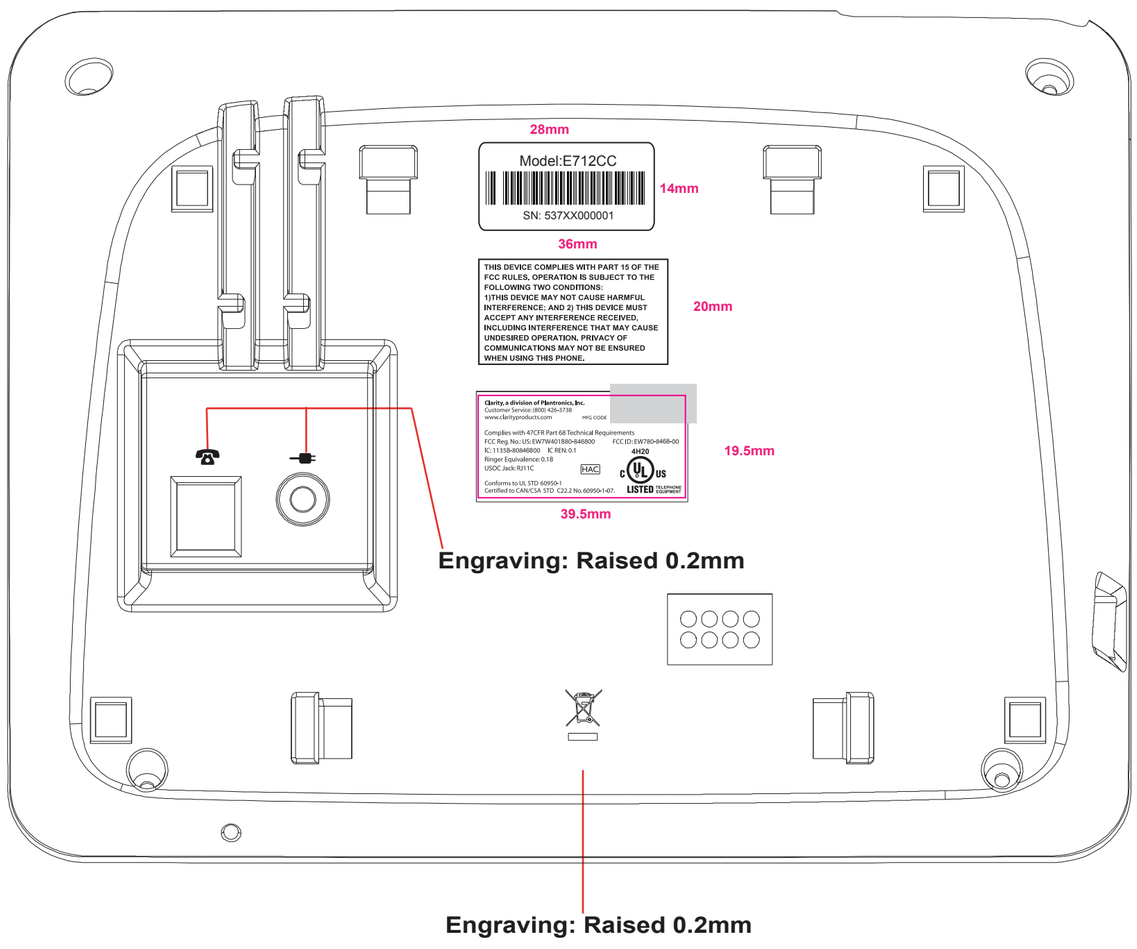

E713 BS BTM

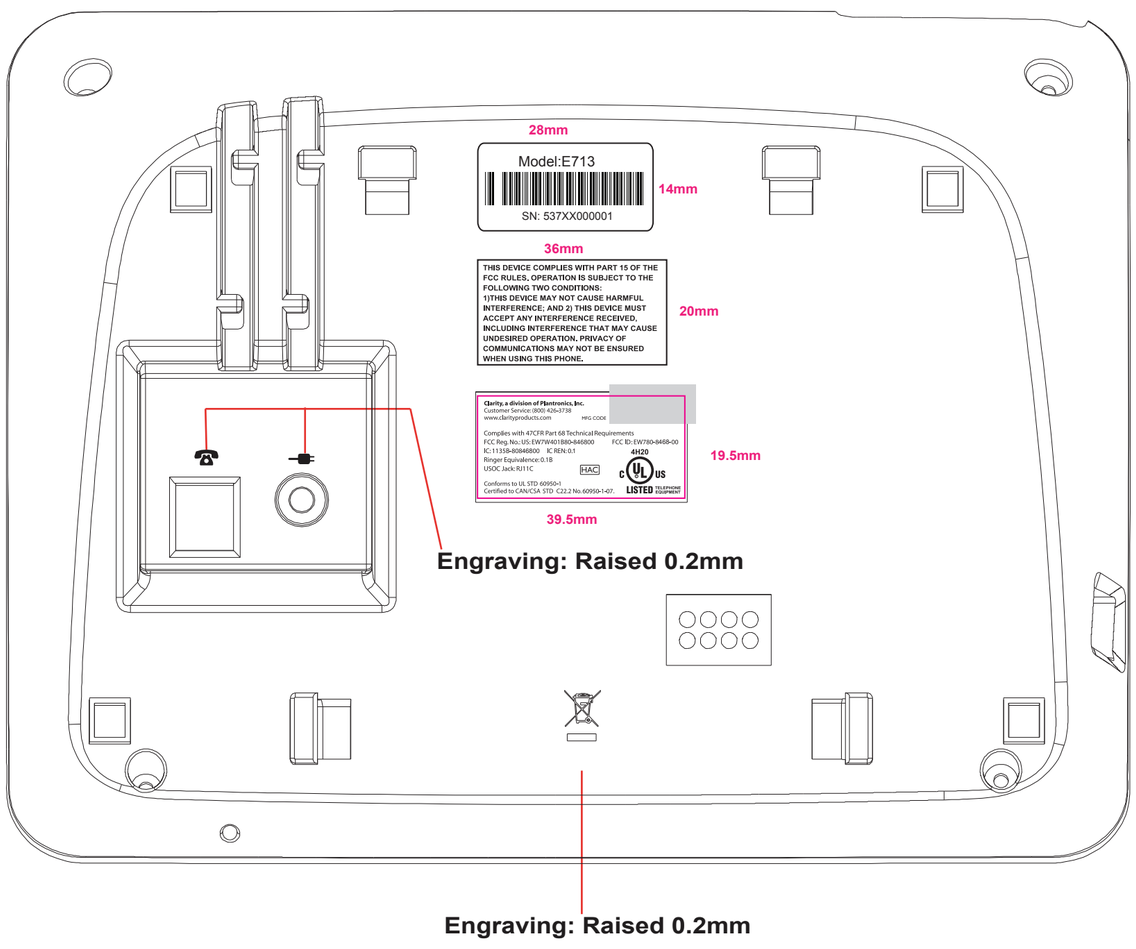

E713CC BS BTM

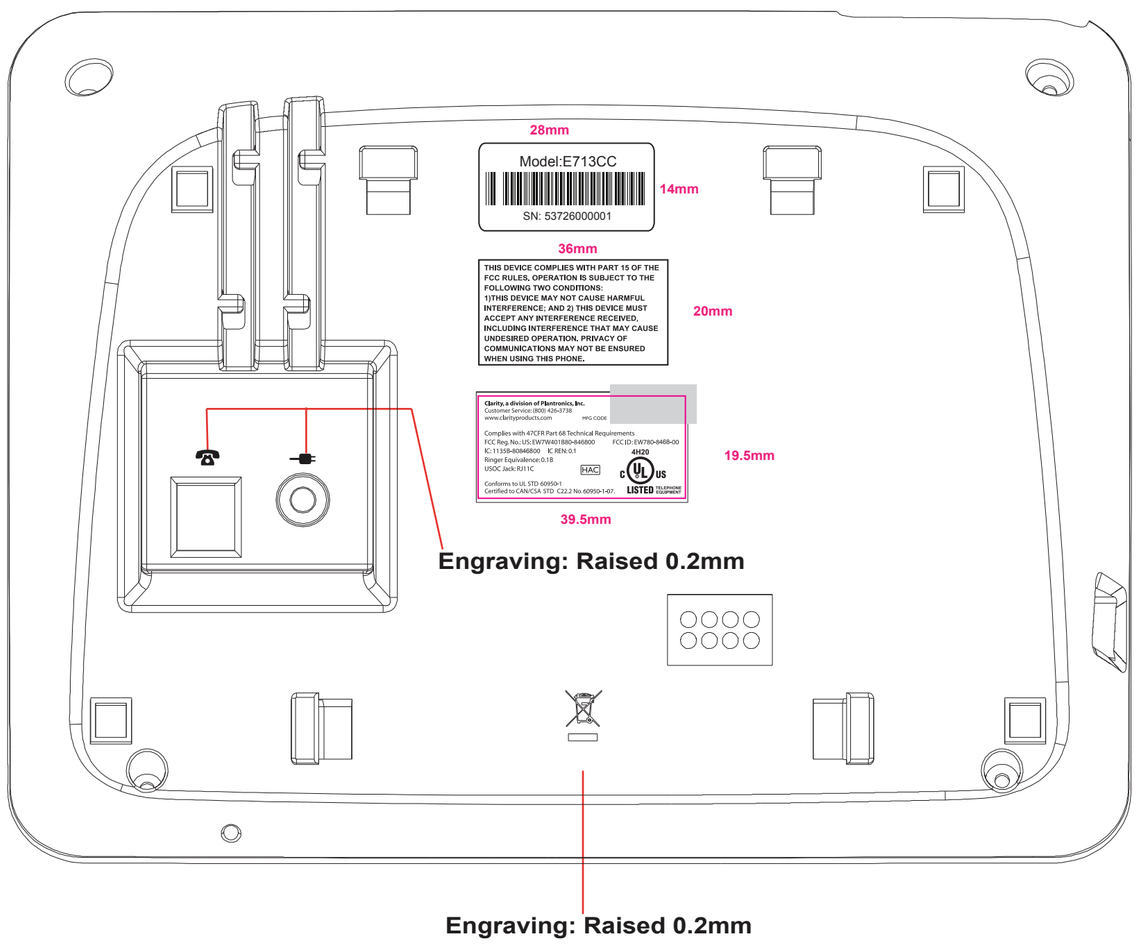

E714 BS BTM

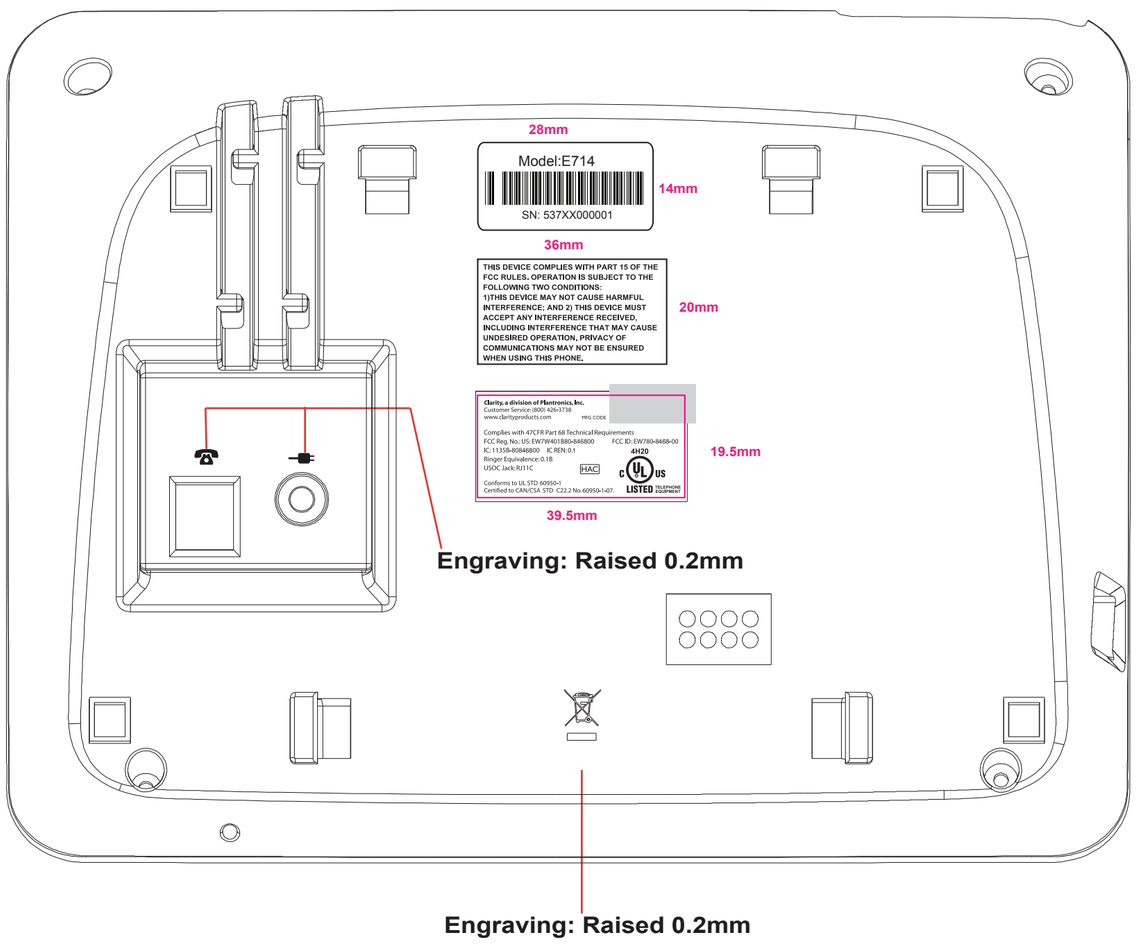

E714CC BS BTM

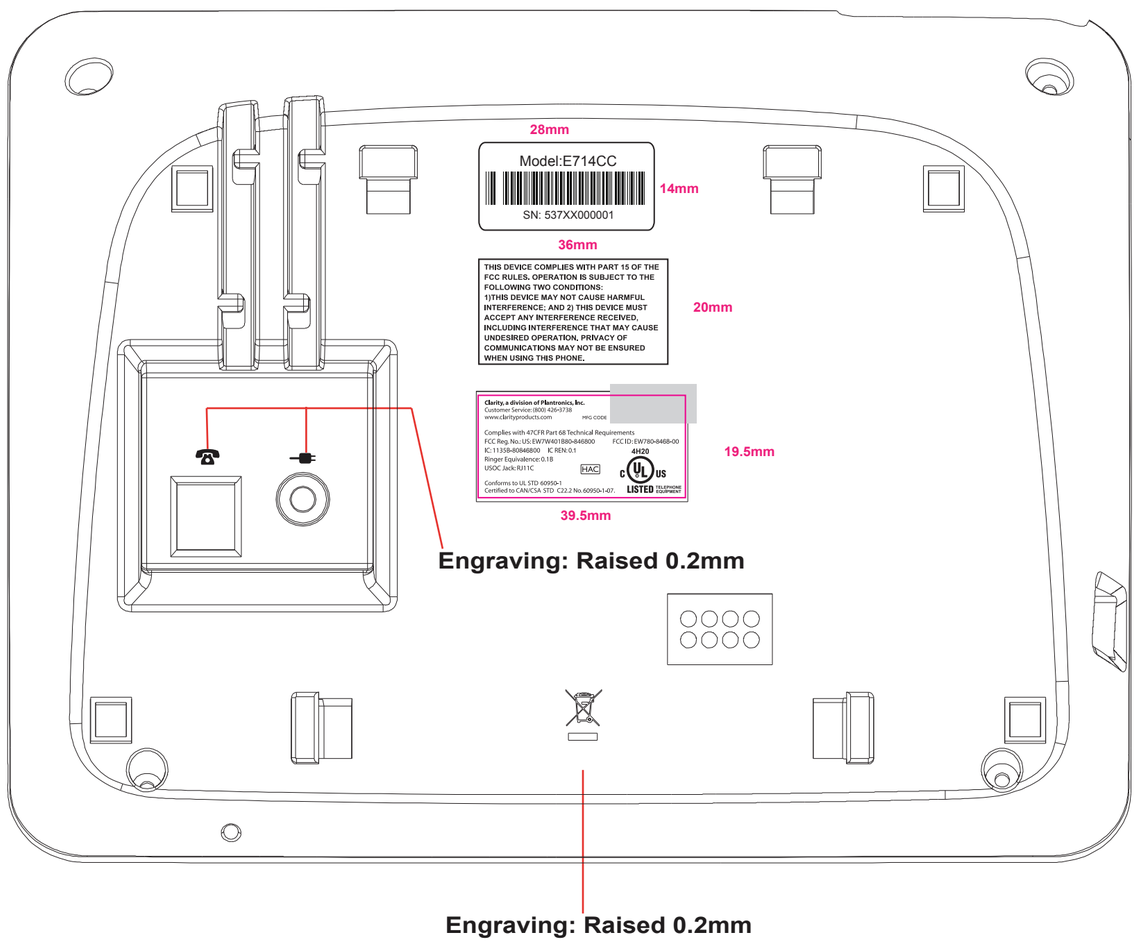

E814 BS BTM

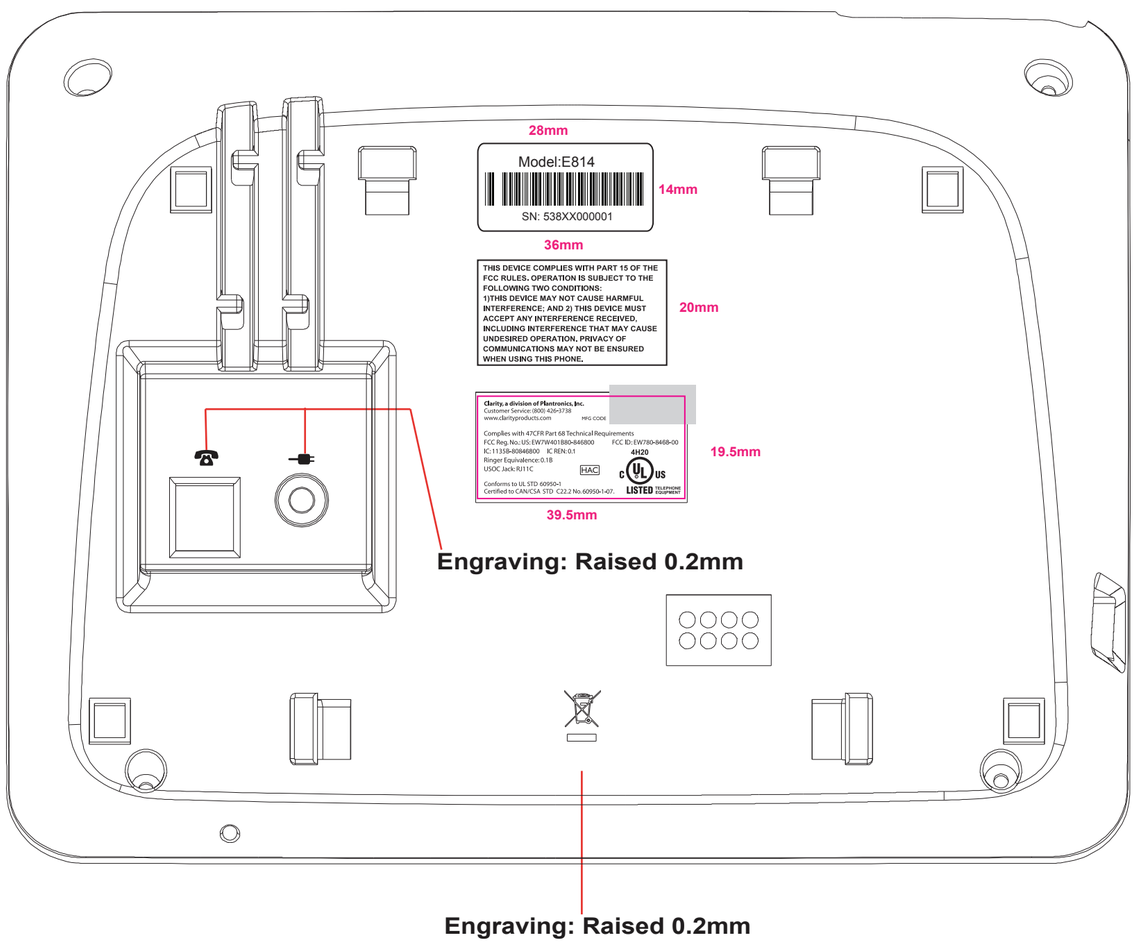
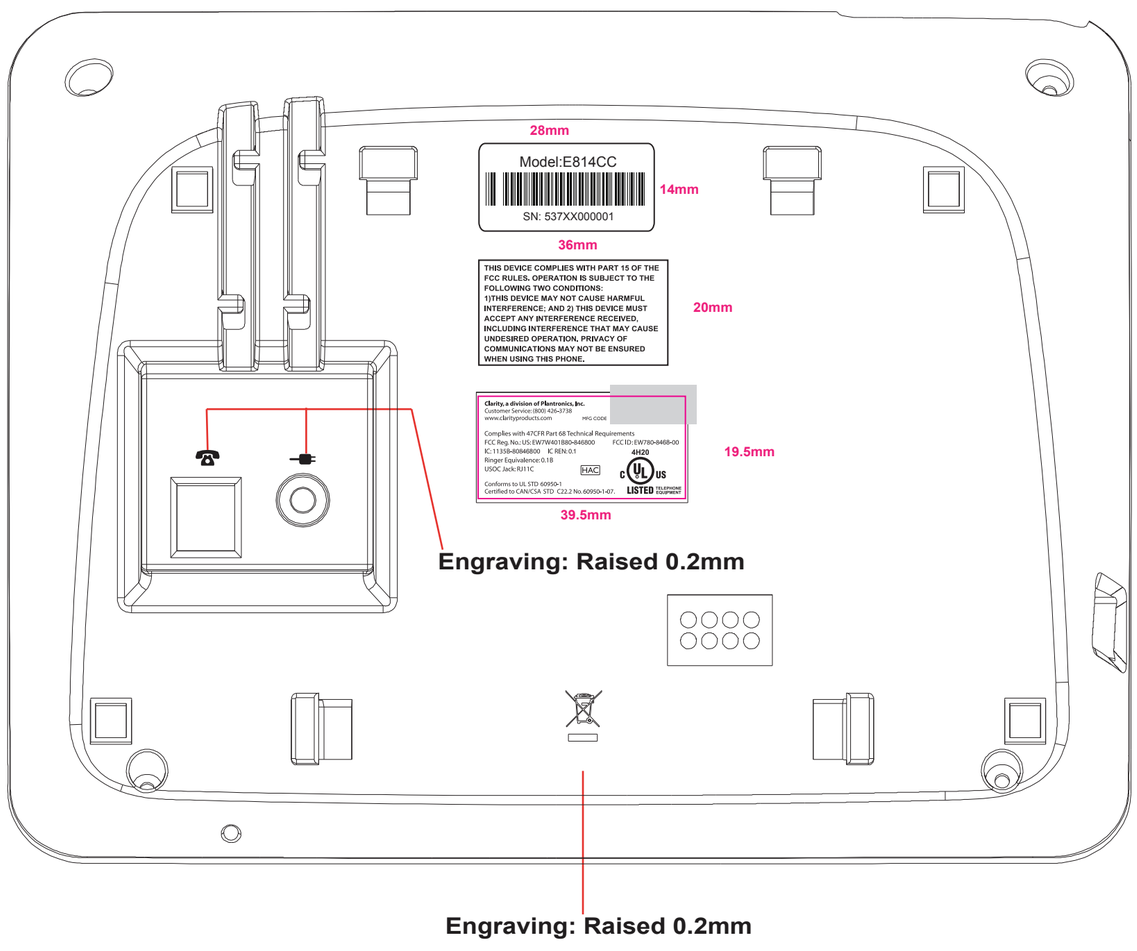
E814CC BS BTM