© Robert Bosch GmbH. Alle Rechte vorbehalten, auch bzgl. jeder Verfuegung, Verwertung, Reproduktion, Bearbeitung, Weitergabe sowie für den Fall von Schutzrechtsanmeldungen.

© Robert Bosch GmbH. All rights reserved, also regarding any disposal, exploitation, reproduction, editing, distribution, as well as in the event of applications for industrial property rights.

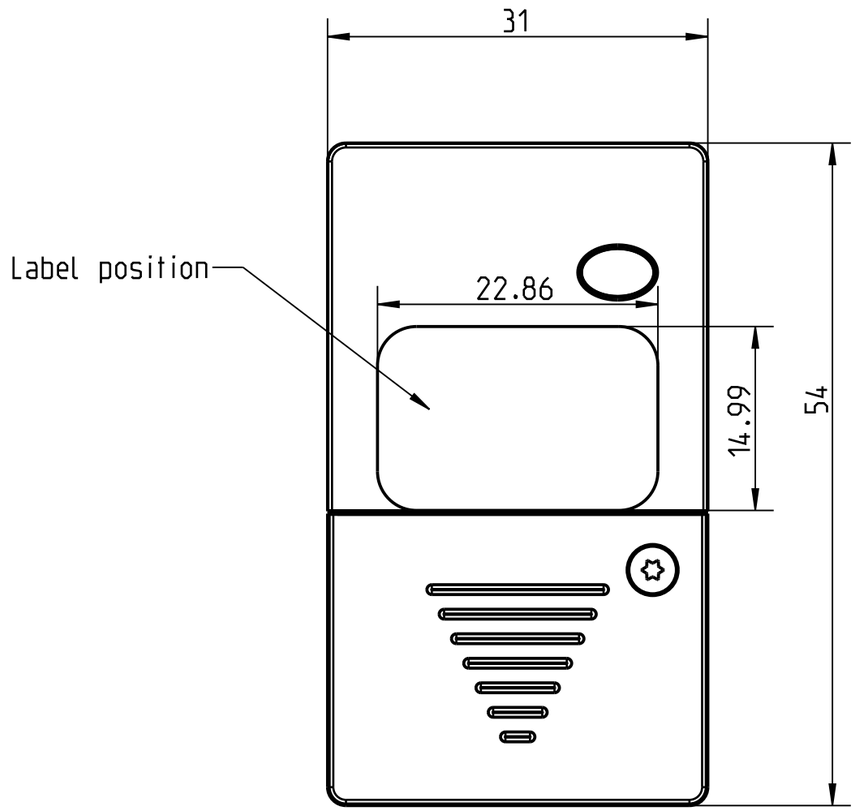

.	.	.	.	.	.		.	.
.	.	.	.	.	.		.	.
.	.	.		.	.		.	.
01	F03X03156001	20150914	GAM2ZHU	GAM2ZHU	.		ST/ENI-ZHU	.
Ind.	Change/Aend.	YYYYMMDD	Drawn/Gez.	Checked/Gepr.	Releas./Freig.	BWN	Resp. dept./Verantw. Abt.	Add. info./Zus. Info.

Treatment/ Behandlung	. .	Missed details/Fehlende Angaben .	Size/Gst. --
Mat./Stoff	.	From/Aus .	

Lang./Spr. en/de	.	Wght./Gew. .	BOSCH	ASM-SE-AMNEAL -FINAL . .		Sheet/Bl. 2/2
	Crit. P. .	Scale/M.stab 2:1	Mat.meets/Stoffe s N 2580-1	Syst. PE	Doc.type DRW F01U316770	DP/TD 001 Ind. 01 Format A3
MNR F01U316770					Repl. for	Repl. by