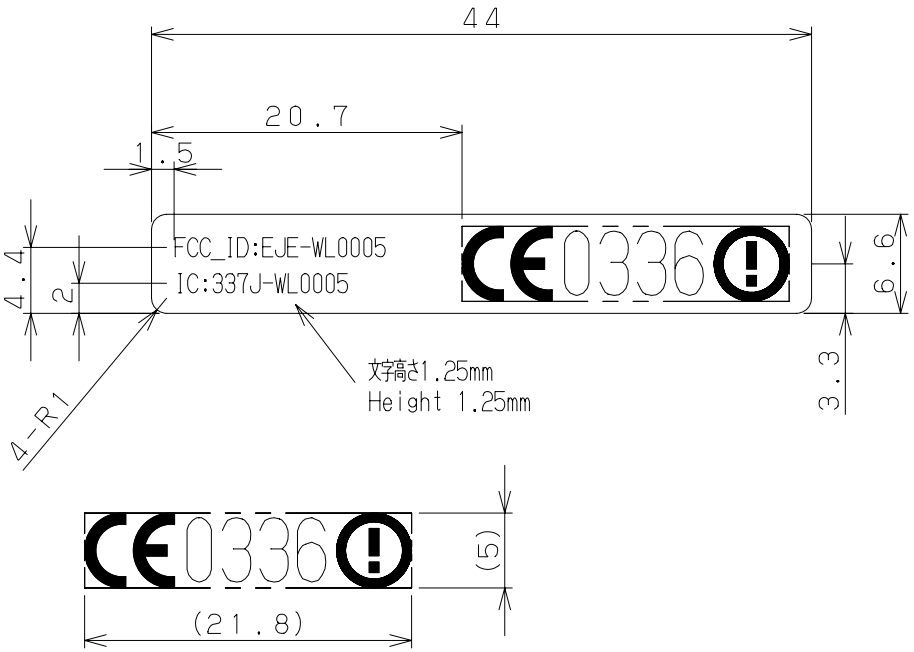

尺度2：1
SCALE 2:1

原寸大
Actual size

注意事項：（1）本ラベルにはUL及びCSA認定材を使用のこと。
（2）下地色＝ダークグレースブルーメタリック
（3）文字色は、白（抜き文字でも可）とする。
（4）外形線は印刷不要。

材料　：（1）ユポ紙　80μ（ANS－8相当）

処理　：（1）表面：ツヤ消しラミネート処理　　裏面：粘着剤付

その他　：（1）粘着剤は、耐熱・永久接着タイプとする。
なお、粘着力は、JIS　Z　0237　粘着テープ・粘着シートは
試験方法（180度引きはがし法）により”1kgf／25㎜幅”以上とする。
（2）粘着面は、保護紙付とする。

Note : (1) UL and CSA authorization materials must be used for this label.
: (2) Visible outline should not be printed.

Colour : (1) Back ground colour : Dark glace blue metalic.
(2) Symbol and All letter : white(or Pull out).

Material : (1) SS UPO Thickness=80μ. (ANS-8 or equ.)

Surface treatment : (1) Face:Delustering Laminating. Rear Surface:with adhesive.

Miscellaneous : (1) Pressure sensitive abhesive is heat resistance and permanent adhesive type.
Adhesive strength is for JIS Z 0237.
Adhesive tape and adhesion sheet is more ' 1kgf/25㎜ wigth' for test method. (peeled of 180 degrees).
(2) Adhesion surface is stick to protective paper.

OCAMPA Calexico2				LABEL, W-LAN	
SECTION	1322	NRN	F0204	XOCP183615-01	
030126	YOSHIDA		YOSHIDA	KOJIMA	001／1

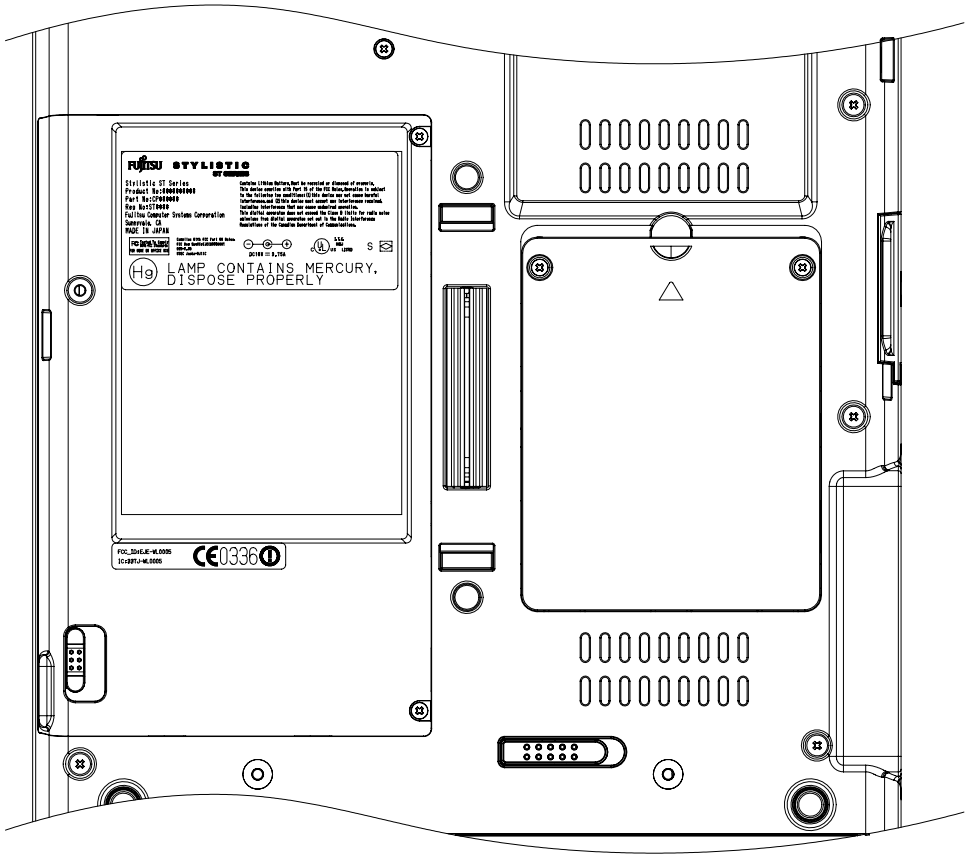

OCAMPA

SECTION 1322 NRN

2 /