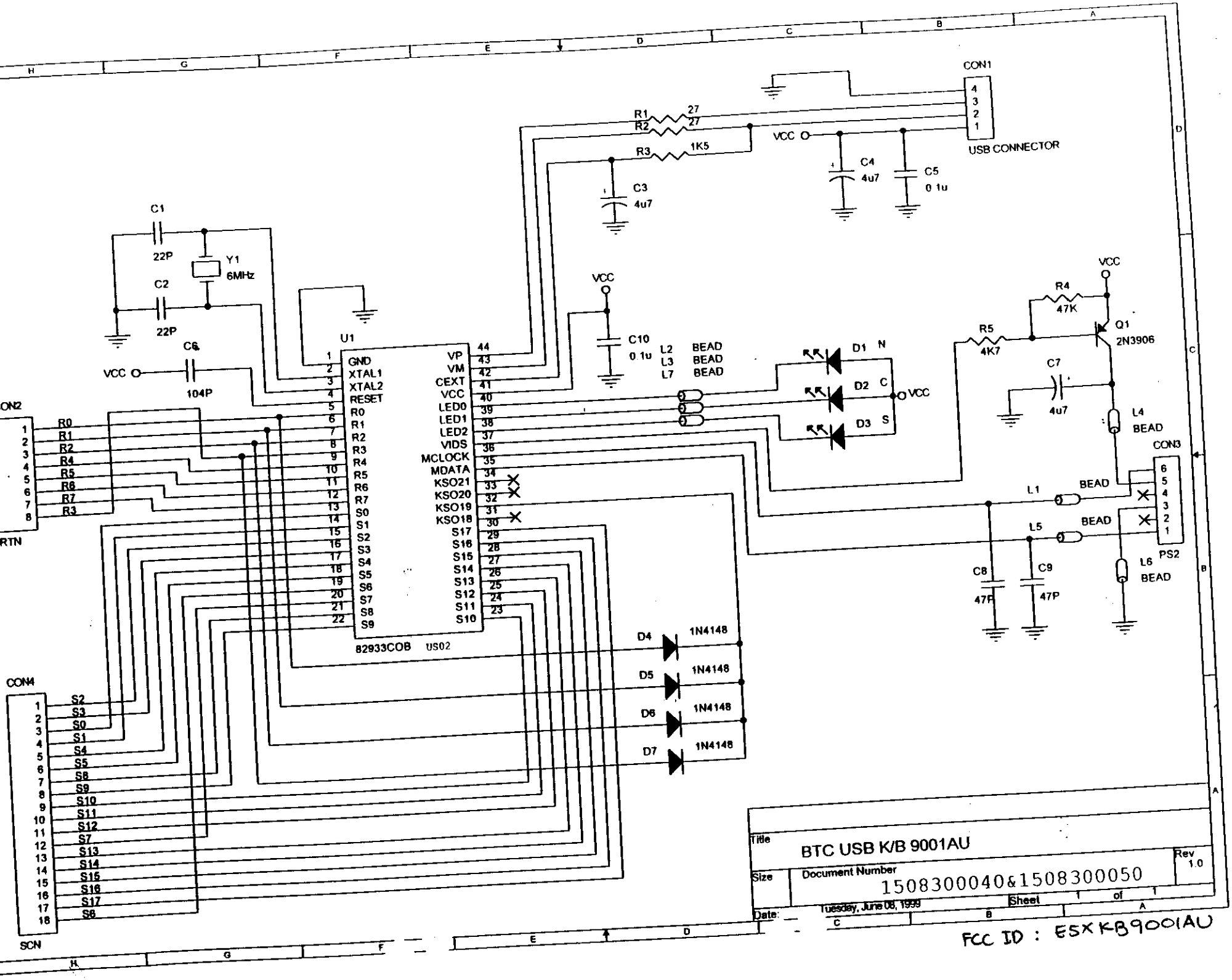

FCC ID : E5XKB9001AU