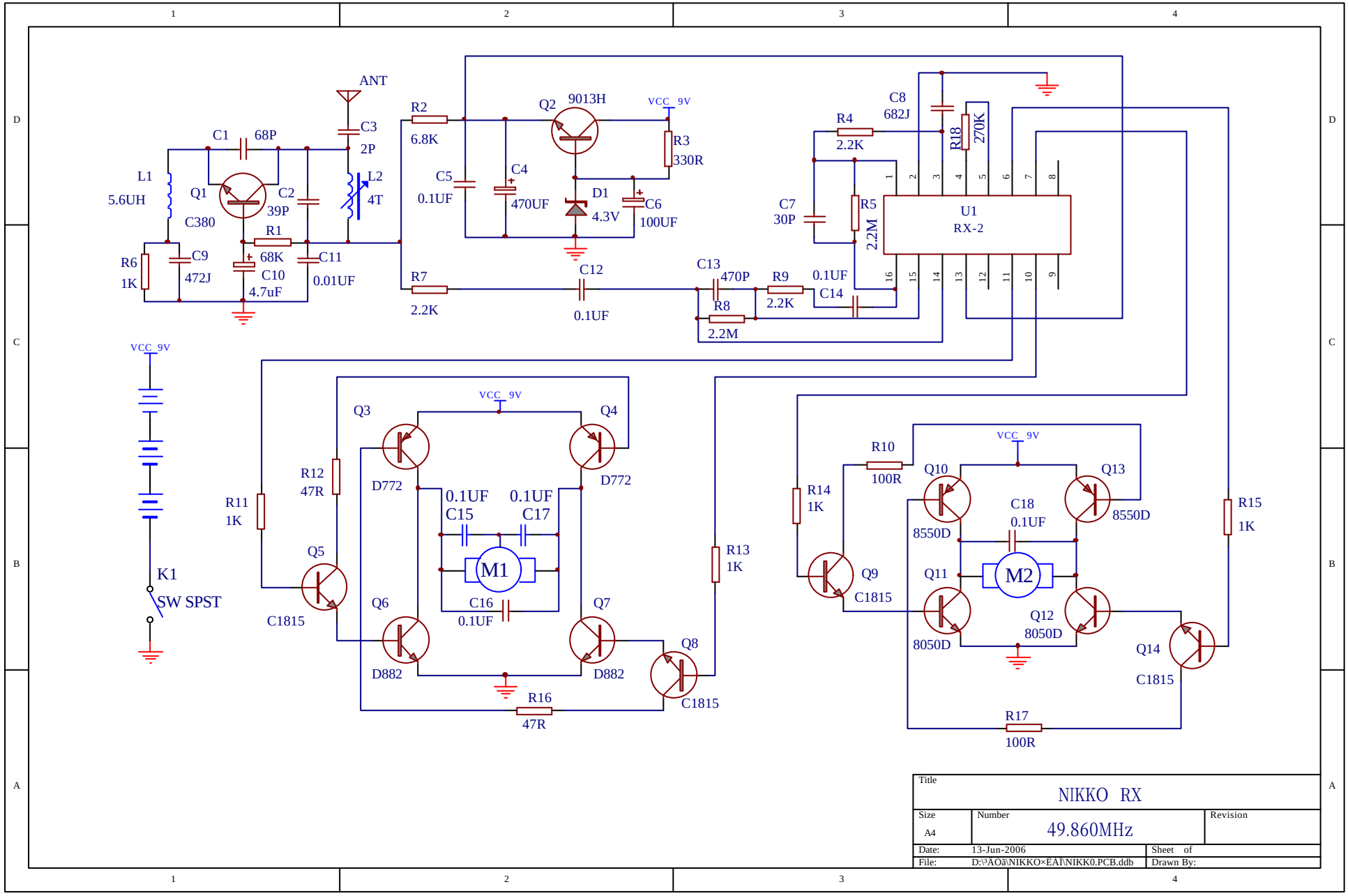
ANT
C1
68P
C3
2P
L1
5.6UH
Q1
C2
39P
L2
4T
C380
R1
68K
C10
4.7uF
C11
0.01UF
R6
1K
C9
472J
R2
6.8K
Q2
9013H
VCC_9V
R3
330R
C5
0.1UF
C4
470UF
D1
4.3V
C6
100UF
R7
2.2K
C12
0.1UF
C13
470P
R9
2.2K
R8
2.2M
C14
0.1UF
C8
682J
R4
2.2K
R18
270K
C7
30P
R5
2.2M
U1
RX-2
VCC_9V
K1
SW SPST
Q3
D772
Q4
D772
R12
47R
R11
1K
Q5
C1815
Q6
D882
0.1UF
C15
0.1UF
C17
M1
C16
0.1UF
Q7
D882
Q8
C1815
R16
47R
R13
1K
R10
100R
Q10
8550D
Q13
8550D
R14
1K
Q9
C1815
C18
0.1UF
M2
Q11
8050D
Q12
8050D
R15
1K
Q14
C1815
R17
100R
Title
NIKKO RX
Size
A4
Number
49.860MHz
Revision
Date: 13-Jun-2006
Sheet of
File: D:\³ÃÓã\NIKKO×ÉÃÎ\NIKK0.PCB.ddb
Drawn By: