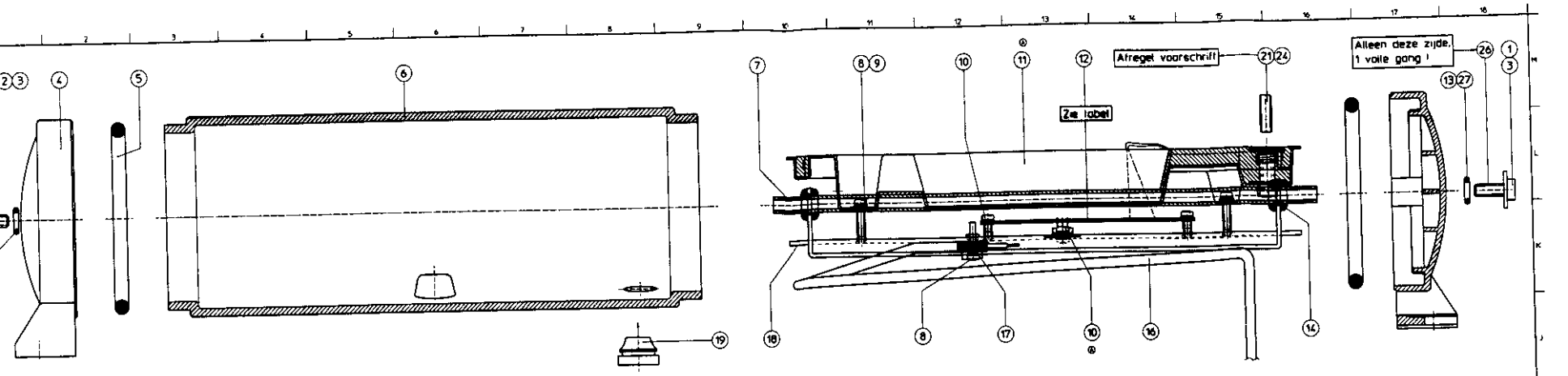

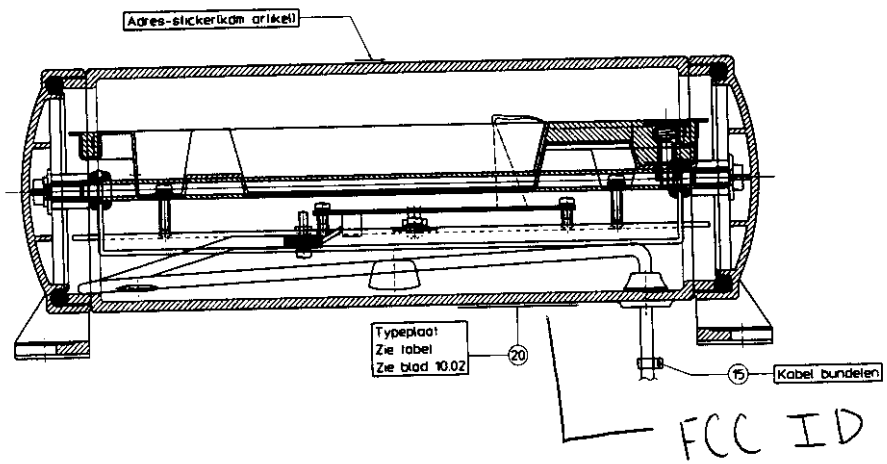

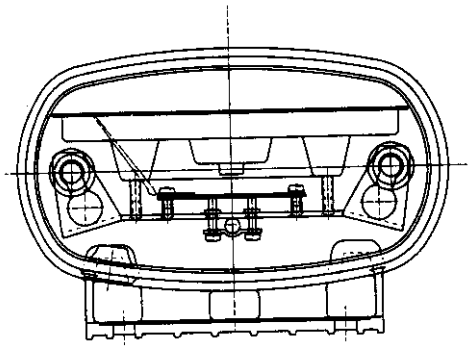

FCC ID

March 31, 1998.

22 DOOS

23 TOPABEL

25 STICKER(op doos)

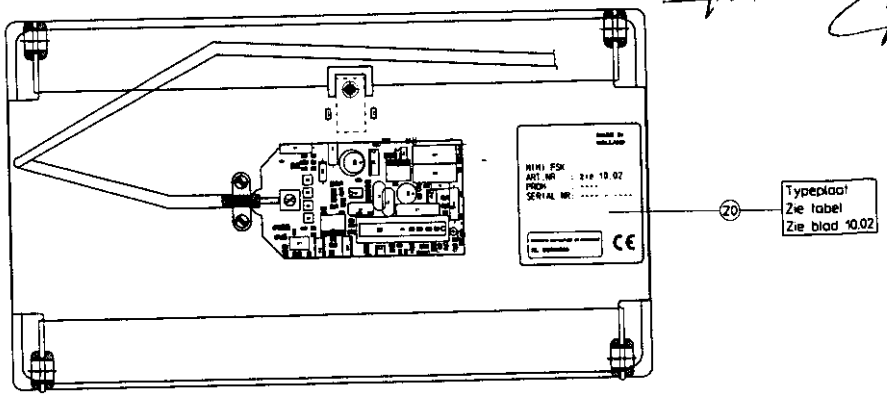

TABEL		
Art. nr	Omschrijving	Pos 12
9870849	MIMI FSK 150 FDX-B SURGE	7813554
9867589	MIMI FSK 150 FDX-B NEDAP	7813554
9870857	MIMI FSK 120 SURGE	7814151
9869336	MIMI FSK 120 NEDAP	7814151

Wijz. Nr	Index	Datum	Omschrijving		Get.
	E				
	D				
	C				
9004	B	980223	Pos 15 (fa) verwijderd		JE
8348	A	980129	Pos 11 gewijzigd. Pos 28 vervallen.		JE

Reach ISO 1302 in uw Maatsteenmed. aan Drw.: JE d.d.: 970131

ERGOMED HOLLAND

TOLERANTIE Lineair ---- ± - Hoek △ ±°

Schaal: 1 : 1 Gel.: JE d.d.: 970702

Formaat: A 1 Gec.: DJR d.d.: 980129

MIMI FSK

Te Hagers niveau T0000-000

Nr.: T1250-500

Blad 10.01 van 2

Artikelnummer ZIE TABEL

De documenten in het eigendom van de N.V. Nederlandsche Apparatenfabriek "HAGER" en mag zonder toestemming niet aan derden ter inzage worden gegeven of worden gecopieerd. Auteursrechtelijk voorbehouden. Volgens de van

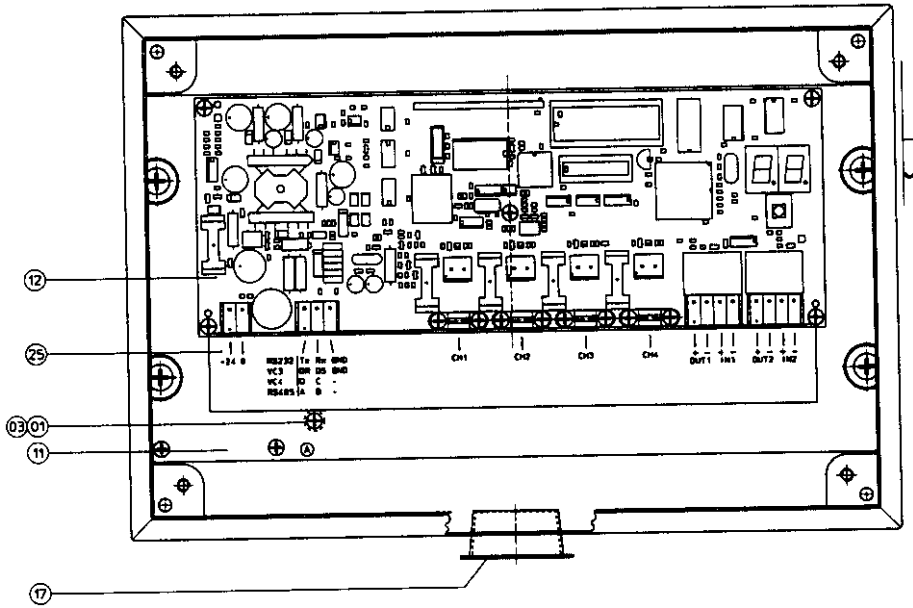

22 TEKSTPLAAT MTL ZIE BLAD 10.02

Label with FCC information.

13 DOOS 315x245x100

14 ZAK PE TRANPARANT 320x500

15 VERP INSTAFILL KOMPONENT A

16 VERP INSTAFILL KOMPONENT B

23 TEKSTPLAAT WIT ZIE BLAD 10.02

24 TEKSTPLAAT BRADY 30x10 BLAUW

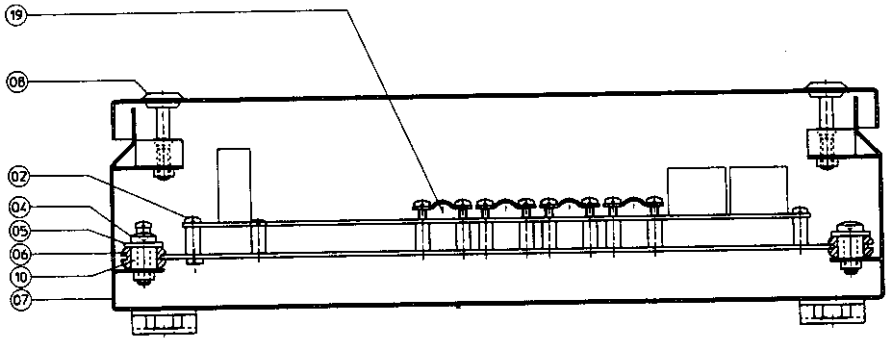

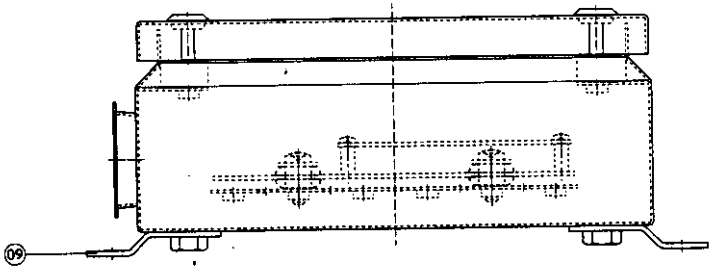

	E			
	D			
	C			
09041	B	300398	POS 2 M3x6 is nu M3x12. POS 21 is POS 2 geworden	02
09034	A	170398	POS 2 was 5x is nu 7x	02
Wijz. Nr	Wijze	Datum	Omschrijving	Gek.

GREENLO HOLLAND

TOLERANTIE: Lineair ---- -- Hoek △ --

Ruwh. ISO 1302 in µm | Hoofdeenheid mm | Ontw. OZ d.d. 971013 | Schaal 1 : 1 | Gek. OZ d.d. 980330 | Formaat: A 1 | Gec. d.d.:

ID-CONTROLLER (IDC) SURGE

Nr.: T1250-526

Blad: 10.01 Van: 2

Artikelnummer: 9867562

Te Hogere niveaus T0000-000

De gegevens in het eigendom van de N.V. Nederlandsche Apparatenfabriek "NEDAP" en zijn zonder toestemming noch aan derden ter inzage worden gegeven of worden gebruikt. Auteursrecht voorbehouden. Aansprakelijkheid volgens de wet