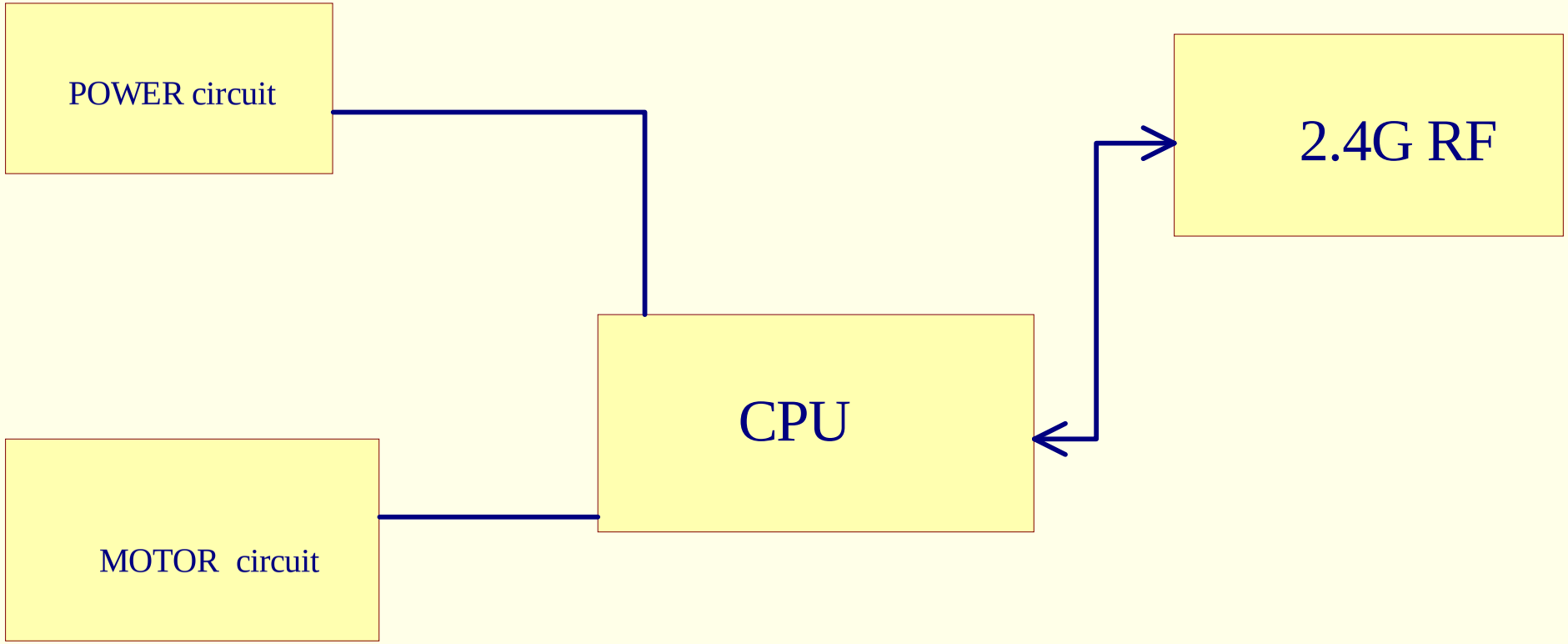

DG-2812-TX SCH