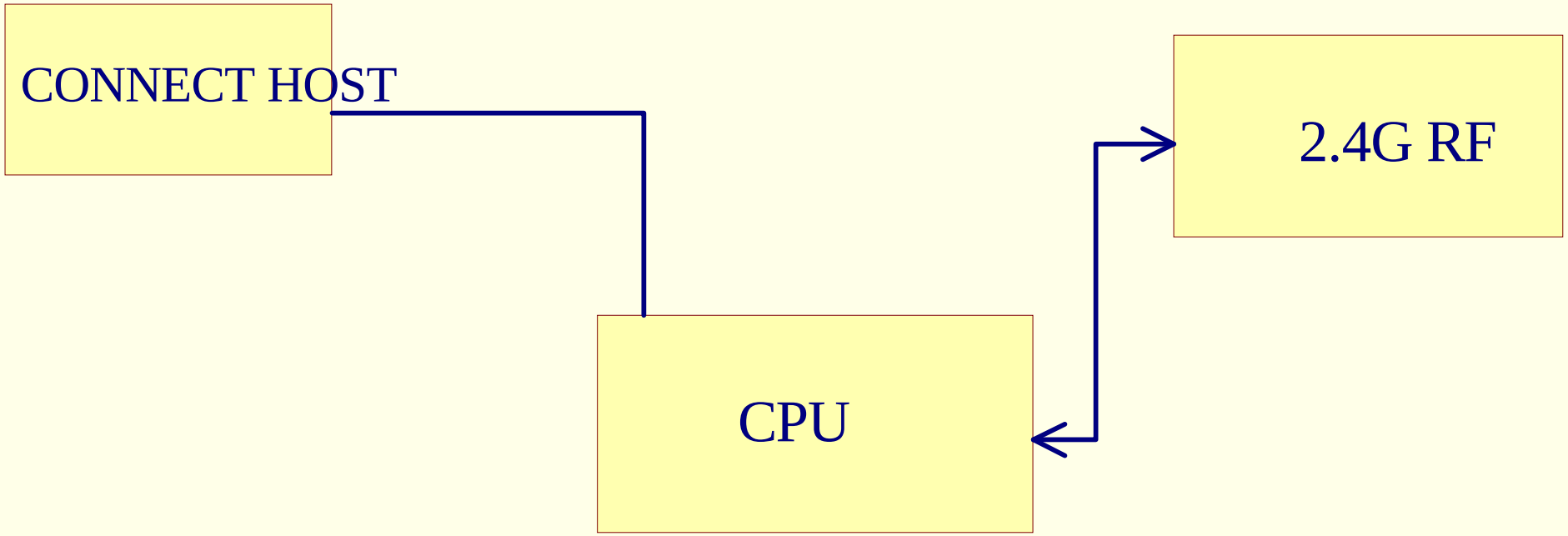

DG-2812-RX SCH