配布先	
捺	
合計	

指示なき寸法公差は（単位mm）	寸法部分	25以下	25～100	100～250	250～400	400～500	500を超える	SHARP	図番
	寸法公差	±0.05	±0.1	±0.15	±0.2	±0.3	±0.5		

改訂	年 月 日	担当	検図	通報／連絡書番号	備考
設定	・ ・				
△1	・ ・				
△2	・ ・				
△3	・ ・				
△4	・ ・				

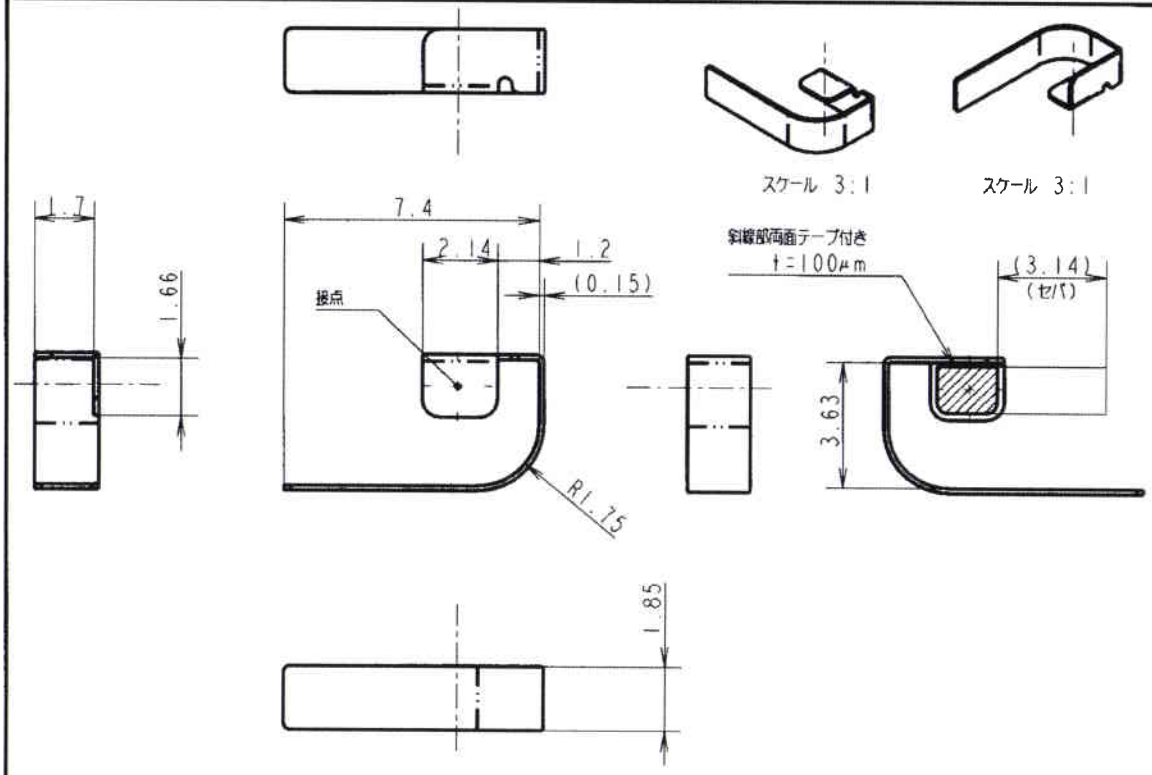

11. 1、2を満足するよう、納入形態を管理すること。
10. P面にバリ、カエリなきこと。
9. 曲げ内RはR0.1以下とする。
8. Auめっき部のカエリは0.02以下とする。
7. カエリは0.05以下とする。
6. 指示なき曲げ角度は90°±1°とする。
5. 指示なきコーナーエッジ部はR0.2とする。
4. 指示なきコーナーRはR0.5とする。
3. 指示なき寸法公差は別表どおりとする。
2. 製品に変形等なきこと。
1. 当部品は電気接点部品のため、キズ、ヨゴレ、指紋等なきこと。

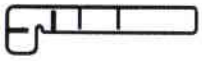

スケール 2:1

(Make assure of "Report on Environmental Impact Substances Contained in Parts and Materials" concerning any parts and/or materials made and/or used in this technical drawing.)

正式図

・本図面で制作・使用される部品・材料等の含有化学物質は、「環境負荷物質含有状況報告書」のとおり。

・本部品の加工／組み立て等の全生産工程において一切のオゾン層破壊物質を使用しない事。 旧図面は失効とする

出図	西暦 2008 年 8 月 7日	材質	SUS304CSP -1/2H t=0.15	仕上	素材 部分：金めっき(0.5um) 下地：Niめっき(1um) 打ち抜き	名称	BTアンテナ
	■設計通報 □連絡書（PNxxxx ）号						
	□新設 □置換 □変更 △～△						
検図	検図	担当	山本	コード	QANTWA136AFZZ	適用機種	o-357
部門	パーソナル通信事業部 第2技術部	西暦	2008年 8月 7日作成	3角図法	尺度 5:1	縮尺は変更しないこと	

シャープ株式会社 通信システム事業本部

先行発行	
捺	
合計	