QUICK START GUIDE

CLUB ONE

BC

JBL by HARMAN

WHAT'S IN THE BOX

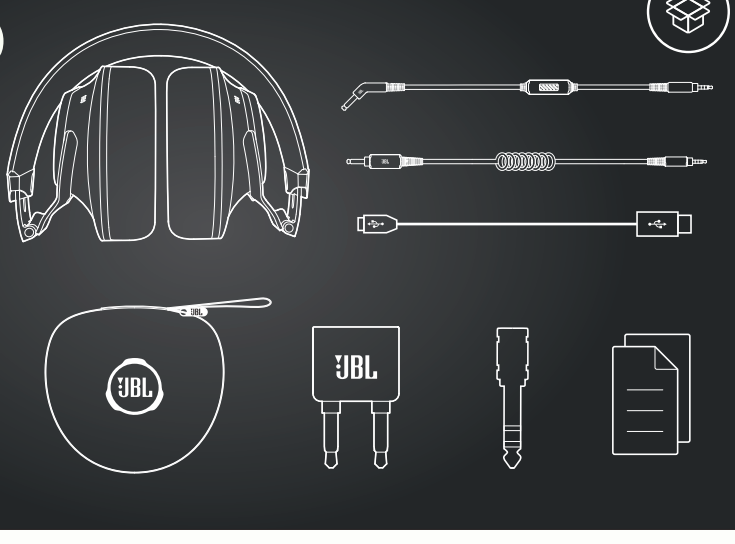

APP

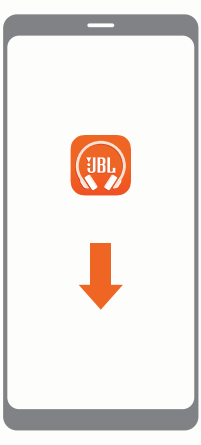

MY JBL HEADPHONES

GET EVEN MORE CONTROL AND PERSONALIZATION OF YOUR LISTENING EXPERIENCE WITH THIS FREE APP.

GET IT ON Google Play

Available on the App Store

POWER ON & CONNECT

BUTTON COMMAND

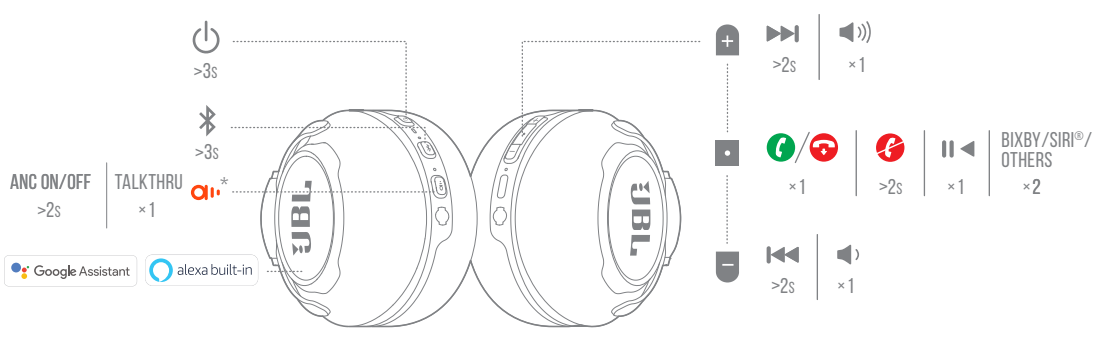

*AMBIENT AWARE / TALKTHRU

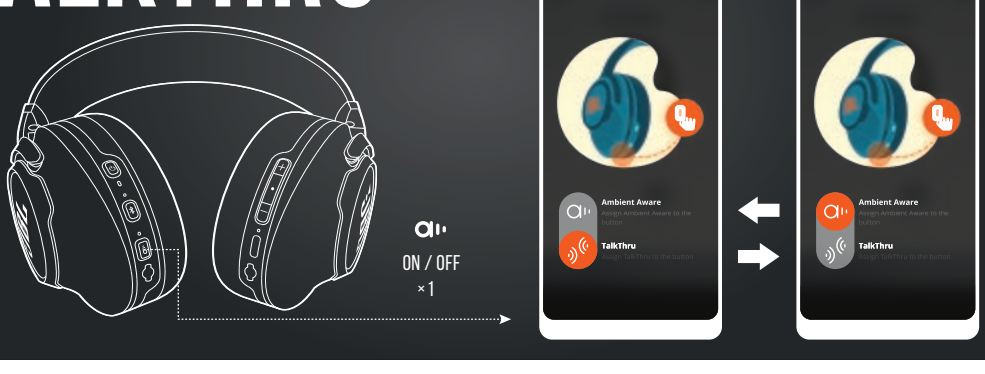

WIRED LISTENING

Hi-Res AUDIO

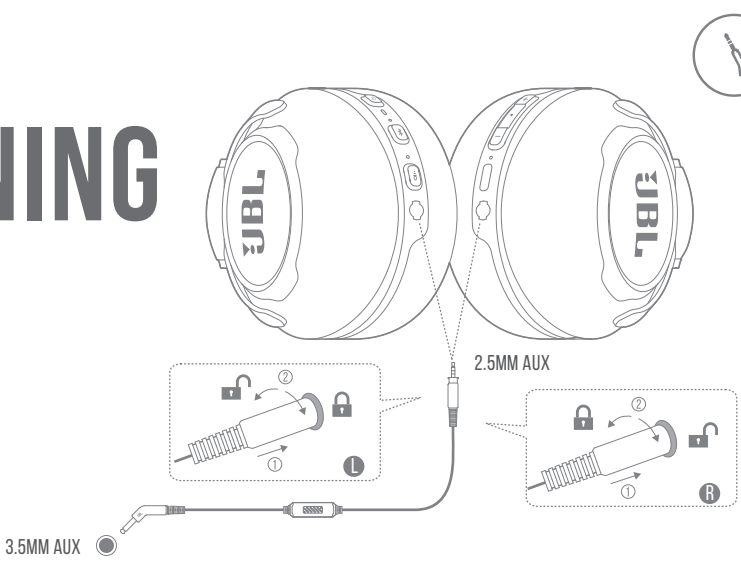

MULTI-POINT CONNECTION

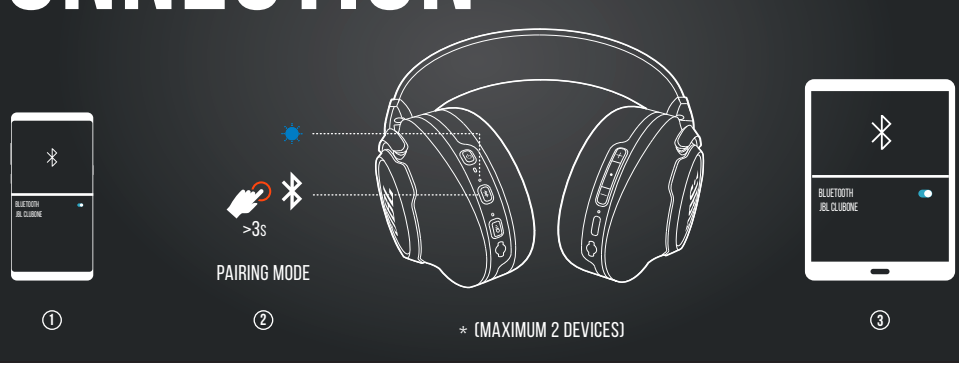

CHARGING

LED BEHAVIORS

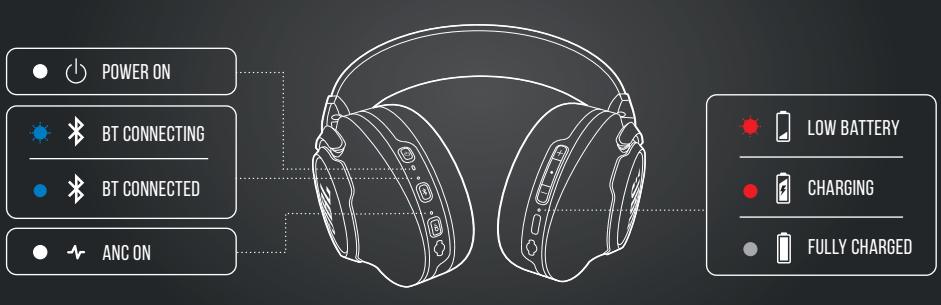

SILENT NOW

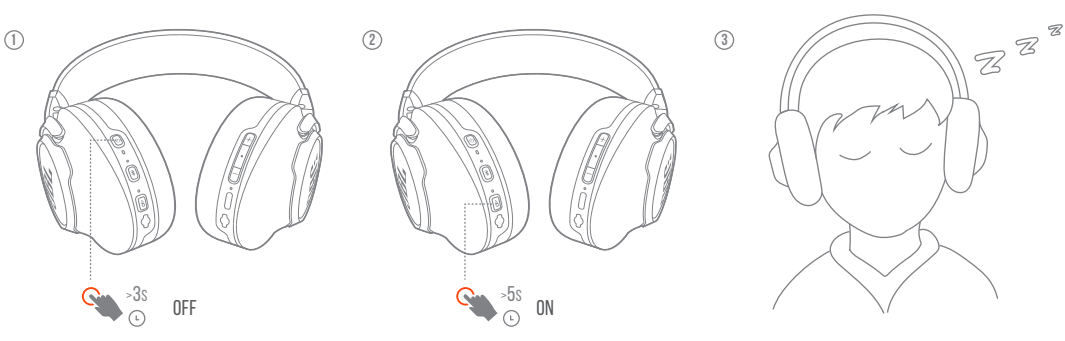

TECH SPEC

DRIVER SIZE:	40 mm dynamic driver
FREQUENCY RESPONSE (PASSIVE):	10 Hz – 40 kHz
FREQUENCY RESPONSE (ACTIVE):	10 Hz – 22 kHz
SENSITIVITY:	95 dB SPL@1kHz/1mW
MAXIMUM SPL:	94 dB
MAXIMUM INPUT POWER (PASSIVE):	3500 mW
MICROPHONE SENSITIVITY:	-38 dBV@1kHz/Pa
IMPEDANCE:	32 ohm
BLUETOOTH TRANSMITTED POWER:	<4 dBm
BLUETOOTH TRANSMITTED MODULATION:	GFSK, π/4 DQPSK, 8DPSK
BLUETOOTH FREQUENCY:	2.402 GHz - 2.480 GHz
BLUETOOTH PROFILE VERSION:	A2DP 1.3, AVRCP 1.5, HFP 1.6
BLUETOOTH VERSION:	V5.0
BATTERY TYPE:	LITHIUM-ION BATTERY (730 mAh/3.7 V)
POWER SUPPLY:	5 V ⎓ 1.0 A
CHARGING TIME:	< 2 hrs
MUSIC PLAYTIME WITH BT ON:	45 hrs
MUSIC PLAY TIME WITH BT & ANC ON:	23 hrs
MUSIC PLAY TIME WITH AUX-IN & ANC ON:	25 hrs
WEIGHT:	378.5 g

DA

HVAD ER DER I ÆSKEN
APP
MINE JBL-HOVEDTELEFONER
FÅ ENDNU STØRRE KONTROL, OG EN MERE PERSONLIG LYTTEOPLEVELSE, MED DENNE GRATIS APP.
TÆND OG FORBIND
STYRING MED KNAP
TALKTHRU
AMBIENT AWARE & TALKTHRU
LIGA/DESLIGA
LYTNING MED KABEL
FLERE FORBINDELSESPUNKTER
PARRINGSTILSTAND
* (MAKSIMALT 2 ENHEDER)
OPLADER
OPLAD
15 MIN.
2 T
LED-SIGNALER
TÆND
BT OPRETTER FORBINDELSE
BT FORBUNDET
ANC TÆNDT
LAVT BATTERI
OPLADER
HELT OPLADT

TEKNISKE SPECIFIKATIONER

ENHEDSSTØRRELSE:	40 mm dynamisk enhed
FREKVENSGANG (PASSIV):	10 Hz - 40 kHz
FREKVENSGANG (AKTIV):	10 Hz - 22 KHz
FØLSOMHED:	95 dB SPL @ 1 kHz/1 mW
MAKS. SPL:	94 dB
MAKSIMAL INDGANGSSTYRKE (PASSIV):	3500 mW
MIKROFONFØLSOMHED:	-38 dBV@1KHz/Pa
IMPEDANS:	32 ohm
BLUETOOTH-SENDEEFFEKT:	<4 dBm
BLUETOOTH-OVERFØRT MODULATION:	GFSK, π/4 DQPSK, 8DPSK
BLUETOOTH-FREKVENS:	2.402 GHz - 2.480 GHz
BLUETOOTH-PROFILVERSION:	A2DP 1.3, AVRCP 1.5, HFP 1.6
BLUETOOTH-VERSION:	V5.0
BATTERITYPE:	LITHIUM-ION POLYMER BATTERI (3.7 V/730 mAh)
STRØMFORSYNING:	5 V ⎓ 1.0 A
OPLADNINGSTID:	<2 timer
MUSIKSPILLETID MED BT SLÅET TIL:	45 timer
MUSIK-SPILLETID MED BT OG ANC TÆNDT:	23 timer
MUSIK-SPILLETID MED AUX-IN OG ANC TÆNDT:	25 timer
VÆGT:	378.5 g

DE

VERPACKUNGSINHALT
APP
MY JBL HEADPHONES
HOL DIR MIT DIESER KOSTENLOSEN APP NOCH MEHR KONTROLLE UND PERSONALISIERUNG DEINES HÖRERLEBNISSES.
EINSCHALTEN UND VERBINDEN
TASTENBEFEHL
TALKTHRU
AMBIENT AWARE / TALKTHRU
EIN/AUS
KABELGEBUNDENES HÖREN
MULTI-POINT-KONNEKTIVITÄT
KOPPLUNGSMODUS
* (MAXIMAL 2 GERÄTE)
WIRD AUFGELADEN
AUFLADEN / 15 MIN. / 2 STD.
LED-VERHALTEN
EINSCHALTEN / BT WIRD VERBUNDEN
BT VERBUNDEN / ANC EIN
SCHWACHER AKKU / WIRD AUFGELADEN
VOLLSTÄNDIG GELADEN

TECHNISCHE DATEN

TREIBERGRÖSSE:	40-mm-dynamiktreiber
FREQUENZGANG (PASSIV):	10 Hz – 40 kHz
FREQUENZGANG (AKTIV):	10 Hz – 22 kHz
EMPFINDLICHKEIT:	95 dB SPL BEI 1 KHz / 1 mW
MAXIMALER SCHALLDRUCKPEGEL:	94 dB
MAX. EINGANGSLEISTUNG (PASSIV):	3500 mW
MIKROFONEMPFINDLICHKEIT:	-38 dBV@1kHz/Pa
IMPEDANZ:	32 ohm
BLUETOOTH-ÜBERTRAGUNGSLEISTUNG:	<4 dBm
BLUETOOTH-ÜBERTRAGUNGSMODULATION:	GFSK, π/4 DQPSK, 8DPSK
BLUETOOTH-FREQUENZ:	2.402 GHz - 2.480 GHz
BLUETOOTH-PROFILVERSION:	A2DP 1.3, AVRCP 1.5, HFP 1.6
BLUETOOTH-VERSION:	V5.0
AKKU-TYP:	LITHIUM-IONEN-POLYMERAKKU (3.7 V/730 mAh)
ENERGIEVERSORGUNG:	5 V ⎓ 1.0 A
LADEZEIT:	<2 std.
EINGESCHALTETEM BT:	45 std.
MUSIKWIEDERGABEZEIT MIT EINGESCHALTETEM BT UND ANC:	23 std.
MUSIKWIEDERGABEZEIT MIT AUX-IN UND EINGESCHALTETEM ANC:	25 std.
GEWICHT:	378.5 g

ES

CONTENIDO DE LA CAJA
APLICACIÓN
MIS AURICULARES JBL
CONTROLA Y PERSONALIZA TODAVÍA MÁS TU EXPERIENCIA DE SONIDO CON ESTA APLICACIÓN GRATUITA.
ENCENDER Y CONECTAR
COMANDOS DE LOS BOTONES
TALKTHRU
AMBIENT AWARE / TALKTHRU
ENCENDIDO/APAGADO
ESCUCHA CON CABLES
CONEXIÓN MULTIPUNTO
MODO DE EMPAREJAMIENTO
* (MÁXIMO 2 DISPOSITIVOS)
CARGA
CARGAR / 15 MIN / 2 H
COMPORTAMIENTOS DE LOS LED
ENCENDIDO / CONECTANDO BT
BT CONECTADO / ANC ACTIVADO
BATERÍA BAJA / CARGA
CARGA COMPLETA

ESPECIFICACIONES TÉCNICAS

TAMAÑO DE LA UNIDAD:	unidad dinámica de 40 mm
RESPUESTA EN FRECUENCIAS (PASIVA):	10 Hz – 40 kHz
RESPUESTA EN FRECUENCIAS (ACTIVA):	10 Hz – 22 kHz
SENSIBILIDAD:	95 dB NPS A 1 kHz/1 mW
NPS MÁXIMO:	94 dB
POTENCIA DE ENTRADA MÁXIMA (PASIVA):	3500 mW
SENSIBILIDAD DEL MICRÓFONO:	-38 dBV@1 kHz/Pa
IMPEDANCIA:	32 ohm
POTENCIA TRANSMITIDA POR BLUETOOTH:	<4 dBm
MODULACIÓN TRANSMITIDA POR BLUETOOTH:	GFSK, π/4 DQPSK, 8DPSK
FRECUENCIA DE BLUETOOTH:	2.402 GHz - 2.480 GHz
VERSIÓN DEL PERFIL DE BLUETOOTH:	A2DP 1.3, AVRCP 1.5, HFP 1.6
VERSIÓN DE BLUETOOTH:	V5.0
TIPO DE BATERÍA:	BATERÍA DE ION-LITIO POLIMÉRICA (3.7 V / 730 mAh)
FUENTE DE ALIMENTACIÓN:	5 V ⎓ 1.0 A
TIEMPO DE CARGA:	<2 h
TIEMPO DE REPRODUCCIÓN DE MÚSICA CON BT ACTIVADO:	45 h
TIEMPO DE REPRODUCCIÓN DE MÚSICA CON BT Y ANC ACTIVADOS:	23 h
TIEMPO DE REPRODUCCIÓN DE MÚSICA CON AUX-IN Y ANC ACTIVADO:	25 h
PESO:	378.5 g

FI

PAKKAUKSEN SISÄLTÖ
SOVELLUS
MY JBL HEADPHONES
HALLITSE JA PERSONOI VIELÄKIN PAREMMIN KUUNTELUKOKEMUSTASI TÄMÄN ILMAISEN SOVELLUKSEN AVULLA.
VIRRAN KYTKEMINEN JA YHDISTÄMINEN
PAINIKEKOMENTO
TALKTHRU
AMBIENT AWARE / TALKTHRU
PÄÄLLÄ / POIS
LANGALLINEN KUUNTELU
MONIPISTEYHTEYS
LAITEPARIN MUODOSTUSTILA
* (ENINTÄÄN 2 LAITETTA)
LATAUTUU
LATAUS / 15 MIN / 2 H
LED-MERKKIVALON TOIMINNOT
VIRTA PÄÄLLÄ
BT YHDISTÄÄ
BT YHDISTETTY
ANC PÄÄLLÄ
AKUN VARAUS VÄHISSÄ
LATAUTUU / TÄYTEEN LADATTU

TEKNISET TIEDOT

KAIUTINELEMENTIN KOKO:	40 mm dynaaminen elementti
TAAJUUSVASTE (PASSIIVINEN):	10 Hz – 40 kHz
TAAJUUSVASTE (AKTIIVINEN):	10 Hz – 22 kHz
HERKKYYS:	95 dB SPL @ 1 kHz/1 mW
MAKSIMI SPL:	94 dB
MAKSIMISYÖTTÖTEHO (PASSIIVINEN):	3500 mW
MIKROFONIN HERKKYYS:	-38 dBV@1 kHz/Pa
IMPEDANSSI:	32 ohmia
BLUETOOTH-LÄHETTIMEN TEHO:	<4 dBm
BLUETOOTH-LÄHETTIMEN MODULAATIO:	GFSK, π/4 DQPSK, 8DPSK
BLUETOOTH-TAAJUUS:	2.402 GHz - 2.480 GHz
BLUETOOTH-PROFIILIVERSIO:	A2DP 1.3, AVRCP 1.5, HFP 1.6
BLUETOOTH-VERSIO:	V5.0
AKKUTYYPPI:	LITIUM-IONIPOLYMEERIAKKU (3.7 V/730 mAh)
VIRTALÄHDE:	5 V ⎓ 1.0 A
LATAUSAIKA:	<2 h
MUSIIKIN TOISTOAIKA, KUN BT ON PÄÄLLÄ:	45 h
MUSIIKIN TOISTOAIKA, KUN BT JA ANC OVAT PÄÄLLÄ:	23 h
MUSIIKIN TOISTOAIKA, KUN AUX IN JA ANC OVAT PÄÄLLÄ:	25 h
PAINO:	378.5 g

FR

CONTENU DE LA BOÎTE
APPLICATION
MY JBL HEADPHONES
OBTENEZ ENCORE PLUS DE CONTRÔLE ET DE PERSONNALISATION DE VOTRE EXPÉRIENCE D'ÉCOUTE AVEC CETTE APPLICATION GRATUITE.
ALLUMAGE ET CONNEXION
COMMANDES DES BOUTONS
TALKTHRU
AMBIENT AWARE ET TALKTHRU
MARCHE / ARRÊT
ÉCOUTE VIA UN CÂBLE
CONNEXION MULTIPOINT
MODE JUMELAGE
* (MAXIMUM 2 APPAREILS)
CHARGE
CHARGE
15MIN
2H
SIGNIFICATIONS DE LA LED
ALLUMÉ
CONNEXION BT
BT CONNECTÉ
RBA ACTIVE
BATTERIE FAIBLE
CHARGE
CHARGE COMPLÈTE

SPÉC. TECHNIQUES

TAILLE DE HAUT-PARLEUR :	haut-parleur dynamique 40 mm
RÉPONSE EN FRÉQUENCE (PASSIF) :	10 Hz – 40 kHz
RÉPONSE EN FRÉQUENCE (ACTIF) :	10 Hz – 22 kHz
SENSIBILITÉ :	95 dB SPL À 1 kHz / 1 mW
PRESSION SONORE MAX. :	94 dB
PUISSANCE D'ENTRÉE MAXIMUM (PASSIF):	3500 mW
SENSIBILITÉ DU MICROPHONE :	-38 dBV @ 1 kHz / Pa
IMPÉDANCE :	32 ohm
PUISSANCE BLUETOOTH ÉMISE :	<4 dBm
MODULATION BLUETOOTH ÉMISE :	GFSK, π/4 DQPSK, 8DPSK
FRÉQUENCES BLUETOOTH :	2.402 GHz - 2.480 GHz
VERSION DU PROFIL BLUETOOTH :	A2DP 1.3, AVRCP 1.5, HFP 1.6
VERSION DU BLUETOOTH :	V5.0
TYPE DE BATTERIE :	BATTERIE LITHIUM ION POLYMÈRE (3.7 V/730 mAh)
ALIMENTATION ÉLECTRIQUE :	5 V ⎓ 1.0 A
TEMPS DE CHARGE :	<2 h
AUTONOMIE DE MUSIQUE AVEC BT ACTIF :	45 h
AUTONOMIE AVEC BT ET RBA ACTIVE :	23 h
AUTONOMIE AVEC AUX-IN ET RBA ACTIVE :	25 h
POIDS :	378.5 g

HU

A DOBOZ TARTALMA
ALKALMAZÁS
AZ ÉN JBL FEJHALLGATÓM
SZEREZZEN MÉG NAGYOBB IRÁNYÍTÁST ÉS SZABJA MÉG INKÁBB SZEMÉLYRE A HALLGATÁSI ÉLMÉNYT EZZEL AZ INGYENES ALKALMAZÁSSAL.
BEKAPCSOLÁS ÉS CSATLAKOZÁS
GOMB PARANCS
TALKTHRU
KÖRNYEZETI ÉRZÉKELÉS / TALKTHRU
BE/KI
VEZETÉKES ZENEHALLGATÁS
TÖBBPONTOS CSATLAKOZÁS
PÁROSÍTÁS MÓD
* (MAXIMUM 2 ESZKÖZ)
TÖLTÉS
TÖLTÉS / 15 PERC / 2 ÓRA
LED TULAJDONSÁGAI
BEKAPCSOLÁS
BT CSATLAKOZTATÁS
BT CSATLAKOZTATVA
ANC BE
ALACSONY AZ AKKUMULÁTOR TÖLTÖTTSÉGI SZINTJE
TÖLTÉS
TELJES TÖLTÖTTSÉG

TECH SPEC

MEGHAJTÓ MÉRETE:	40 mm-es dinamikus meghajtó
FREKVENCIA VÁLASZ (PASSZÍV):	10 Hz – 40 kHz
FREKVENCIA VÁLASZ (AKTÍV):	10 Hz – 22 kHz
ÉRZÉKENYSÉG:	95 dB SPL @ 1 kHz / 1 mW
MAXIMUM SPL:	94 dB
MAXIMÁLIS BEMENETI ÁRAM (PASSZÍV):	3500 mW
MIKROFON ÉRZÉKENYSÉG:	-38 dBV@1kHz/Pa
IMPENDANCIA:	32 ohm
BLUETOOTH ÁTVITT ÁRAM:	<4 dBm
BLUETOOTH ÁTVITT MODULÁCIÓ:	GFSK, π/4 DQPSK, 8DPSK
BLUETOOTH FREKVENCIA:	2.402 GHz - 2.480 GHz
BLUETOOTH PROFILVERZIÓ:	A2DP 1.3, AVRCP 1.5, HFP 1.6
BLUETOOTH VERZIÓ:	V5.0
AKKUMULÁTOR TÍPUS:	LÍTIUM-ION POLIMER AKKUMULÁTOR (3.7 V/730 mAh)
TÁPELLÁTÁS:	5 V ⎓ 1.0 A
TÖLTÉSI IDŐ:	<2 óra
A BT-VEL TÖRTÉNŐ ZENE LEJÁTSZÁSI IDŐ:	45 óra
ZENELEJÁTSZÁSI IDŐ BEKAPCSOLT BT ÉS ANC MELLETT:	23 óra
ZENELEJÁTSZÁSI IDŐ BEKAPCSOLT AUX-IN ÉS ANC MELLETT:	25 óra
SÚLY:	378.5 g

IT

CONTENUTO DELLA CONFEZIONE
APP
MY JBL HEADPHONES
OTTIENI UN MAGGIORE CONTROLLO E PERSONALIZZAZIONE DELLA TUA ESPERIENZA DI ASCOLTO CON QUESTA APP GRATUITA.
ACCENSIONE E COLLEGAMENTO
PULSANTE COMANDO
TALKTHRU
AMBIENT AWARE / TALKTHRU
ON / OFF
ASCOLTO VIA CAVO
COLLEGAMENTO MULTI-PUNTO
MODALITA' DI ACCOPPIAMENTO
*(MASSIMO 2 DISPOSITIVI)
RICARICA
CARICA / 15MIN / 2H
COMPORTAMENTO DEI LED
ACCENSIONE
COLLEGAMENTO BT
BT COLLEGATO
ANC ATTIVA
BATTERIA SCARICA
RICARICA
COMPLETAMENTE CARICA

SPECIFICHE TECNICHE

DIMENSIONE DEL DRIVER:	driver dinamico da 40 mm
RISPOSTA IN FREQUENZA (PASSIVA):	10 Hz – 40 kHz
RISPOSTA IN FREQUENZA (ATTIVA):	10 Hz – 22 kHz
SENSIBILITÀ:	95 dB SPL @ 1 kHz / 1 mW
SPL MASSIMO:	94 dB
POTENZA IN INGRESSO MASSIMA (PASSIVA):	3500 mW
SENSIBILITÀ DEL MICROFONO:	-38 dBV@1kHz/Pa
IMPEDENZA:	32 ohm
POTENZA DEL TRASMETTITORE BLUETOOTH:	<4 dBm
MODULAZIONE DELLA TRASMISSIONE BLUETOOTH:	GFSK, π/4 DQPSK, 8DPSK
FREQUENZA BLUETOOTH:	2.402 GHz - 2.480 GHz
VERSIONE PROFILO BLUETOOTH:	A2DP 1.3, AVRCP 1.5, HFP 1.6
VERSIONE BLUETOOTH:	V5.0
TIPO DI BATTERIA:	BATTERIA AI POLIMERI DI LITIO (3.7 V/730 mAh)
ALIMENTAZIONE:	5 V ⎓ 1.0 A
TEMPO DI RICARICA:	<2 ore
AUTONOMIA IN RIPRODUZIONE CON BT ATTIVO:	45 ore
AUTONOMIA IN RIPRODUZIONE CON BT E ANC ATTIVI:	23 ore
AUTONOMIA IN RIPRODUZIONE CON AUX-IN E ANC ATTIVI:	25 ore
PESO:	378.5 g

NL

VERPAKKINGSINHOUD
APP
MY JBL HEADPHONES
PROFITEER VAN OPTIMALE CONTROLE EN PERSOONLIJKE LUISTERERVARING MET DEZE GRATIS APP.
INSCHAKELEN EN VERBINDEN
KNOP FUNCTIE
TALKTHRU
AMBIENT AWARE / TALKTHRU
AAN/UIT
LUISTEREN VIA BEDRADING
MULTI-POINT VERBINDING
KOPPELMODUS
* (MAXIMAAL 2 APPARATEN)
BEZIG MET OPLADEN
OPLADEN / 15 MIN / 2 UUR
LED-FUNCTIES
INSCHAKELEN
BT VERBINDEN
BT VERBONDEN
ANC AAN / BATTERIJ BIJNA LEEG
BEZIG MET OPLADEN
VOLLEDIG OPGELADEN

TECHNISCHE SPECIFICATIES

DRIVER AFMETING:	40 mm dynamisch driver
FREQUENTIE-RESPONS (PASSIEF):	10 Hz – 40 kHz
FREQUENTIE-RESPONS (ACTIEF):	10 Hz – 22 kHz
GEVOELIGHEID:	95 dB SPL @ 1 kHz / 1 mW
MAXIMALE SPL:	94 dB
MAXIMALE INGANGSVERMOGEN (PASSIEF):	3500 mW
MICROFOONGEVOELIGHEID:	-38 dBV@1kHz/Pa
IMPEDANTIE:	32 ohm
BLUETOOTH ZENDVERMOGEN:	<4 dBm
BLUETOOTH VERZONDEN MODULATIE:	GFSK, π/4 DQPSK, 8DPSK
BLUETOOTH FREQUENTIE:	2.402 GHz - 2.480 GHz
BLUETOOTH-PROFIELVERSIE:	A2DP 1.3, AVRCP 1.5, HFP 1.6
BLUETOOTH-VERSIE:	V5.0
TYPE BATTERIJ:	LITHIUM ION POLYMEERBATTERIJ (3.7 V/730 mAh)
STROOMVOORZIENING:	5 V ⎓ 1.0 A
LAADTIJD:	<2 uur
MUZIEKSPEELTIJD MET BT AAN:	45 uur
MUZIEK AFSPEELTIJD MET BT & ANC AAN:	23 uur
MUZIEK AFSPEELTIJD MET AUX-IN & ANC AAN:	25 uur
GEWICHT:	378.5 g

NO

ESKENS INNHOLD
APPEN
MY JBL HEADPHONES
FÅ BEDRE KONTROLL OG TILPASS LYTTEROPPLEVELSEN DIN MED DENNE GRATISAPPEN.
PÅ OG KOBLE TIL
KNAPPEKOMMANDO
TALKTHRU
OMGIVELSESLYD/TALKTHRU
AV/PÅ
LYTTING MED KABEL
FLERPUNKTSFORBINDELSE
PARINGSMODUS
* (MAKS. 2 ENHETER)
LADER
LADE / 15MIN / 2T
LED-ATFERD
PÅ
BT KOBLER TIL
BT TILKOBLET
ANC PÅ
LAVT BATTERINIVÅ
LADER
FULLADET

TEKNISKE SPESIFIKASJONER

DRIVERSTØRRELSE:	40 mm dynamisk driver
FREKVENSRESPONS (PASSIV):	10 Hz – 40 kHz
FREKVENSRESPONS (AKTIV):	10 Hz – 22 kHz
FØLSOMHET:	95 dB SPL @ 1 kHz / 1 mW
MAKS. SPL:	94 dB
MAKS. INNGANGSEFFEKT (PASSIV):	3500 mW
MIKROFONFØLSOMHET:	-38 dBV@1kHz/Pa
IMPEDANS:	32 ohm
BLUETOOTH-OVERFØRT EFFEKT:	<4 dBm
BLUETOOTH-OVERFØRT MODULERING:	GFSK, π/4 DQPSK, 8DPSK
BLUETOOTH-FREKVENS:	2.402 GHz - 2.480 GHz
BLUETOOTH-PROFILVERSJON:	A2DP 1.3, AVRCP 1.5, HFP 1.6
BLUETOOTH-VERSJON:	V5.0
BATTERITYPE:	LITIUM-ION-POLYMERBATTERI (3.7 V/730 mAh)
STRØMFORSYNING:	5 V ⎓ 1.0 A
LADETID:	<2 t
AVSPILLINGSTID MED BT PÅ:	45 t
MUSIKKAVSPILLINGSTID MED BT OG ANC PÅ:	23 t
MUSIKKAVSPILLINGSTID MED AUX-IN OG ANC PÅ:	25 t
VEKT:	378.5 g

PL

ZAWARTOŚĆ ZESTAWU
APLIKACJA
MY JBL HEADPHONES
ZYSKAJ NAWET WIĘKSZĄ KONTROLĘ I MOŻLIWOŚĆ PERSONALIZACJI BRZMIENIA, WYKORZYSTUJĄC TĘ BEZPŁATNĄ APLIKACJĘ.
WŁĄCZANIE ZASILANIA I ŁĄCZENIE
DZIAŁANIE PRZYCISKÓW
TALKTHRU
AMBIENT AWARE / TALKTHRU
WŁ / WYŁ
PRZEWODOWY TRYB ODSŁUCHU
POŁĄCZENIE WIELOPUNKTOWE
TRYB PAROWANIA
* (MAKS. DWA URZĄDZENIA)
ŁADOWANIE
ŁADOWANIE / 15 MIN / 2 H
DZIAŁANIE DIODY
WŁ. ZASILANIA
NAWIĄZYWANIE POŁĄCZENIA BLUETOOTH
NAWIĄZANO POŁĄCZENIE BLUETOOTH
ANC WŁ.
BATERIA BLISKA WYCZERPANIA
ŁADOWANIE
PEŁNE NAŁADOWANIE

DANE TECHNICZNE

ROZMIAR PRZETWORNIKA:	dynamiczny przetwornik 40 mm
PASMO PRZENOSZENIA (PASYWNE):	10 Hz – 40 kHz
PASMO PRZENOSZENIA (AKTYWNE):	10 Hz – 22 kHz
EFEKTYWNOŚĆ:	95 dB SPL dla 1 kHz / 1 mW
MAKSYMALNE CIŚNIENIE AKUSTYCZNE SPL:	94 dB
MAKS. MOC WEJŚCIA (PASYWNE):	3500 mW
CZUŁOŚĆ MIKROFONU:	-38 dBV@1 kHz/Pa
IMPEDANCJA:	32 ohm
MOC NADAWANIA BLUETOOTH:	<4 dBm
MODULACJA NADAWANIA BLUETOOTH:	GFSK, π/4 DQPSK, 8DPSK
CZĘSTOTLIWOŚĆ BLUETOOTH:	2.402 GHz - 2.480 GHz
WERSJA PROFILU BLUETOOTH:	A2DP 1.3, AVRCP 1.5, HFP 1.6
WERSJA BLUETOOTH:	V5.0
BATERIA:	AKUMULATOR LITOWO-POLIMEROWY (3.7V/730mAh)
ZASILANIE:	5 V ⎓ 1.0 A
CZAS ŁADOWANIA:	<2 h
CZAS ODTWARZANIA MUZYKI Z WŁĄCZONĄ FUNKCJĄ BLUETOOTH:	45 h
CZAS ODTWARZANIA MUZYKI Z WŁĄCZONĄ FUNKCJĄ BLUETOOTH I ANC:	23 h
CZAS ODTWARZANIA MUZYKI Z WŁĄCZONĄ FUNKCJĄ ANC I AUX-IN:	25 h
MASA:	378.5 g

PT-BR

CONTEÚDO DA CAIXA
APLICATIVO
MY JBL HEADPHONES
O MY JBL HEADPHONES É UM APLICATIVO GRATUITO, QUE PERMITE QUE VOCÊ PERSONALIZE E CONTROLE AINDA MELHOR SUA EXPERIÊNCIA DE SOM
LIGA/DESLIGA E CONEXÃO
BOTÃO DE COMANDO
TALKTHRU
TECNOLOGIAS AMBIENT AWARE E TALKTHRU
LIGA/DESLIGA
CONEXÃO CABEADA
CONEXÃO MULTIPONTO
MODO DE EMPARELHAMENTO
* (MÁXIMO DOIS DISPOSITIVOS)
CARREGANDO
CARGA / 15 MIN / 2 H
FUNCIONAMENTO DO LED
LIGA/DESLIGA
BT CONECTANDO
BT CONECTADO
CANCELAMENTO DE RUÍDOS LIGADO
BATERIA FRACA
CARREGANDO / BATERIA COM CARGA PLENA

ESPECIFICAÇÕES TÉCNICAS

TAMANHO DO DRIVER:	driver dinâmico de 40 mm
RESPOSTA DE FREQUÊNCIA (PASSIVA):	10 Hz – 40 kHz
RESPOSTA DE FREQUÊNCIA (ATIVA):	10 Hz – 22 kHz
SENSIBILIDADE:	95 dB SPL A 1 kHz / 1 mW
SPL MÁXIMO:	94 dB
POTÊNCIA DE ENTRADA MÁXIMA (MODO PASSIVO):	3500 mW
SENSIBILIDADE DO MICROFONE:	-38 dBV@1kHz/Pa
IMPEDÂNCIA:	32 ohm
POTÊNCIA DO TRANSMISSOR BLUETOOTH:	<4 dBm
MODULAÇÃO DO TRANSMISSOR BLUETOOTH:	GFSK, π/4 DQPSK, 8DPSK
FREQUÊNCIA BLUETOOTH:	2.402 GHz - 2.480 GHz
VERSÃO DO PERFIL BLUETOOTH:	A2DP 1.3, AVRCP 1.5, HFP 1.6
VERSÃO BLUETOOTH:	V5.0
TIPO DE BATERIA:	POLÍMERO E LÍTIO IÔNICO (3.7 V/730 mAh)
ENTRADA DE ENERGIA:	5 V ⎓ 1.0 A
TEMPO DE CARREGAMENTO:	<2 horas
TEMPO DE REPRODUÇÃO COM BT LIGADO:	45 horas
TEMPO DE REPRODUÇÃO COM BT E CANCELAMENTO DE RUÍDO ATIVADO:	23 horas
TEMPO DE REPRODUÇÃO COM ENTRADA AUX E CANCELAMENTO DE RUÍDO ATIVADO:	25 horas
PESO:	378.5 g

RU

КОМПЛЕКТ ПОСТАВКИ
ПРИЛОЖЕНИЕ
МОИ НАУШНИКИ JBL
ДОПОЛНИТЕЛЬНЫЕ ВОЗМОЖНОСТИ УПРАВЛЕНИЯ И НАСТРОЙКИ ПАРАМЕТРОВ ПРОСЛУШИВАНИЯ С ПОМОЩЬЮ НАШЕГО БЕСПЛАТНОГО ПРИЛОЖЕНИЯ.
ВКЛЮЧЕНИЕ И СОПРЯЖЕНИЕ
КНОПКИ УПРАВЛЕНИЯ
TALKTHRU
AMBIENT AWARE/TALKTHRU
ВКЛ./ВЫКЛ.
ПРОВОДНОЕ ПОДКЛЮЧЕНИЕ
МНОГОТОЧЕЧНОЕ ПОДКЛЮЧЕНИЕ
РЕЖИМ СОПРЯЖЕНИЯ
* (НЕ БОЛЕЕ 2 УСТРОЙСТВ)
ИДЕТ ЗАРЯДКА
ЗАРЯДИТЬ / 15 МИНУТ / 2 ЧАСА
СИГНАЛЫ ИНДИКАТОРОВ
ПИТАНИЕ ВКЛЮЧЕНО
ПОДКЛЮЧЕНИЕ ПО BLUETOOTH
ПОДКЛЮЧЕНИЕ ПО BLUETOOTH УСТАНОВЛЕНО
АДАПТИВНОЕ ШУМОПОДАВЛЕНИЕ ВКЛЮЧЕНО
АККУМУЛЯТОР РАЗРЯЖЕН
ИДЕТ ЗАРЯДКА / ПОЛНОСТЬЮ ЗАРЯЖЕНО

ТЕХНИЧЕСКИЕ ХАРАКТЕРИСТИКИ

РАЗМЕР МЕМБРАНЫ:	40 мм
ЧАСТОТНАЯ ХАРАКТЕРИСТИКА (ПАССИВНЫЙ РЕЖИМ):	10 Гц – 40 кГц
ЧАСТОТНАЯ ХАРАКТЕРИСТИКА (АКТИВНЫЙ РЕЖИМ):	10 Гц – 22 кГц
ЧУВСТВИТЕЛЬНОСТЬ:	УРОВЕНЬ ЗВУКОВОГО ДАВЛЕНИЯ 95 ДБ ПРИ 1 КГЦ, 1 мВт
МАКСИМАЛЬНЫЙ УРОВЕНЬ ЗВУКОВОГО ДАВЛЕНИЯ:	94 ДБ
МАКСИМАЛЬНАЯ ВХОДНАЯ МОЩНОСТЬ (ПАССИВНЫЙ РЕЖИМ):	3500 мВт
ЧУВСТВИТЕЛЬНОСТЬ МИКРОФОНА:	-38 ДБ*В@1 КГЦ*1 ПА
ИМПЕДАНС:	32 ohm
МОЩНОСТЬ BLUETOOTH-ПЕРЕДАТЧИКА:	<4 ДБ/МВТ
МОДУЛЯЦИЯ BLUETOOTH-ПЕРЕДАТЧИКА:	GFSK, π/4 DQPSK, 8DPSK
ЧАСТОТА BLUETOOTH:	2.402 ГГц - 2.480 ГГц
ВЕРСИЯ ПРОФИЛЯ BLUETOOTH:	A2DP 1.3, AVRCP 1.5, HFP 1.6
ВЕРСИЯ BLUETOOTH:	V5.0
ТИП АККУМУЛЯТОРА:	ЛИТИЙ-ИОННЫЙ ПОЛИМЕРНЫЙ АККУМУЛЯТОР (3.7 V/730 мА*ч)
ИСТОЧНИК ПИТАНИЯ:	5 V ⎓ 1.0 A
ВРЕМЯ ЗАРЯДКИ:	<2 ч.
ВРЕМЯ ВОСПРОИЗВЕДЕНИЯ МУЗЫКИ С ВКЛЮЧЕННЫМ BT:	45 ч.
ВРЕМЯ ВОСПРОИЗВЕДЕНИЯ МУЗЫКИ С ВКЛЮЧЕННЫМ BLUETOOTH И АДАПТИВНЫМ ШУМОПОДАВЛЕНИЕМ:	23 ч.
ВРЕМЯ ВОСПРОИЗВЕДЕНИЯ МУЗЫКИ С ПРОВОДНЫМ ПОДКЛЮЧЕНИЕМ И ВКЛЮЧЕННЫМ АДАПТИВНЫМ ШУМОПОДАВЛЕНИЕМ:	25 ч.
ВЕС:	378.5 g

SV

VAD SOM FINNS I LÅDAN
APP
MINA JBL-HÖRLURAR
FÅ ÄNNU MER KONTROLL OCH ANPASSNING AV DIN MUSIKUPPLEVELSE MED DEN HÄR KOSTNADSFRIA APPEN.
SLÅ PÅ OCH ANSLUT
KNAPPKOMMANDO
TALKTHRU
AMBIENT AWARE / TALKTHRU
PÅ / AV
KABELANSLUTEN MUSIKLYSSNING
FLERPUNKTSANSLUTNING
PARKOPPLINGSLÄGE
* (MAX 2 ENHETER)
LADDNING
LADDA
15MIN
2H
LED-BETEENDEN
STARTA UPP
ANSLUTER TILL BT
ANSLUTEN TILL BT
ANC PÅ
LÅG BATTERINIVÅ
LADDNING
FULLADDAD

TEKNISKA SPECIFIKATIONER

ELEMENTSTORLEK:	40 mm dynamiskt element
FREKVENSÅTERGIVNING (PASSIV):	10 Hz – 40 kHz
FREKVENSÅTERGIVNING (ACTIVE):	10 Hz – 22 kHz
KÄNSLIGHET:	95 dB SPL @ 1 kHz / 1 mW
MAX SPL:	94 dB
MAXIMAL INGÅNGSEFFEKT (PASSIV):	3500 mW
MIKROFONSENSITIVITET:	-38 dBV@1kHz/Pa
IMPEDANS:	32 ohm
BLUETOOTH-SÄNDARSTRÖM:	<4 dBm
BLUETOOTH-SÄNDARMODULERING:	GFSK, π/4 DQPSK, 8DPSK
BLUETOOTH-FREKVENS:	2.402 GHz - 2.480 GHz
BLUETOOTH-PROFILENS VERSION:	A2DP 1.3, AVRCP 1.5, HFP 1.6
BLUETOOTH-VERSION:	V5.0
BATTERITYP:	BATTERI (LITIUMJONPOLYMER) (3.7 V/730 mAh)
STRÖMFÖRSÖRJNING:	5 V ⎓ 1.0 A
LADDNINGSTID:	<2 timmar
MUSIKSPELTID VIA BT:	45 timmar
MUSIKSPELTID MED BT OCH ANC PÅSLAGET:	23 timmar
MUSIKSPELTID MED AUX-IN OCH ANC PÅSLAGET:	25 timmar
VIKT:	378.5 g

JP

同梱品
アプリ
MY JBL HEADPHONES APP
無料アプリでお好みのサウンドにカスタマイズしてお楽しみください。
電源オン&接続
ボタン操作
トークスルー
アンビエント アウェア/トークスルー
オン/オフ
オーディオケーブル接続
マルチポイント接続
ペアリングモード
*（最大2台のデバイス）
充電中
充電/15分間の充電/2時間の再生
LEDの状態
電源オン
BLUETOOTH接続中
BLUETOOTH接続済み
ANCオン
バッテリー残量少
充電中/充電完了

技術仕様

ドライバーのサイズ：	40 mmダイナミックドライバー
周波数特性（パッシブ）：	10 Hz – 40 kHz
周波数特性（アクティブ）：	10 Hz – 22 kHz
出力音圧レベル：	95 dB SPL@1kHz/1mW
最大音圧レベル：	94 dB
最大入力電力（パッシブ）：	3500 mW
マイクの出力音圧レベル：	-38 dBV@1kHz/Pa
インピーダンス：	32 ohm
BLUETOOTH対応トランスミッター出力：	<4 dBm
BLUETOOTH対応トランスミッター変調：	GFSK, π/4 DQPSK, 8DPSK
BLUETOOTH周波数：	2.402 GHz - 2.480 GHz
BLUETOOTHのプロファイルバージョン：	A2DP 1.3, AVRCP 1.5, HFP 1.6
BLUETOOTHバージョン：	V5.0
バッテリーの種類：	リチウムイオンポリマー電池 (3.7 V/730 mAh)
電源：	5 V ⎓ 1.0 A
充電時間：	<2時間
BTオンでの音楽再生時間：	約 45 時間
BTオン時の音楽再生時間：	約 23 時間
AUX入力&ANCオンでの音楽再生時間：	約 25 時間
重量：	378.5 g

KO

구성품
앱
MY JBL HEADPHONES
이 무료 앱을 통해 청취 경험을 더욱 잘 제어하고 사용자에 맞게 설정할 수 있습니다.
전원 켜기 & 연결
버튼 명령
토크스루
주변 인식 / 토크스루
켜짐/꺼짐
유선 청취
멀티포인트 연결
페어링 모드
*(최대 장치 2대)
충전 중
충전 / 15분 / 2시간
LED 동작
전원 켜기
BT 연결 중
BT 연결됨
ANC 설정
배터리 부족
충전 중 / 완전 충전됨

기술 사양

드라이버 크기:	40 mm 동적 드라이버
주파수 응답(패시브):	10 Hz – 40 kHz
주파수 응답(액티브):	10 Hz – 22 kHz
민감도:	95 dB SPL @ 1 kHz / 1 mW
최대 SPL:	94 dB
최대 입력(패시브):	3500 mW
마이크 민감도:	-38 dBV@1kHz/Pa
임피던스:	32 ohm
BLUETOOTH 송신 출력:	<4 dBm
BLUETOOTH 송신 변조:	GFSK, π/4 DQPSK, 8DPSK
BLUETOOTH 주파수:	2.402 GHz - 2.480 GHz
BLUETOOTH 프로필 버전:	A2DP 1.3, AVRCP 1.5, HFP 1.6
BLUETOOTH 버전:	V5.0
배터리 유형:	리튬이온 폴리머 배터리(3.7 V / 730 mAh)
전원 공급 장치:	5 V ⎓ 1.0 A
충전 시간:	<2시간
BT로 음악 재생:	45 시간
BT 및 ANC 사용 시 음악 재생 시간:	23 시간
AUX-IN 및 ANC 사용 시 음악 재생 시간:	25 시간
무게:	378.5 g

TW

包裝盒內物品
應用程式
MY JBL HEADPHONES
使用此免費的應用程式，對您的聆聽體驗進行更大的控制和個性化處理。
通電並連接
按鈕命令
TALKTHRU
環境感知 / TALKTHRU
開啟/關閉
有線聆聽
多點連接
配對模式
*（最多2個裝置）
充電中
充電 / 15分鐘 / 2小時
LED狀態
通電
藍牙連接中
藍牙已連接
ANC已開啟
電池電量低
充電中/已充滿電

技術規格

驅動器尺寸：	40 mm 動態驅動器
頻率回應（被動）：	10 Hz – 40 kHz
頻率回應（主動）：	10 Hz – 22 kHz
靈敏度：	95 dB SPL @ 1 kHz / 1 mW
最大 SPL：	94 dB
最大輸入功率（被動）：	3500 mW
麥克風靈敏度：	-38 dBV@1kHz/Pa
阻抗：	32 ohm
藍牙發射功率：	<4 dBm
藍牙發射調變：	GFSK, π/4 DQPSK, 8DPSK
藍牙頻率：	2.402 GHz - 2.480 GHz
藍牙設定檔版本：	A2DP 1.3, AVRCP 1.5, HFP 1.6
藍牙版本：	V5.0
電池類型：	聚合物鋰離子電池 (3.7 V/730 mAh)
電源：	5 V ⎓ 1.0 A
充電時間：	<2小時
在藍牙開啟情況下的音樂播放時間：	45小時
在藍牙和 ANC 均開啟情況下的音樂播放時間：	23小時
在 AUX 輸入及 ANC 均開啟情況下的音樂播放時間：	25小時
重量：	378.5 g

CN

包装清单
应用
MY JBL HEADPHONES
想要打造更具个性化的聆听体验？请下载这款免费应用。
开启与连接
按钮
自由通话
环境感知 / TALKTHRU
开启 / 关闭
有线连接
多点连接
配对模式
*（最多支持2台设备）
正在充电
充电 / 15分钟 / 2小时
LED指示灯模式
开启
BT正在连接
BT已连接
ANC已开启
电池电量低
正在充电 / 电量已满

技术规格

驱动单元尺寸：	40 mm 动圈驱动单元
频率响应（无源）：	10 Hz – 40 kHz
频率响应（有源）：	10 Hz – 22 kHz
灵敏度：	95 dB SPL @ 1 kHz / 1 mW
最大 SPL：	94 dB
最大输入功率（无源）：	3500 mW
麦克风灵敏度：	-38 dBV@1kHz/Pa
阻抗：	32 ohm
蓝牙发射器功率：	<4 dBm
蓝牙发射器调制：	GFSK, π/4 DQPSK, 8DPSK
蓝牙频率：	2.402 GHz - 2.480 GHz
蓝牙配置文件版本：	A2DP 1.3, AVRCP 1.5, HFP 1.6
蓝牙版本：	V5.0
电池类型：	锂离子聚合物 (3.7 V/730 mAh)
电源：	5 V ⎓ 1.0 A
充电时间：	<2小时
开启蓝牙时的音乐播放时间：	45小时
开启 BT 和 ANC 时的音乐播放时间：	23小时
接入有线辅助输入并开启 ANC 时的音乐播放时间：	25小时
重量：	378.5 g

ID

ISI KOTAK
APLIKASI
MY JBL HEADPHONES
JADIKAN AKTIVITAS MENDENGAR ANDA LEBIH LELUASA DAN PERSONAL DENGAN APLIKASI GRATIS INI.
MENYALAKAN & MENYAMBUNG
TOMBOL PERINTAH
TALKTHRU
AMBIENT AWARE/TALKTHRU
NYALA / MATI
MENDENGAR MELALUI KABEL
SAMBUNGAN BANYAK TITIK
MODE PENYAMBUNGAN
* (MAKSIMAL 2 PERANGKAT)
MENGISI DAYA
ISI DAYA / 15MNT / 2JAM
POLA LED
MENYALA
MENYAMBUNG BT
BT TERSAMBUNG
ANC AKTIF
DAYA BATERAI LEMAH
MENGISI DAYA
TERISI PENUH

SPESIFIKASI TEKNIS

UKURAN DRIVER:	driver dinamis 40 mm
RESPONS FREKUENSI (PASIF):	10 Hz – 40 kHz
RESPONS FREKUENSI (AKTIF):	10 Hz – 22 kHz
SENSITIVITAS:	95 dB SPL @ 1 kHz / 1 mW
SPL MAKSIMAL:	94 dB
DAYA INPUT MAKSIMAL (PASIF):	3500 mW
SENSITIVITAS MIKROFON:	-38 dBV@1kHz/Pa
IMPEDANS:	32 ohm
DAYA TRANSMISI BLUETOOTH:	<4 dBm
MODULASI TRANSMISI BLUETOOTH:	GFSK, π/4 DQPSK, 8DPSK
FREKUENSI BLUETOOTH:	2.402 GHz - 2.480 GHz
VERSI PROFIL BLUETOOTH:	A2DP 1.3, AVRCP 1.5, HFP 1.6
VERSI BLUETOOTH:	V5.0
TIPE BATERAI:	BATERAI POLIMER ION LITIUM (3.7 V/730 mAh)
CATU DAYA:	5 V ⎓ 1.0 A
LAMA PENGISIAN DAYA:	<2 jam
WAKTU PUTAR MUSIK DENGAN BT MENYALA:	45 jam
LAMA PEMUTARAN MUSIK SAAT BT & ANC AKTIF:	23 jam
LAMA PEMUTARAN MUSIK SAAT AUX-IN & ANC AKTIF:	25 jam
BERAT:	378.5 g

TR

KUTUDA BULUNANLAR
UYGULAMA
JBL KULAKLIKLARIM
BU ÜCRETSIZ UYGULAMA İLE DİNLEME DENEYİMİNİZİ DAHA FAZLA KONTROL EDİP KİŞİSELLEŞTİREBİLİRSİNİZ.
GÜCÜ AÇMA VE BAĞLANMA
DÜĞME KOMUTU
TALKTHRU
AMBIENT AWARE / TALKTHRU
AÇIK/KAPALI
KABLOLU DİNLEME
ÇOK NOKTALI BAĞLANTI
EŞLEŞTİRME MODU
* (MAKSİMUM 2 CİHAZ)
ŞARJ EDİLİYOR
ŞARJ / 15 DAKİKA / 2 SAAT
LED GÖSTERGELERİ
GÜÇ AÇIK
BT BAĞLANTISI
BT BAĞLI
ANC AÇIK
DÜŞÜK PİL
ŞARJ EDİLİYOR
TAMAMEN ŞARJ OLDU

TEKNİK ÖZELLİKLER

SÜRÜCÜ BOYUTU:	40 mm dinamik sürücü
FREKANS YANITI (PASİF):	10 Hz – 40 kHz
FREKANS YANITI (AKTİF):	10 Hz – 22 kHz
HASSASİYET:	95 1 kHz / 1 mW'DA dB SPL
MAKSİMUM SPL:	94 dB
MAKSİMUM GİRİŞ GÜCÜ (PASİF):	3500 mW
MİKROFON HASSASİYETİ:	-38 dBV @ 1kHz / Pa
EMPEDANS:	32 ohm
BLUETOOTH İLETİLEN GÜÇ:	<4 dBm
BLUETOOTH İLETİLEN MODÜLASYON:	GFSK, π/4 DQPSK, 8DPSK
BLUETOOTH FREKANSI:	2.402 GHz - 2.480 GHz
BLUETOOTH PROFİL SÜRÜMÜ:	A2DP 1.3, AVRCP 1.5, HFP 1.6
BLUETOOTH SÜRÜMÜ:	V5.0
PİL TİPİ:	LİTYUM İYON POLİMER PİL (3.7 V/730 mAh)
GÜÇ KAYNAĞI:	5 V ⎓ 1.0 A
ŞARJ SÜRESİ:	<2 saat
BT İLE MÜZİK ÇALMA SÜRESİ:	45 saat
BT VE ANC AÇIKKEN MÜZİK ÇALMA SÜRESİ:	23 saat
AUX-IN & ANC AÇIKKEN MÜZİK ÇALMA SÜRESİ:	25 saat
AĞIRLIK:	378.5 g

HE

מה באריזה
אפליקציה
MY JBL HEADPHONES
קבל אפילו שליטה רבה יותר והתאמה אישית של חוויית ההאזנה שלך באמצעות אפליקציה חינמית זו.
הפעלה וחיבור
תפקוד הלחצנים
TALKTHRU
AMBIENT AWARE / TALKTHRU
הדלקה / ביכוי
האזנה באמצעות חיבור חוטי
חיבור רב-נקודתי
מצב צימוד
(מכשירים לכל היותר 2) *
בטעינה
טעינה
15 דקות
2 שעות
תפקוד נורית החיווי LED
פועל
מתחבר ל-BT
מחובר ל-BT
ANC פועל
סוללה חלשה
בטעינה
הסוללה טעונה במלואה

מפרט טכני

גודל הרמקולים:	רמקול דינמי 40מ"מ
תגובת תדר (PASSIVE):	10 Hz – 40 kHz
תגובת תדר (ACTIVE):	10 Hz – 22 kHz
רגישות:	95 dB SPL @ 1 kHz / 1 mW
מרבי SPL:	94 dB
הספק מוצא מרבי (PASSIVE):	3500 mW
רגישות המיקרופון:	-38 dBV @ 1kHz / Pa
עכבה:	32 ohm
הספק משודר BLUETOOTH:	<4 dBm
אפנון משודר BLUETOOTH:	GFSK, π/4 DQPSK, 8DPSK
תדר BLUETOOTH:	2.402 GHz - 2.480 GHz
גרסת פרופיל BLUETOOTH:	A2DP 1.3, AVRCP 1.5, HFP 1.6
גרסת BLUETOOTH:	V5.0
סוג סוללה:	סוללת פולימר ליתיום יון (3.7 V/730 mAh)
ספק כוח:	5 V ⎓ 1.0 A
זמן טעינה:	2 שעות >
זמן השמעת מוסיקה עם BT פועל:	45 שעות
זמן השמעת מוזיקה עם BT ו-ANC פועלים:	23 שעות
זמן השמעת מוזיקה עם AUX-IN ו-ANC פועלים:	25 שעות
משקל:	378.5 גרם

AR

محتويات العبوة
التطبيق
سماعات JBL خاصتي
استمتع بمزيد من التحكم والخصوصية عند الاستماع باستخدام هذا التطبيق المجاني.
تشغيل الطاقة والتوصيل
أوامر الزر
TALKTHRU
ميزتا AMBIENT AWARE (الإدراك بالمحيط) و
التشغيل وإيقاف تشغيل
الاستماع السلكي
اتصال متعدد النقاط
وضع الاقتران
* (جهازين بحد أقصى)
الشحن
البرنامج
15 دقيقة
2H
سلوكيات مصباح LED
التشغيل
جار الاتصال بالـ BLUETOOTH
الـ BLUETOOTH متصل
تشغيل إلغاء الضجيج النشط
البطارية منخفضة
الشحن
مشحونة بالكامل

المواصفات التقنية

حجم المشغل:	لإرك ديناميكي 40 mm
استجابة التردد (سلبي):	10 Hz – 40 kHz
استجابة التردد (نشط):	10 Hz – 22 kHz
الحساسية:	95 ديسيبل 1 @ SPL كيلو هرتز /1 mW
أقصى مستوى ضغط صوت:	94 ديسيبل
قدرة الدخل القصوى (سلبي):	3500 mW
حساسية الميكروفون:	-38 dBV @ 1kHz / Pa
المقاومة:	32 ohm
قدرة إرسال BLUETOOTH:	<4 dBm
تضمين إرسال BLUETOOTH:	GFSK, π/4 DQPSK, 8DPSK
تردد BLUETOOTH:	2.402 GHz - 2.480 GHz
إصدار ملف تعريف BLUETOOTH:	A2DP 1.3, AVRCP 1.5, HFP 1.6
إصدار BLUETOOTH:	V5.0
نوع البطارية:	بطارية بوليمر ليثيوم أيون (3.7 V / 730 mAh)
إمداد الطاقة:	5 V ⎓ 1.0 A
وقت الشحن:	<2 hrs
وقت تشغيل الموسيقى مع استخدام تقنية BLUETOOTH:	45 hrs
وقت تشغيل الموسيقى مع تشغيل تقنية BT & ANC ON:	23 hrs
وقت تشغيل الموسيقى مع AUX-IN و ANC ON:	25 hrs
الوزن:	378.5 g

EL

ΤΙ ΠΕΡΙΛΑΜΒΑΝΕΤΑΙ ΣΤΗ ΣΥΣΚΕΥΑΣΙΑ
ΕΦΑΡΜΟΓΗ
ΤΑ ΑΚΟΥΣΤΙΚΑ ΜΟΥ JBL
ΕΞΑΣΦΑΛΙΣΤΕ ΑΚΟΜΑ ΜΕΓΑΛΥΤΕΡΟ ΕΛΕΓΧΟ ΚΑΙ ΕΞΑΤΟΜΙΚΕΥΣΗ ΤΗΣ ΕΜΠΕΙΡΙΑΣ ΑΚΡΟΑΣΗΣ ΜΕ ΑΥΤΗ ΤΗΝ ΔΩΡΕΑΝ ΕΦΑΡΜΟΓΗ.
ΑΝΑΜΜΑ & ΣΥΝΔΕΣΗ
ΕΝΤΟΛΗ ΠΛΗΚΤΡΟΥ
TALKTHRU
ΛΕΙΤΟΥΡΓΙΑ AMBIENT AWARE / TALKTHRU
ΕΝΕΡΓ. / ΑΠΕΝΕΡΓ.
ΕΝΣΥΡΜΑΤΗ ΑΚΡΟΑΣΗ
ΣΥΝΔΕΣΗ ΠΟΛΛΑΠΛΩΝ ΣΗΜΕΙΩΝ
ΛΕΙΤΟΥΡΓΙΑ ΖΕΥΞΗΣ
* (ΤΟ ΠΟΛΥ 2 ΣΥΣΚΕΥΕΣ)
ΦΟΡΤΙΣΗ
ΦΟΡΤΙΣΗ
15 ΛΕΠΤΑ
2H
ΛΕΙΤΟΥΡΓΙΑ LED
ΑΝΑΜΜΑ
ΣΥΝΔΕΣΗ BT
BT ΣΥΝΔΕΘΗΚΕ
ANC ΕΝΕΡΓ.
ΧΑΜΗΛΗ ΜΠΑΤΑΡΙΑ
ΦΟΡΤΙΣΗ
ΕΧΕΙ ΦΟΡΤΙΣΤΕΙ ΠΛΗΡΩΣ

ΤΕΧΝΙΚΑ ΧΑΡΑΚΤΗΡΙΣΤΙΚΑ

ΜΕΓΕΘΟΣ ΟΔΗΓΟΥ:	ΔΥΝΑΜΙΚΟΣ ΟΔΗΓΟΣ 40 mm
ΣΥΧΝΟΤΗΤΑ ΑΠΟΚΡΙΣΗΣ (ΠΑΘΗΤΙΚΗ):	10 Hz – 40 kHz
ΣΥΧΝΟΤΗΤΑ ΑΠΟΚΡΙΣΗΣ (ΕΝΕΡΓΗ):	10 Hz – 22 kHz
ΕΥΑΙΣΘΗΣΙΑ:	95 dB SPL @ 1 kHz / 1 mW
ΜΕΓΙΣΤΟ SPL:	94 dB
ΜΕΓΙΣΤΗ ΙΣΧΥΣ ΕΙΣΟΔΟΥ (ΠΑΘΗΤΙΚΗ):	3500 mW
ΕΥΑΙΣΘΗΣΙΑ ΜΙΚΡΟΦΩΝΟΥ:	-38 dBV @ 1kHz / Pa
ΑΝΤΙΣΤΑΣΗ:	32 Ωm
ΙΣΧΥΣ ΜΕΤΑΔΟΣΗΣ BLUETOOTH:	<4 dBm
ΔΙΑΜΟΡΦΩΣΗ ΜΕΤΑΔΟΣΗΣ BLUETOOTH:	GFSK, π/4 DQPSK, 8DPSK
ΣΥΧΝΟΤΗΤΑ BLUETOOTH:	2.402 GHz - 2.480 GHz
ΕΚΔΟΣΗ ΠΡΟΦΙΛ BLUETOOTH:	A2DP 1.3, AVRCP 1.5, HFP 1.6
ΕΚΔΟΣΗ BLUETOOTH:	V5.0
ΤΥΠΟΣ ΜΠΑΤΑΡΙΑΣ:	ΜΠΑΤΑΡΙΑ ΠΟΛΥΜΕΡΩΝ ΙΟΝΤΩΝ ΛΙΘΙΟΥ (3.7 V/730 mAh)
ΤΡΟΦΟΔΟΣΙΑ:	5 V ⎓ 1.0 A
ΧΡΟΝΟΣ ΦΟΡΤΙΣΗΣ:	<2 ωρες
ΔΙΑΡΚΕΙΑ ΑΝΑΠΑΡΑΓΩΓΗΣ ΜΟΥΣΙΚΗΣ ΜΕ ΤΟ BT ΕΝΕΡΓΟΠΟΙΗΜΕΝΟ:	45 ωρες
ΔΙΑΡΚΕΙΑ ΑΝΑΠΑΡΑΓΩΓΗΣ ΜΟΥΣΙΚΗΣ ΜΕ ΤΟ BT ΚΑΙ ΤΟ ANC ΕΝΕΡΓΟΠΟΙΗΜΕΝΟ:	23 ωρες
ΔΙΑΡΚΕΙΑ ΑΝΑΠΑΡΑΓΩΓΗΣ ΜΟΥΣΙΚΗΣ ΜΕ ΤΟ AUX-IN ΚΑΙ ΤΟ ANC ΕΝΕΡΓΟΠΟΙΗΜΕΝΟ:	25 ωρες
ΒΑΡΟΣ:	378.5 g

ANATEL
Agência Nacional de Telecomunicações

Este equipamento não tem direito à proteção contra interferência prejudicial e não pode causar interferência em sistemas devidamente autorizados.
Para maiores informações, consulte o site da ANATEL – www.anatel.gov.br
Este produto está homologado pela ANATEL, de acordo com os procedimentos regulamentados pela Resolução n°. 2000/242 e atende aos requisitos técnicos aplicados.

Bluetooth®

The Bluetooth® word mark and logos are registered trademarks owned by the Bluetooth SIG, Inc. and any use of such marks by HARMAN International Industries, Incorporated is under license. Other trademarks and trade names are those of their respective owners.

CE

COMPLIANCE INFORMATION ON EAR CUP

ТОРГОВАЯ МАРКА:	JBL
НАЗНАЧЕНИЕ ТОВАРА:	ПОЛЬЗОВАТЕЛЬСКИЕ НАУШНИКИ
ИЗГОТОВИТЕЛЬ:	ХАРМАН ИНТЕРНЕШНЛ ИНДАСТРИЗ ИНКОРПОРЕЙТЕД, США, 06901 КОННЕКТИКУТ, Г.СТЭМФОРД, АТЛАНТИК СТРИТ 400, ОФИС 1500
СТРАНА ПРОИСХОЖДЕНИЯ:	КИТАЙ
ИМПОРТЕР В РОССИЮ:	ООО "ХАРМАН РУС СИАЙЭС", РОССИЯ, 127018, Г.МОСКВА, УЛ. ДВИНЦЕВ, Д.12, К 1
ГАРАНТИЙНЫЙ ПЕРИОД:	1 ГОД
ИНФОРМАЦИЯ О СЕРВИСНЫХ ЦЕНТРАХ:	WWW.HARMAN.COM/RU ТЕЛ. +7-800-700-0467
СРОК СЛУЖБЫ:	2 ГОДА
ТОВАР СЕРТИФИЦИРОВАН	EAC
ДАТА ПРОИЗВОДСТВА:	ДАТА ИЗГОТОВЛЕНИЯ УСТРОЙСТВА ОПРЕДЕЛЯЕТСЯ ПО ДВУМ БУКВЕННЫМ ОБОЗНАЧЕНИЯМ ИЗ ВТОРОЙ ГРУППЫ СИМВОЛОВ СЕРИЙНОГО НОМЕРА ИЗДЕЛИЯ, СЛЕДУЮЩИХ ПОСЛЕ РАЗДЕЛИТЕЛЬНОГО ЗНАКА «-». КОДИРОВКА СООТВЕТСТВУЕТ ПОРЯДКУ БУКВ ЛАТИНСКОГО АЛФАВИТА, НАЧИНАЯ С ЯНВАРЯ 2010 ГОДА: 000000-MY0000000, Г ДЕ «M» - МЕСЯЦ ПРОИЗВОДСТВА (А - ЯНВАРЬ, B - ФЕВРАЛЬ, C - МАРТ И Т.Д.) И «Y» - ГОД ПРОИЗВОДСТВА (A - 2010, B - 2011, C - 2012 И Т.Д.).

ИСПОЛЬЗУЙТЕ УСТРОЙСТВО ТОЛЬКО ПО ПРЯМОМУ НАЗНАЧЕНИЮ В СООТВЕТСТВИИ С ПРЕДОСТАВЛЕННОЙ ИНСТРУКЦИЕЙ. НЕ ПЫТАЙТЕСЬ САМОСТОЯТЕЛЬНО ВСКРЫВАТЬ КОРПУС ТОВАРА И ОСУЩЕСТВЛЯТЬ РЕМОНТ. В СЛУЧАЕ ОБНАРУЖЕНИЯ НЕДОСТАТКОВ ИЛИ ДЕФЕКТОВ, ОБРАЩАЙТЕСЬ ЗА ГАРАНТИЙНЫМ ОБСЛУЖИВАНИЕМ В СООТВЕТСТВИИ С ИНФОРМАЦИЕЙ ИЗ ГАРАНТИЙНОГО ТАЛОНА. ОСОБЫЕ УСЛОВИЯ ХРАНЕНИЯ, РЕАЛИЗАЦИИ И (ИЛИ) ТРАНСПОРТИРОВКИ НЕ ПРЕДУСМОТРЕНЫ. ИЗБЕГАЙТЕ ВОЗДЕЙСТВИЯ ЭКСТРЕМАЛЬНЫХ ТЕМПЕРАТУР, ДОЛГОВРЕМЕННОГО ВОЗДЕЙСТВИЯ ВЛАГИ, СИЛЬНЫХ МАГНИТНЫХ ПОЛЕЙ. УСТРОЙСТВО ПРЕДНАЗНАЧЕНО ДЛЯ РАБОТЫ В ЖИЛЫХ ЗОНАХ. СРОК ГОДНОСТИ НЕ ОГРАНИЧЕН ПРИ СОБЛЮДЕНИИ УСЛОВИЙ ХРАНЕНИЯ. ПОЖАЛУЙСТА, НЕ УТИЛИЗИРУЙТЕ УСТРОЙСТВА С ЛИТИЙ-ИОННЫМИ АККУМУЛЯТОРАМИ ВМЕСТЕ С БЫТОВЫМИ ОТХОДАМИ.