SONY

この部品には SS-00259-1 に指定する物質を含んだ材料は、使用してはならない。

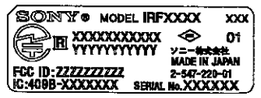

S1/1

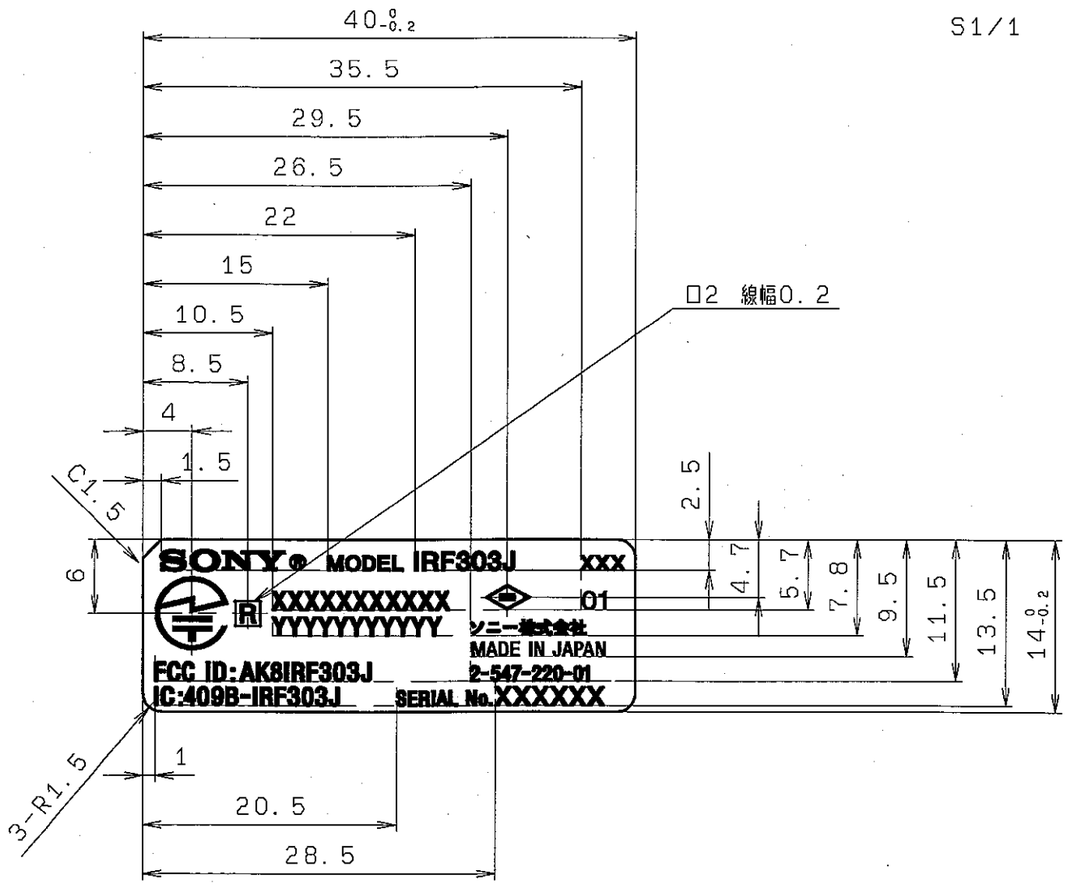

FCC ID label for □
IRF303J

記載文字	字高	タイプフェース	文字色
SONY®	L=10	ソニーロゴタイプ(機銘板用)	黒
MODEL	1.2	SONY ID TYPE HR	
IRF303J	1.5		
XXY(製造年月表示:事業所指示による)	1.2		
	6	清刷参照	
R	1.5	SONY ID TYPE HRC	
XXXXXXXXXXX			
YYYYYYYYYYY			
FCC ID:AK8IRF303J			
IC:409B-IRF303J			
SERIAL NO.	1.2		
XXXXXX(連番)~	1.2	SONY ID TYPE HR	
01	1.5		
2-547-220-01	1.2	SONY ID TYPE HRC	
MADE IN JAPAN			
ソニー株式会社	1.2	清刷参照 太ゴシック	
	2	CSA認定マーク	

注1) 版下は2倍寸で作成し、寸法公差は倍寸で±0.2とする。
2) 版下は校正、承認を要する。
3) シリアルNO.は事業所発注担当の指示による。
4) 10枚1シートにて納入のこと。
5) 文字記載面に傷、汚れ等の無きこと。
6) 「成形用樹脂・インキ・塗料・被覆電線はグリーンパートナー認定取引先から調達すること。」
7) 品質特性:SS-00077「ソニー部品設計基準-機銘板」の6項に定める各特性を満足すること。
8) 品質特性:SS-00078「ソニー部品設計基準-ラベル・銘板」の7-2項に定める各特性を満足すること。
9) UL-969認可材料を使用のこと。UL認可品コードNO. SUL-W。
10) CSA認可材料を使用のこと。CSA認可品コード図中認定マーク参照。

材料構成図

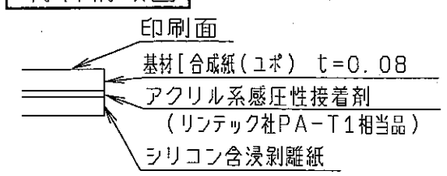

適合認定証 詳細

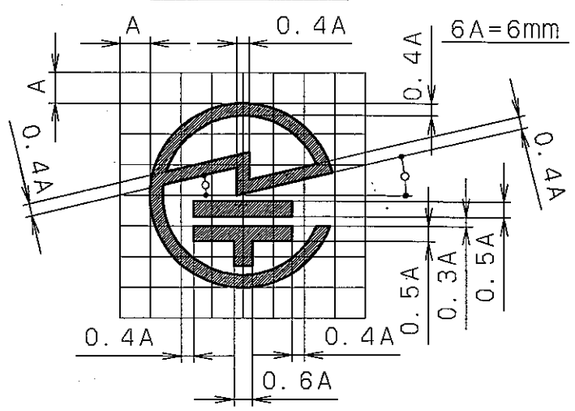

HISTORY X COUNT	SUFFIX REPL.	ECN-NO. DATE	REVISION	SIGN.
6				
5				
4				
3				
2				
1				

DRAWN BY: LFX 04.11.19 川村
PLANNED BY: LFX 04.11.19 川村
CHECKED BY
APPROVED BY
TENTATIVE
MODEL LFX-0108
PART NO. 0- - -01

UNIT mm
ANGLE
SCALE 2:1

TOLERANCE STS-2	
L≦ 4	±0.1
4<L≦ 16	±0.2
16<L≦ 63	±0.3
63<L≦250	±0.4
250<L	±0.6

USED ON
RANK
FAMILY
ORIGINAL MODEL LF-X5(J1)
MATERIAL(COLOR) 上記
FINISH(COLOR)
DESCRIPTION
(E) LABEL, MODEL NUMBER(RFJ)
(J) 機銘板(RFJ)
PART NO. ~~2-547-220-01~~
SHEET 1/1

THIS DOCUMENT IS THE PROPRIETARY PROPERTY OF SONY. ITS USE IS AUTHORIZED ONLY FOR RESPONDING TO A REQUEST FOR QUOTATION. OR FOR THE PERFORMANCE OF WORK FOR SONY. ALL QUESTIONS MUST BE REFERRED TO THE LOCAL PURCHASING DEPARTMENT OF SONY.

ISSUED '04.11.19

DRAWING (TYPE D32)
SONY STANDARD '90.10
A3