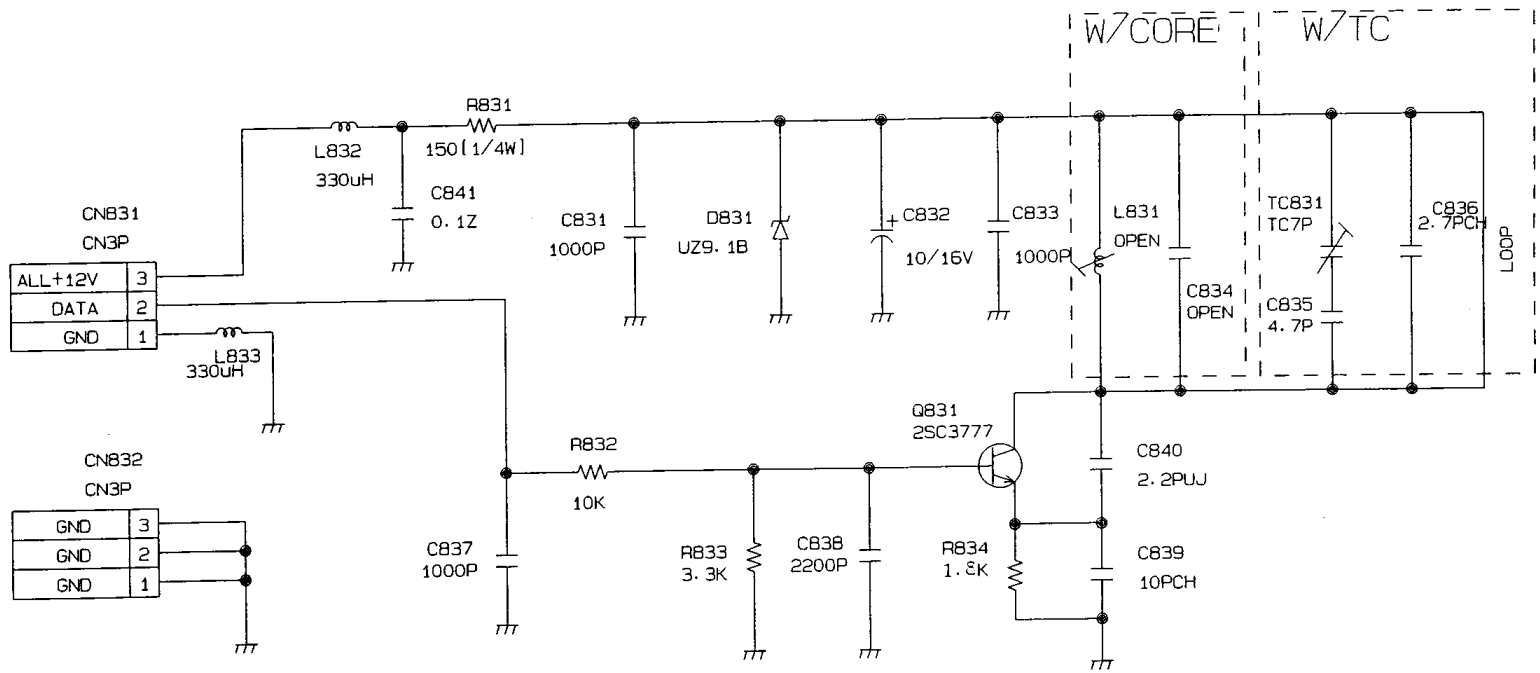


FUNAI ELECTRIC CO.,LTD.

| | | | |
|---|---|---|---|
| 部署 DEPT. テレビ・テレビデオ事業部 | | | 表題 TITLE Z7 LOCATOR CCZ134/194/196/254/256 |
| 作成日付 DATE 2 FEB '98 | | 尺度 SCALE / NTS | 部品番 PARTS NO. |
| 作成 DRAWN | 設計 DESIGNED | 検図 CHECKED / 検認 APPROVED | 図面番号 DWG. NO. |

ISSUED
DEC. 16. 1998
FUNAI ELECTRIC CO.,LTD.
Lab.