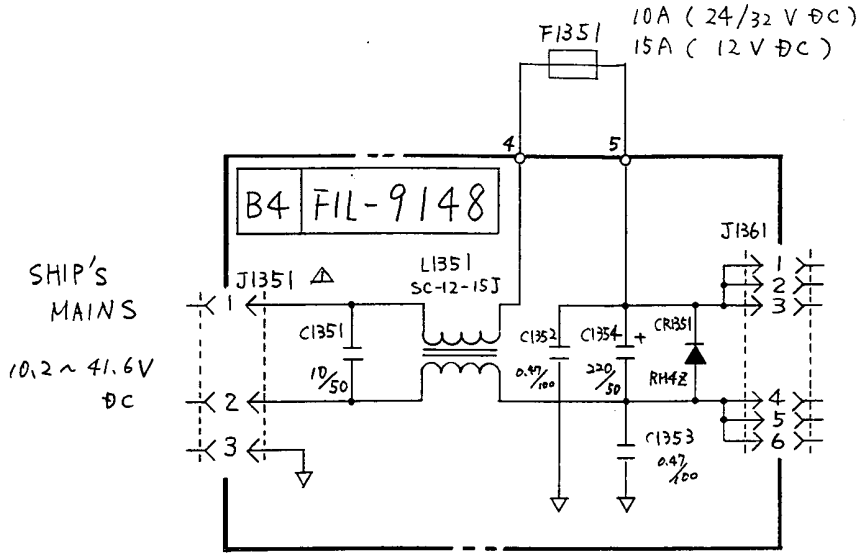

変更通知書番号	符号	訂正年月日	訂正記事	担当
03E2-4234	1	94. 3. 9	J1351 変更	田中

主機種	FR7041 FR7041R FR7111	コード / 型名				SHEET NO.	1/1
課長	検図	設計	製図	分類	名称	FILTER BOARD FIL 回路図	
	94.1.26 田中	94.1.25 田中	94.1.25 田中		図番	03-127-6009-0	

古野電気株式会社

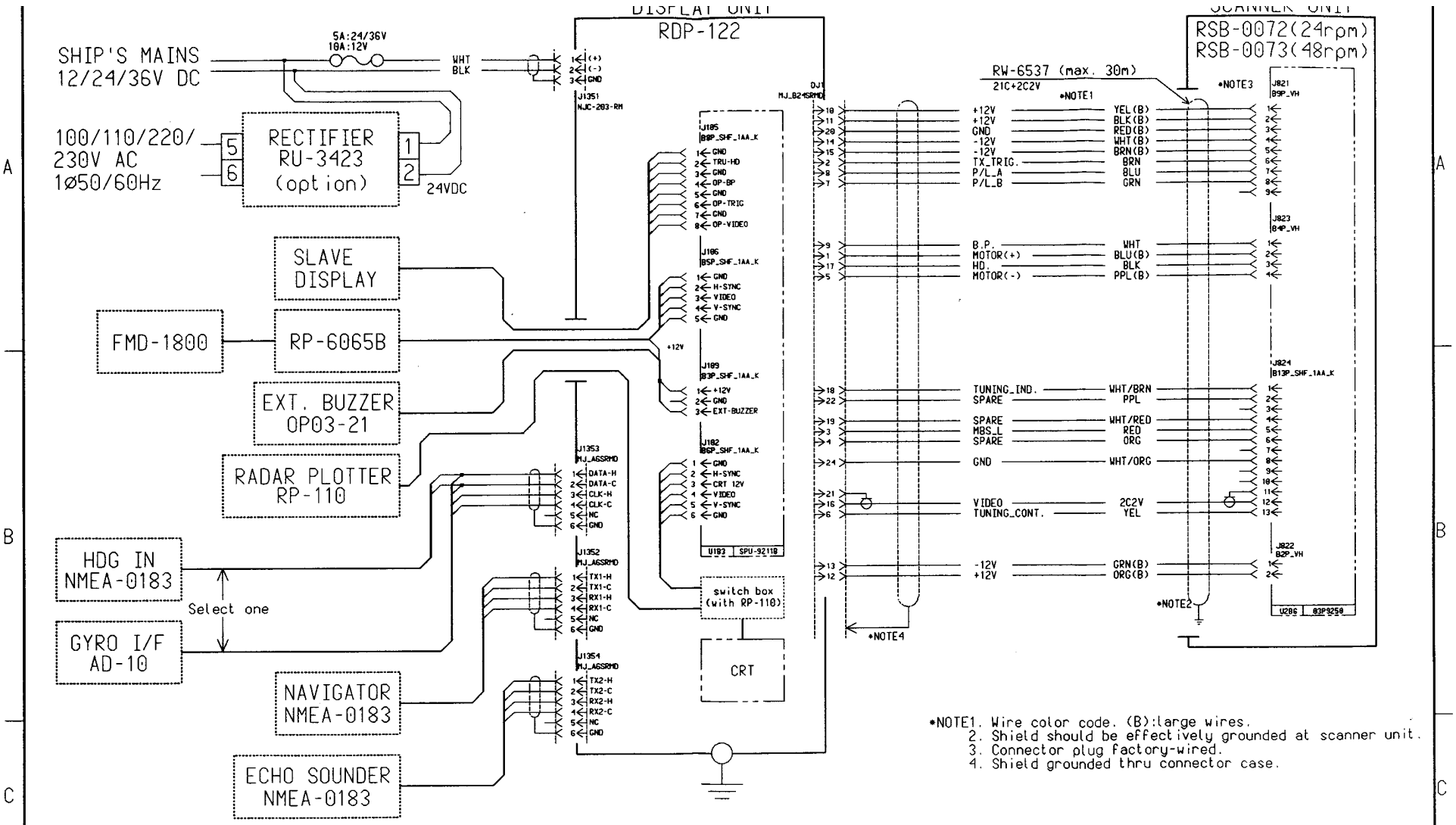

*NOTE1. Wire color code. (B):large wires.
2. Shield should be effectively grounded at scanner unit.
3. Connector plug factory-wired.
4. Shield grounded thru connector case.

REV No.	MARK	DATE	REMARKS	REV-BY
	△x			
	△x			
	△x			
	△x			
	△x			

MDL	FR-7112	CODE No.		SHEET No.	1/1
		ITEM No.			

APPRV	CHCKD	DSIGND	DRAWN	TITLE	INTERCONNECTION DIAGRAM
		97,10,17 北野	97,10,17 北野	DWG No.	03-142-6002-0

FURUNO ELECTRIC CO.,LTD.