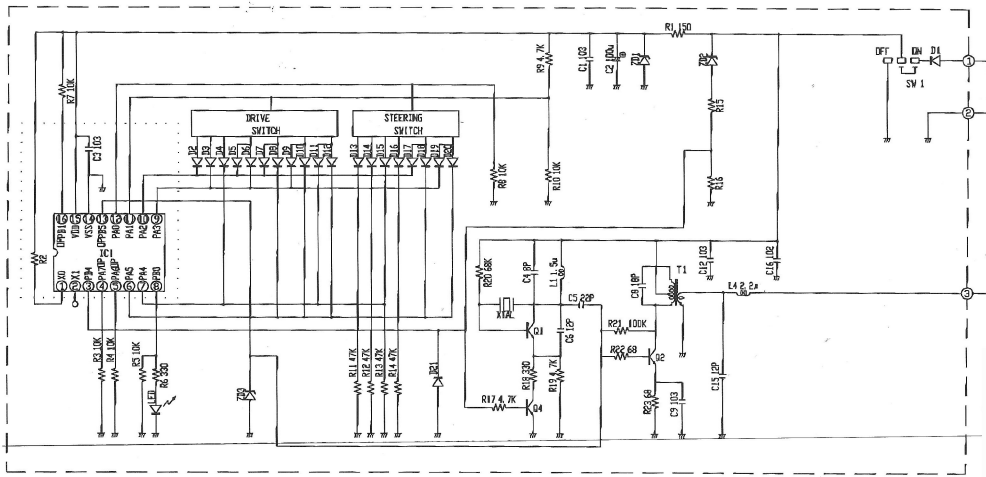
DRIVE SWITCH
STEERING SWITCH
IC1
XTAL
SW 1
OFF
ON
D1
BAT. 3V
ANT.
R1 150
R2
R3 10K
R4 10K
R5 10K
R6 330
LED
R7 10K
R8 10K
R9 4.7K
R10 10K
R11 47K
R12 47K
R13 47K
R14 47K
R15
R16
R17 4.7K
R18 330
R19 4.7K
R20 68K
R21 100K
R22 68
R23 68
C1 103
C2 103
C3 103
C4 8P
C5 22P
C6 12P
C9 18P
C12 103
C13 12P
C15 102
L1 5u
L4 2.2u
T1
Q1
Q2
Q3
Q4
D0
D1
D2
D3
D4
D5
D6
D7
D8
D9
D10
D11
D12
D13
D14
D15
D16
D17
D18
D19
D20
D21
D22
D23
D24
D25
D26
D27
D28
D29
D30
D31
D32
D33
D34
D35
D36
D37
D38
D39