版次	日　　期	修　改　说　明	改图者	变更者

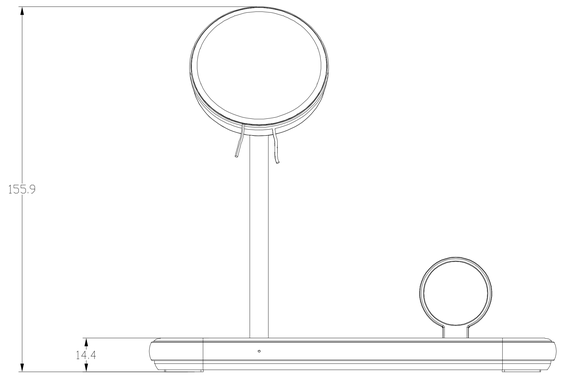

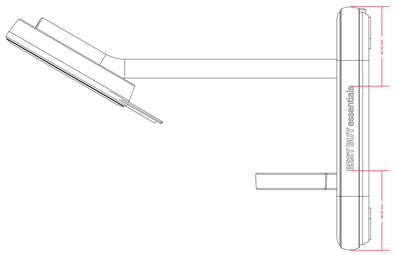

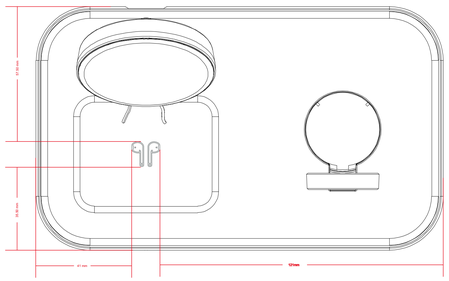

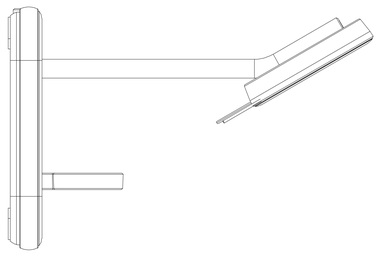

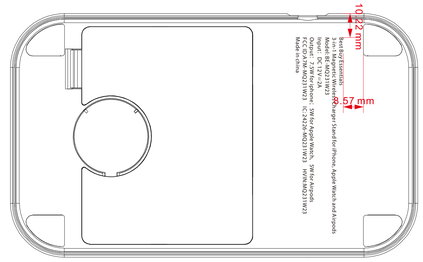

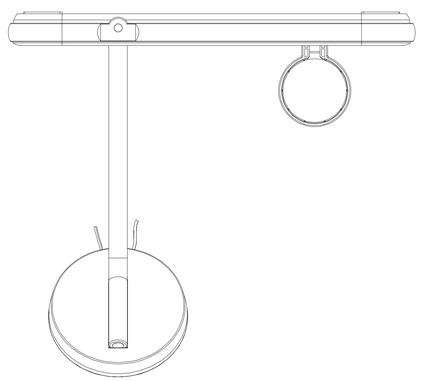

Best Buy Essentials
3-in-1 Magnetic Wireless Charger Stand for iPhone, Apple Watch and Airpods
Model: BE-MQ231W23
Input: DC 12V 2A
Output: 7.5W for iphone; 5W for Apple Watch, 5W for Airpods
FCC ID:A7M-MQ231W23 IC:24226-MQ231W23 HVIN:MQ231W23
Made in china

size:83.8x20.4mm

深圳瑞福来智能科技股份有限公司						材　料	PC	机　　型	BE-MQ231W23 (RST92)	设计		日期	
						公　差	<5 :±0.02 5-20 :±0.05 20-100:±0.1 >100 :±0.15	产品编号		审核		日期	
比例	1:1	投影		单位	MM			配件名称		批准		日期	