SM-G130HO REV1.1
BT/WIFI RF BLOCK DIAGRAM
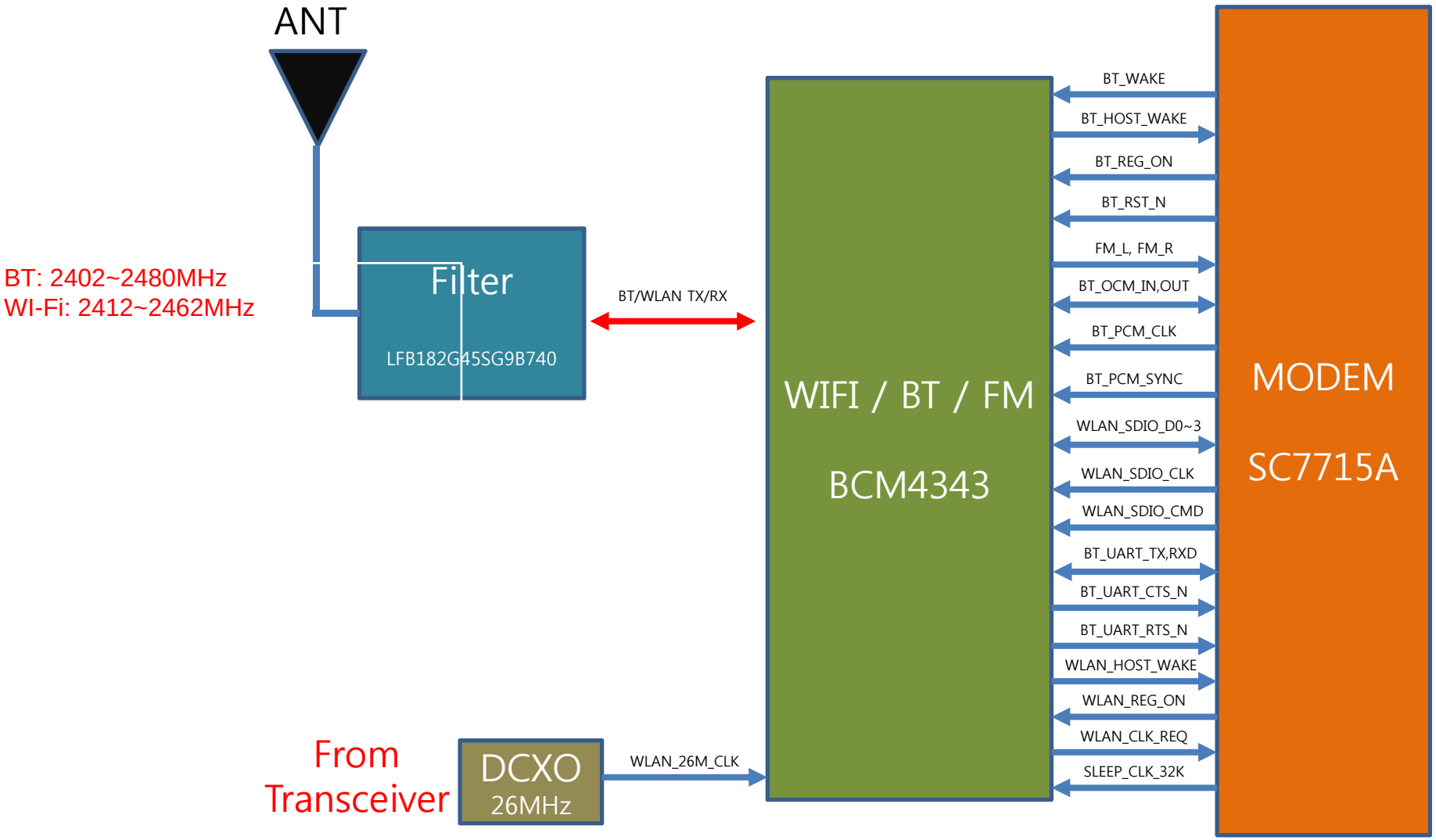
RF TX/RX : RED
CONTROL, CLK : BLUE