2. Sample Lable

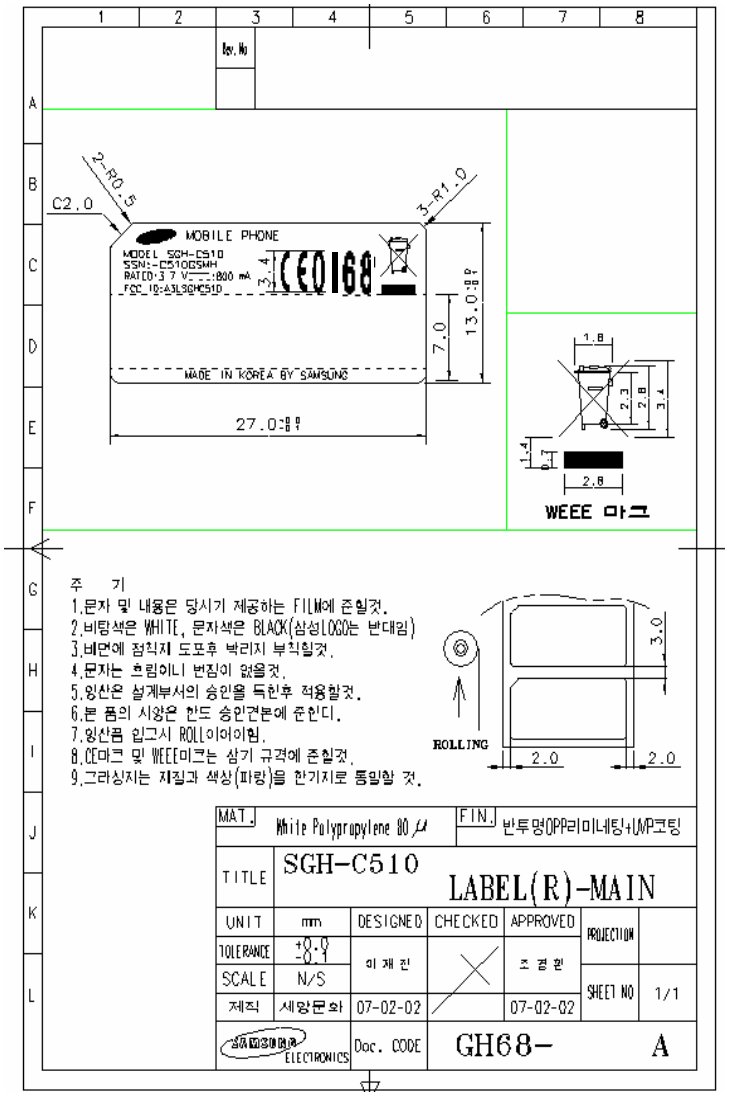

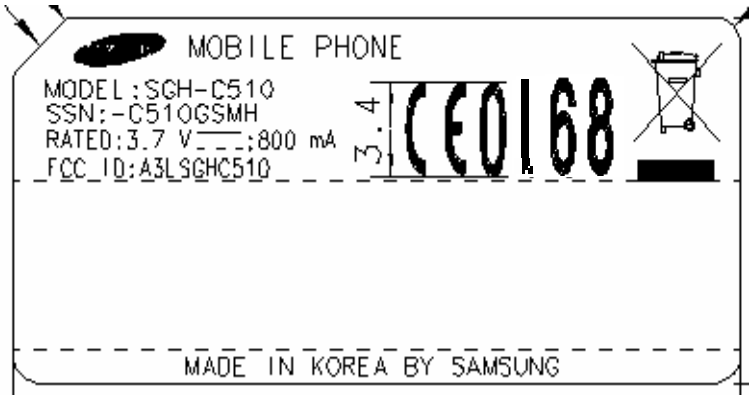

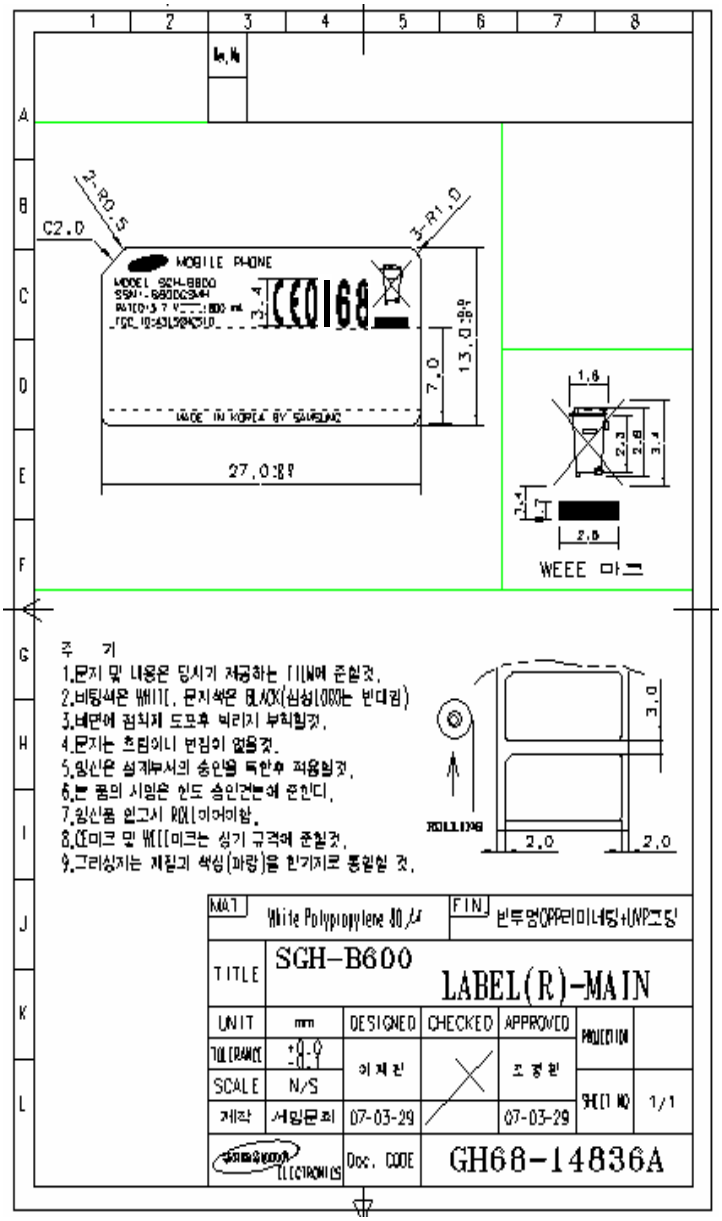
C2.0
2-R0.5
3-R1.0
MOBILE PHONE
MODEL SGH-B600
SSN:-B600GSMH
RATED 3.7 V 800 mA
FCC ID:A3LSGHC51D
CE 0168
MADE IN KOREA BY SAMSUNG
27.0±0.5
7.0
13.0±0.5
1.6
2.3
2.8
3.4
2.8
WEEE 마크
주 기
1.문자 및 내용은 당시기 제공하는 TEM에 준할것.
2.바탕색은 WHITE, 문자색은 BLACK(심성LOGO는 반대임)
3.내면에 점착제 도포후 박리지 부착할것.
4.문자는 흐림이나 번짐이 없을것.
5.잉신은 설계부서의 승인을 득한후 적용할것.
6.본 품의 시험은 인도 승인건늠에 준한다.
7.잉신품 입고시 ROLL이어야함.
8.CE마크 및 WEEE마크는 상기 규격에 준할것.
9.그리싱자는 제질과 색싱(파랑)을 한가지로 통일할 것.
3.0
ROLL DIR
2.0
2.0
MAT White Polypropylene 80㎛
FIN 반투명(OPP라미네팅+UV코팅)
TITLE SGH-B600 LABEL(R)-MAIN
UNIT mm
DESIGNED
CHECKED
APPROVED
PRODUCTION
TOLERANCE ±0.5
SCALE N/S
이재원
조경원
SHEET NO 1/1
제작 서명문희
07-03-29
07-03-29
SAMSUNG ELECTRONICS
Doc. CODE
GH68-14836A

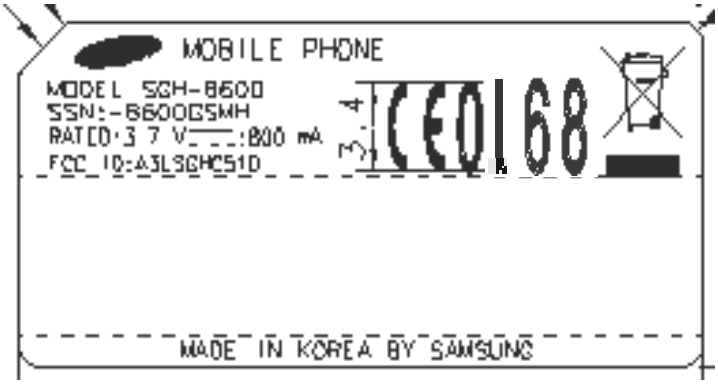
MOBILE PHONE
MODEL SGH-B600
SSN:-B600GSMH
RATED 3.7 V 800 mA
FCC ID:A3LSGHC51D
CE 0168
MADE IN KOREA BY SAMSUNG

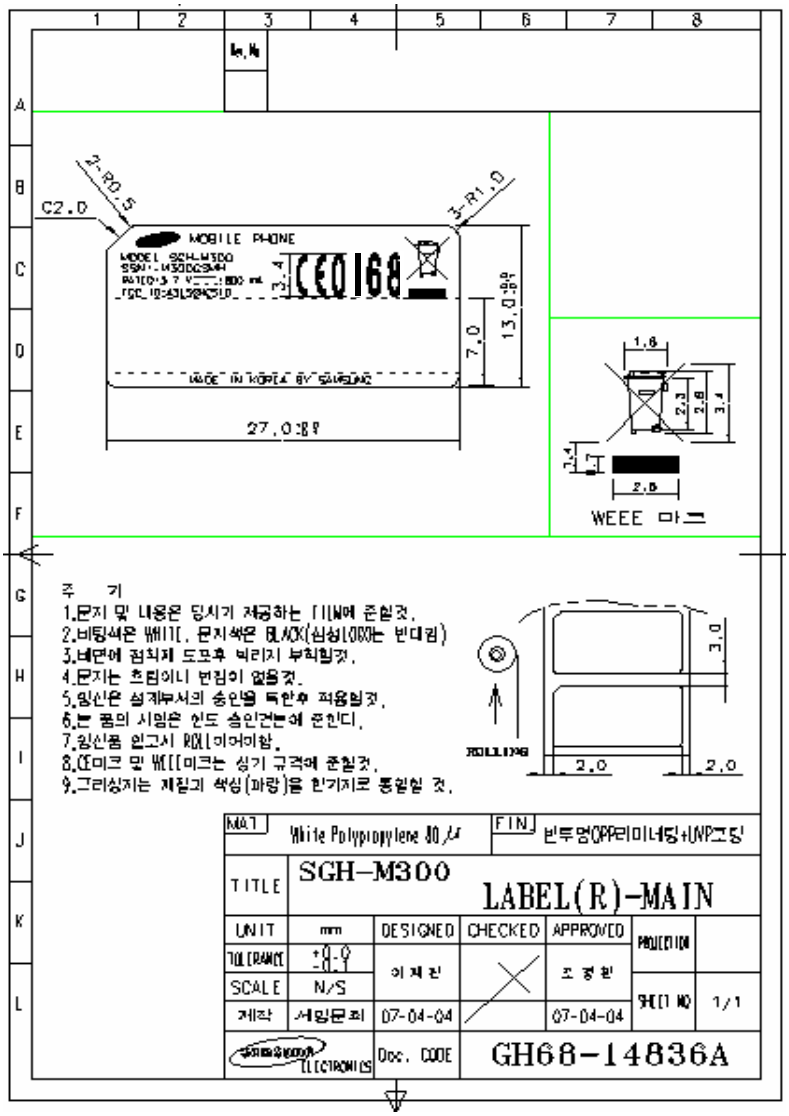
2-R0.5
C2.0
3-R1.0
MOBILE PHONE
MODEL:SGH-M300
SSN:-C510GSMH
RATED:3.7 V ⎓ ;800 mA
FCC ID:A3LSGHC510
3.4
CE0168
7.0
13.0±0.5
MADE IN KOREA BY SAMSUNG
27.0±0.5
1.6
2.3
2.8
3.4
2.4
1.7
2.6
WEEE 마크
주 기
1.문자 및 내용은 당사가 제공하는 FILM에 준할것.
2.바탕색은 WHITE, 문자색은 BLACK(심성LOGO는 반대임)
3.내면에 점착제 도포후 박리지 부착할것.
4.문자는 흐림이나 번짐이 없을것.
5.잉산은 설계부서의 승인을 득한후 적용할것.
6.본 품의 시험은 산도 승인건능에 준한다.
7.잉산품 인고시 POLI이어야함.
8.CE마크 및 WEEE마크는 상기 규격에 준할것.
9.그라싱자는 제질과 색상(파랑)을 한가지로 통일할 것.
3.0
ROLLING
2.0
2.0
MAT White Polypropylene 80㎛
FIN 반투명OPP라미네팅+UNP코팅
TITLE SGH-M300 LABEL(R)-MAIN
UNIT mm
TOLERANCE ±0.1
SCALE N/S
DESIGNED 이재관
CHECKED
APPROVED 조경환
PROJECTION
SHEET NO 1/1
제작 세방문희 07-04-04 07-04-04
SAMSUNG ELECTRONICS
Doc. CODE GH68-14836A

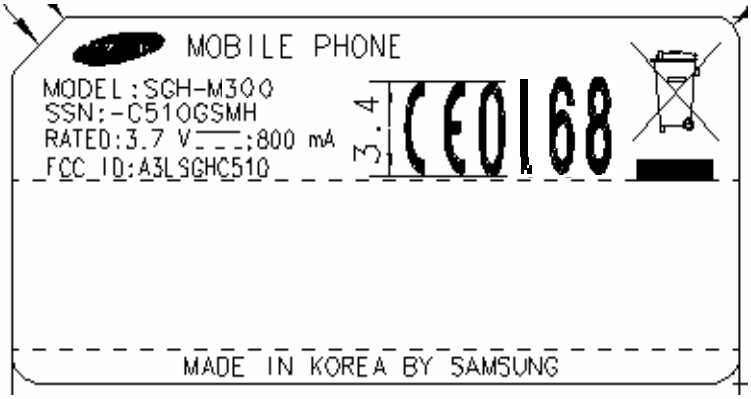
MOBILE PHONE
MODEL:SGH-M300
SSN:-C510GSMH
RATED:3.7 V ⎓ ;800 mA
FCC ID:A3LSGHC510
3.4
CE0168
MADE IN KOREA BY SAMSUNG

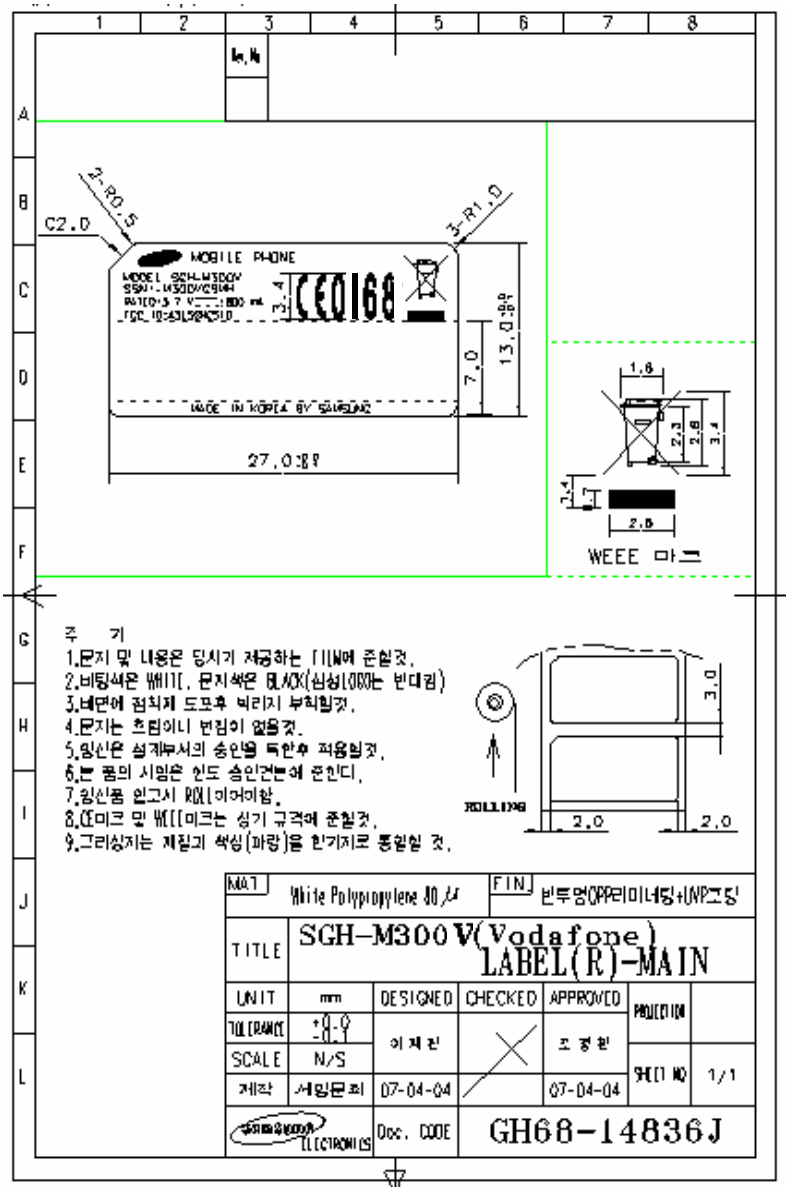

C2.0
2-R0.5
3-R1.0
MOBILE PHONE
MODEL SGH-M300V
SSN:-M300V(GSMH
RATED:3.7 V ⎓ ;800 mA
FCC ID:A3LSGHC510
3.4
CE0168
7.0
13.0±0.9
MADE IN KOREA BY SAMSUNG
27.0±0.9
1.6
2.3
2.8
3.4
2.8
WEEE 마크
주 기
1.문지 및 내용은 당시가 제공하는 FILM에 준할것.
2.바탕색은 WHITE, 문자색은 BLACK(심성LOGO는 반대임)
3.배면에 점착제 도포후 박리지 부착할것.
4.문자는 흐림이나 번짐이 없을것.
5.양산은 설계부서의 승인을 득한후 적용할것.
6.본 품의 사양은 인도 승인건본에 준한다.
7.양산품 인고시 ROLL이어야함.
8.CE마크 및 WEEE마크는 상기 규격에 준할것.
9.그리상자는 제질과 색상(파랑)을 한가지로 통일할 것.
ROLLING
3.0
2.0
2.0
MAT White Polypropylene 80μ
FIN 반투명OPP라미네팅+UVP코팅
TITLE SGH-M300V(Vodafone) LABEL(R)-MAIN
UNIT mm
DESIGNED
CHECKED
APPROVED
PROJECTION
TOLERANCE ±0.9
SCALE N/S
이재진
조경환
SHEET NO 1/1
제작 세일문화
07-04-04
07-04-04
ELECTRONICS
Doc. CODE GH68-14836J

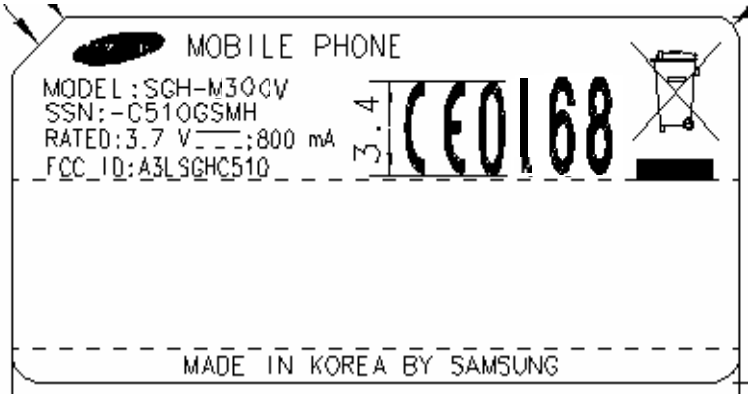

MOBILE PHONE
MODEL:SGH-M300V
SSN:-C510GSMH
RATED:3.7 V ⎓ ;800 mA
FCC ID:A3LSGHC510
3.4
CE0168
MADE IN KOREA BY SAMSUNG

3. FCC ID Label Location

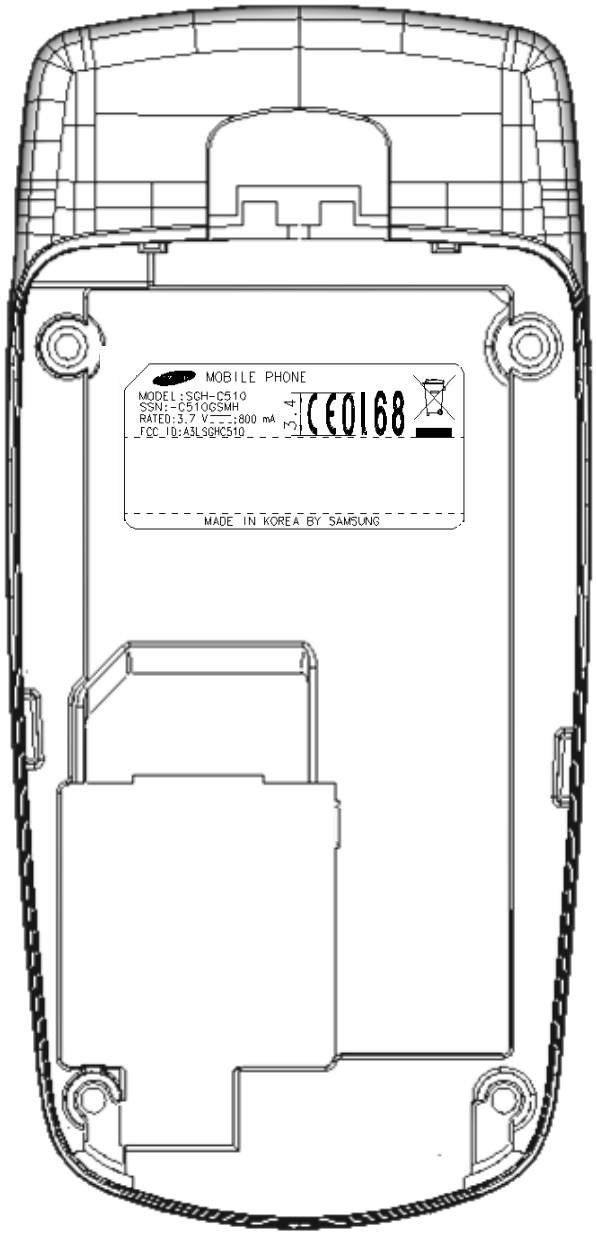

Note: The FCC ID shown will be readily visible at the time of purchase.

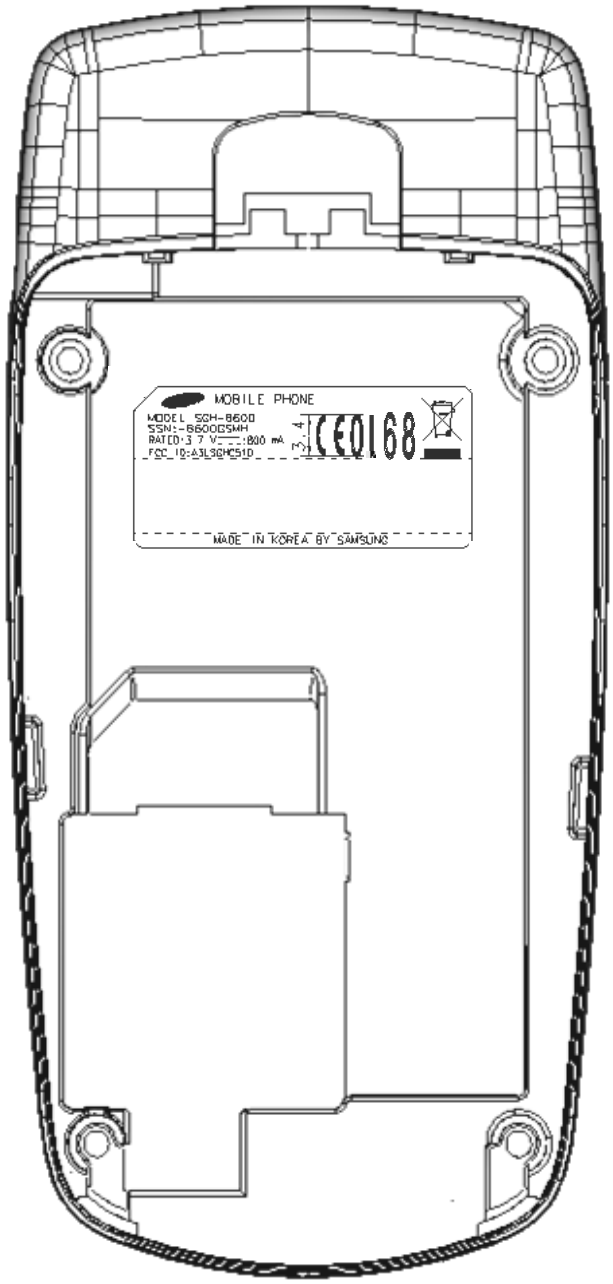

Note: The FCC ID shown will be readily visible at the time of purchase.

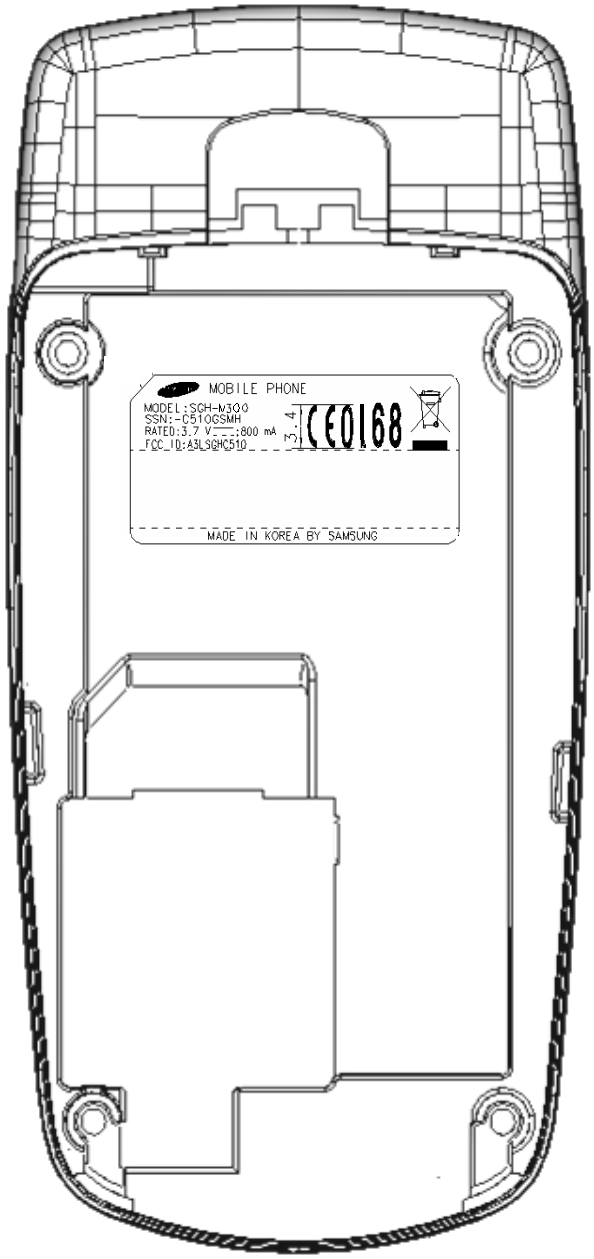

Note: The FCC ID shown will be readily visible at the time of purchase.

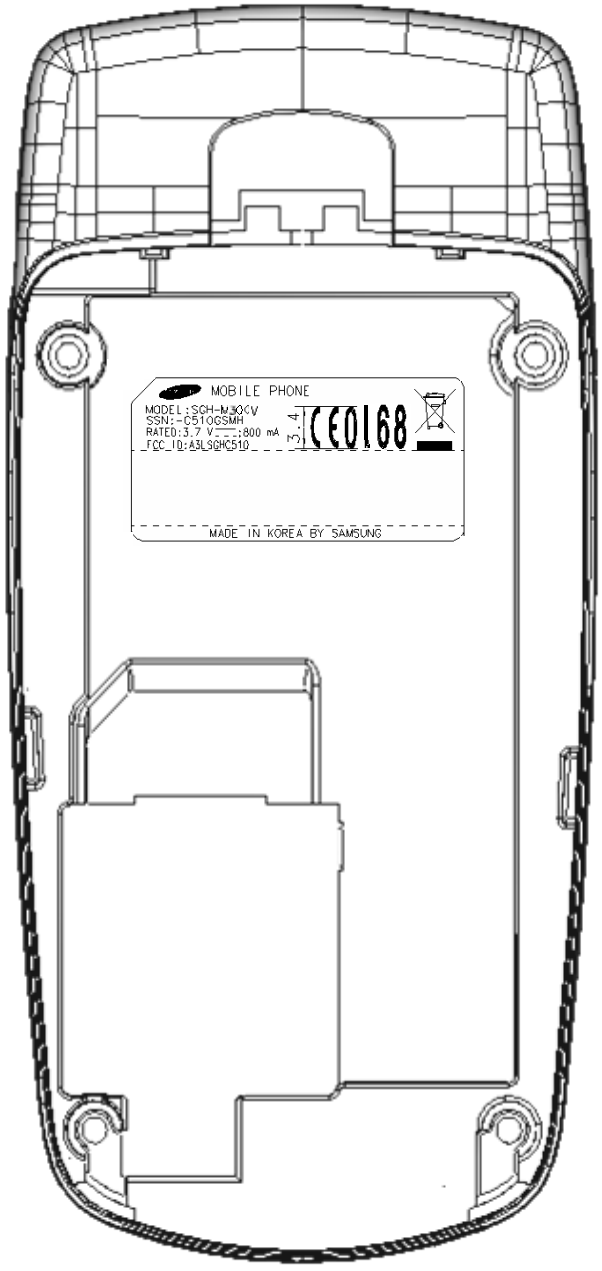

Note: The FCC ID shown will be readily visible at the time of purchase.