본 도면은 삼성전자 기술자산으로서 기술자료 관리부서의 허가없이 복사 및 활용을 금합니다.

개정 차수

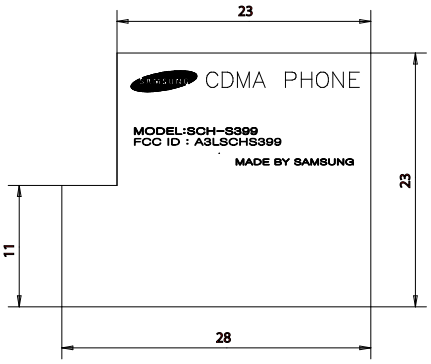

주 기
1. 문자 및 내용은 당사가 제공하는 FILM에 준할 것.
2. 바탕색은 WHITE, 문자색 BLACK.
3. 문자는 흐림이나 번짐이 없을 것.
4. 배면에 점착제 도포후 박리지 부착할 것.
5. 양산은 설계부서의 승인을 득한후 적용할 것.
6. 본품의 사양은 한도 승인 견본에 준한다.
7. 양산자재 입고시 ROLL로 할 것.

* CMII ID : 추후통보

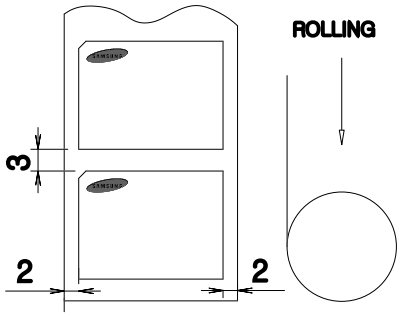

재 질	폴리프로필렌(T=0.13)		후처리	PP+OPP		
품 명	SCH-S399 LABEL(R)-MAIN					
단 위	mm	입 안	심 사	결 정	투상법	
공 차	기0.1	안대근		지영배		
척 도	2/1				SHEET NO	1/1
		2006.03.09		2006.03.09		
SAMSUNG 삼성전자		자료코드	GH68-			

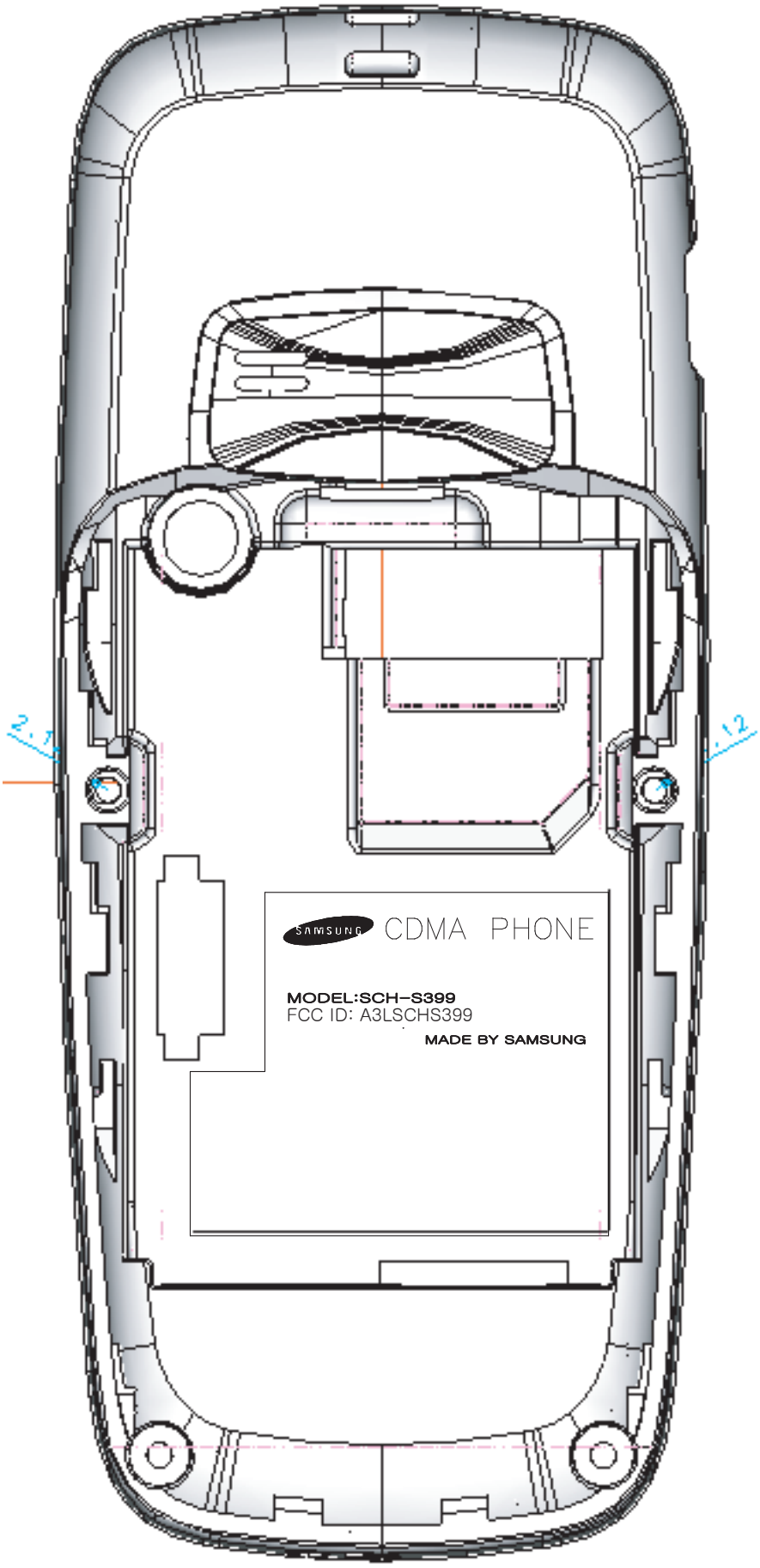

Note: The FCC ID label shown will be readily visible at the time of purchase.