承　　認　　書

SPECIFICATION FOR APPROVAL

客　　戶： CUSTOMER:	深圳市艾志电子有限公司
客 戶 料 號： CUST P/N:	
音泽 料 號： FINE P/N:	**G50*0.8-20.5-0.07*100P-10T-6.5UH-L60MM+BJ**
産 品 型 號： DESC:	**Φ50MMX0.8MM**
日　　期： DATE:	**2024/09/06**
版　　本： Version:	**A.0**

擬制 PREPARED BY	審核 CHECKED BY	批准 APPROVED BY	客戶承認 CUSTOMER APPROVE
何立成	马莉	但可清	

东莞市音泽电子科技有限公司

工廠地址：东莞市茶山镇兴韩路（创富中心城）2 栋 901 号

但可清　TEL：18617251159

版本變更履歷

Version Change History

版本 Rev.	變　更　前 Before Change	變　更　後 After Change	更 改 日 期 Change Date	批　　准 Approved By
A.0	新发行	----	2024.09.06	但可清

SPECIFICATION

產 品 型 號: DESC	G50*0.8-20.5-0.07*100P-10T-6.5UH-L60MM+BJ	版本 Rev: A.0	客戶 CUST:	艾志
			客户料号 CUST P/N:	

一、尺寸 DIMENSION:(mm)

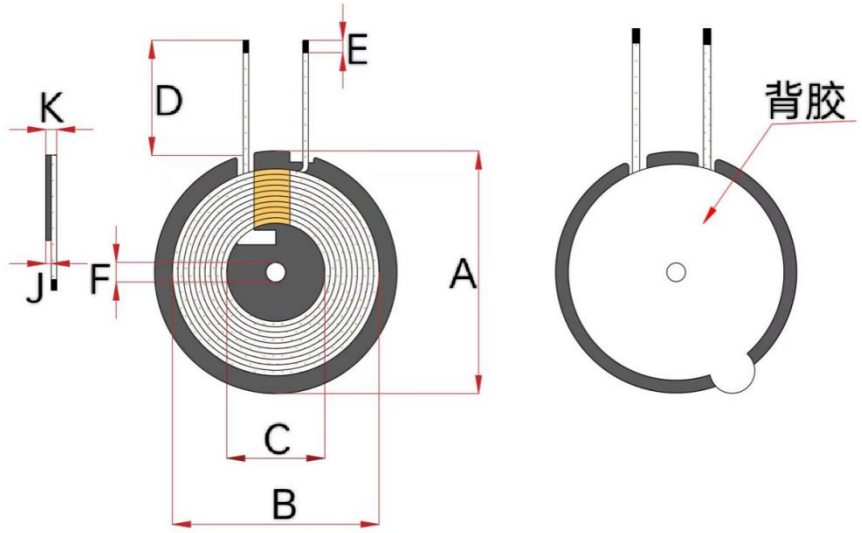

A	50±0.5
B	40±0.5
C	20.5±0.5
D	60±2
E	3±2
F	5.3±0.2
K	2.3±0.1
J	0.8±0.05
I	

注：
1.交叉出线;
2. 线圈贴 50 双槽磁片，磁片尺寸 50±0.5mm,，厚度为 0.8±0.05mm.
3.磁片背面贴背胶

二、原理图 SCHEMATIC DIAGRAM:

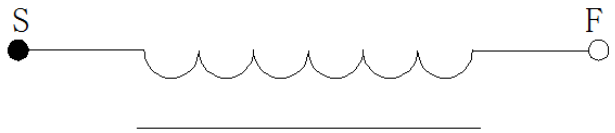

三、绕线参数 Winding Specification:

序号 NO.	端子 TERMINAL	线径 WIRE	圈数 Turns	绕线方向 Winding Direction
1	S-F	丝包线 0.07*100P	10TS	CCW

四、电气特性 ELECTRICAL CHARACTERISTICS:

温度 TEMPERATURE:25±10°C, 湿度 RELATIVE HUMIDITY:65±20%

序号 NO.	项目 ITEM	端子 TERMINAL	标准 SPECIFICATION	测试条件 TEST FREQUENCY	测试仪器 TEST EQUIPMENTS
1	IND.	S-F	3.7uH ±10%单独线圈	100KHz/1.0V	LCZ METER 1062B
2	IND.	S-F	6.5uH ±10%加磁片	100KHz/1.0V	LCZ METER 1062B
3	DCR	S-F	≤60mΩ		LCZ METER 502B

擬制/日期 PREPARED BY/DATE	審核/日期 CHECKED BY/DATE
何立成 2024.09.06	