样品封订

Acknowledgement

APPROVAL SHEET

Customer Name	JWIPC TECHNOLOGY CO., LTD.
Product Model	2.4G-WIFI
Customer P/N	K4DK-680712-00
Southstar P/N	N12-3353-R0A
Date Prepared	2021-12-08
Revision	A

Manufacturer:SHENZHEN SOUTH STAR TECHNOLOGY CO., LTD.

Shenzhen Address: Floor 10, Building C6, Hengfeng Industrial City, Hezhou, Xixiang, Bao'an District, Shenzhen

Dongguan Address: No. 3, Chigang 1st Road, Humen Town

TEL：0755-27474071 FAX：0755-29976316

Website：WWW.SZ-SOUTHSTAR.COM

Index

一、 封面（Cover）····· 1

二、 目录（Index）····· 2

三、 规格（Product Specification）····· 3

四、 工程图纸（Product Drawing）····· 4

五、 测试设备（Test Equipment & Conditions）····· 5

六、 性能测试报告（Test Report）····· 6~7

七、 包装方式（Manner of packing）····· 8

产品规格Product Specification

A. 电性能Electrical Characteristics	
Frequency 频率	**2400MHz ~2500MHz ； 5150MHz ~5850MHz**
VSWR 电压驻波比	**< 3**
Efficiency 效率	**>45%**
Impedance 阻抗	**50±25 Ohm**
Polarization 极化	**线性 Linear**
Peak Gain 增益 **Note 备注：**	**2.4G： 4.46 dBi** **5.8G： 5.52 dBi**
B. 材料&物理性能Material & Mechanical Characteristics	
射频材料 Material of Radiator	
射频线类型 Cable Type	**Φ1.78**
接头类型 Connector Type	
尺寸 Dimension	
C. 环境 Environmental	
工作温度 Operation Temperature	**- 30 ˚C ~ + 80 ˚C**
存放温度 Storage Temperature	**- 30 ˚C ~ + 85 ˚C**

RoHS Compliant

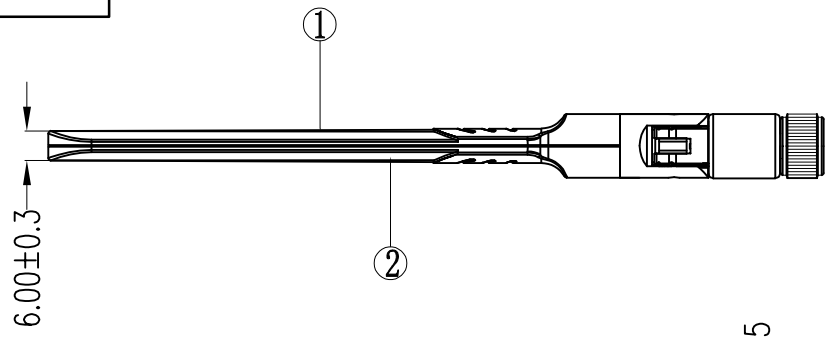

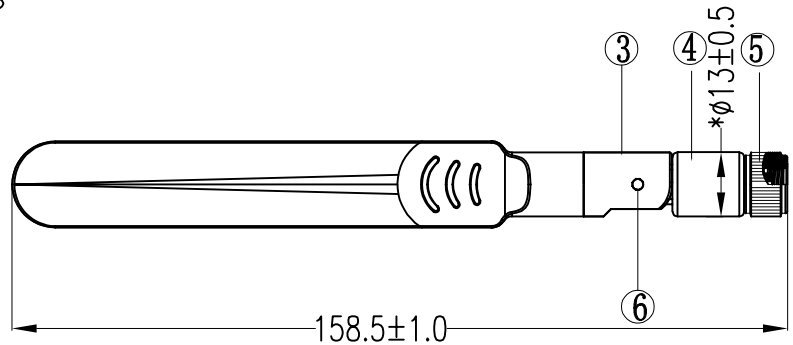

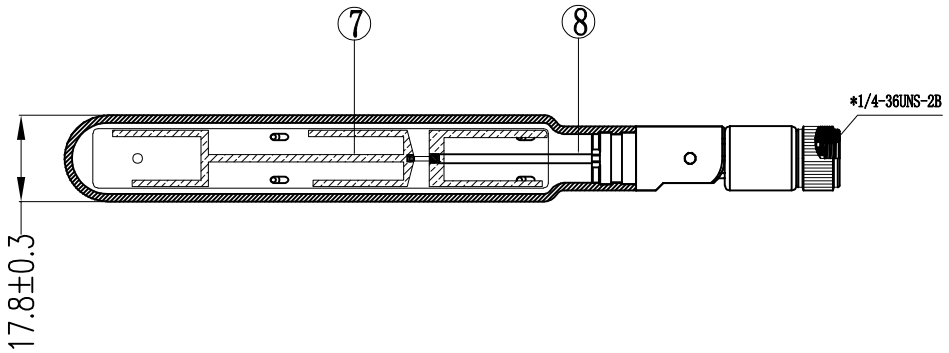

No.	Name	Material	Color	Treatment	Amount	Remark
8	1.78线		棕色		1	
7	PCB	FR-4	绿色		1	
6	销钉	POM	黑色		2	
5	SMA-j-母针	黄铜	黑色		1	
4	下固定座	PC+PBT	黑色		1	
3	上固定座	PC	黑色		1	
2	主体下盖	ABS	黑色		1	
1	主体上盖	ABS	黑色		1	

备注:

1. 标注"*"为重点尺寸,未标公差尺寸按照±0.20检测
2. 未标注尺寸请依图纸。
3. 符合ROHS

SHEN ZHEN SOUTHSTAR CO.,LTD

Third Angle			
0～10	±0.2	○	
10～18	±0.5	◎	
18～30	±0.8	⊥	
30～40	±1.0	▱	
40～	±2.0	Angle	±0.5°
Location	N/A		

Project	K4DK-680712-00	Date		2021-12-08	
Part Name	2.4G/WIFI	Designed by			
Part No.	N12-3353-R0A	Checked by	MD	雷双露	
Material	N/A		RF	张锦江	
DWG NO.	N12-3353-R0A	Approved by			
		Unit	mm	Scale 1:1	Rev A

测试设备及条件Test Equipment & Conditions

1. 网络分析仪Network Analyzers :

Agilent 8753D 5071B

2. 综合测试仪Communications Test Set:

Agilent E5515C

3. 3D暗室测试系统 3D Chamber Test System

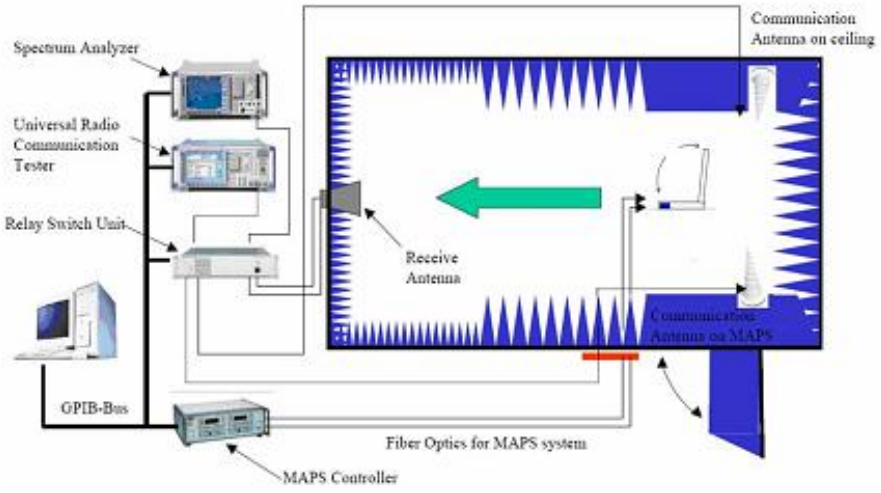

(Testing by 3D anechoic chamber)

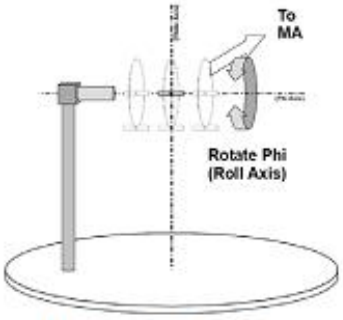

Phi axis test

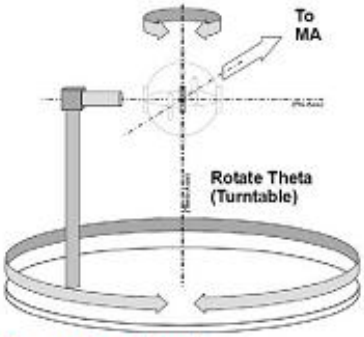

Theta axis test

天线阻抗Antenna Impedance: VSWR & Smith

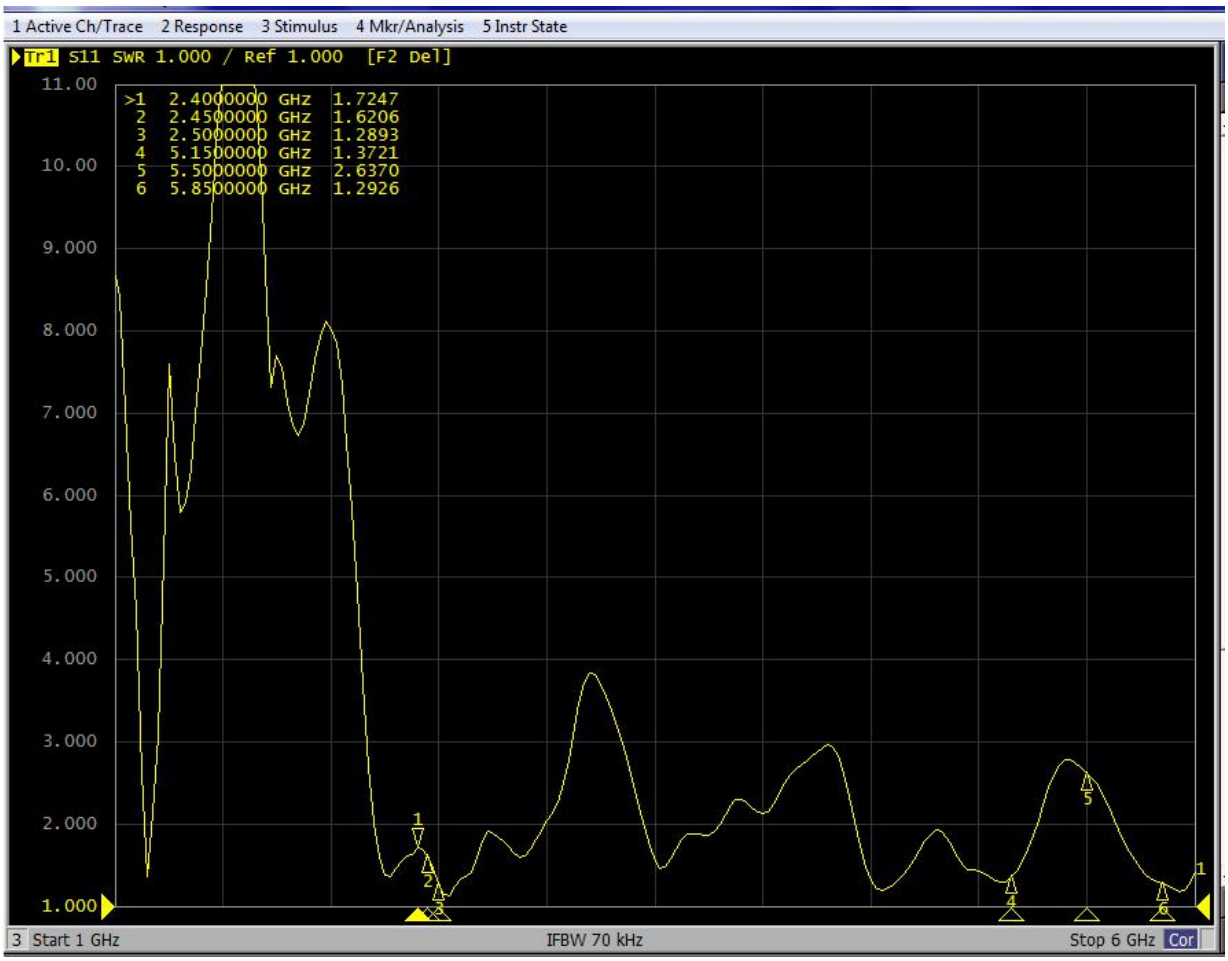

效率&增益Total Efficiency& GAIN:

Freq (MHz)	Effi (%)	Gain (dBi)	Freq (MHz)	Effi (%)	Gain (dBi)
2400	67.53	4.46	5150	55.45	3.35
2410	66.9	3.92	5200	66.57	3.66
2420	67.03	4.04	5250	59.43	3.94
2430	71.15	4.27	5300	54.28	3.7
2440	68.03	4.06	5350	46.01	3.43
2450	65.4	3.95	5400	49.94	3.31
2460	62.82	3.88	5450	53.67	3.88
2470	64.41	4.09	5500	56.66	4.43
2480	66.85	4.28	5550	57.63	5.19
2490	66.74	4.35	5600	64.98	5.52
2500	66.34	4.33	5650	61.84	4.4
	66.65454545	4.148181818	5700	53.5	3.96
			5750	52.63	4.17
			5800	53.06	4.38
			5850	57.12	4.79
				55.18545455	4.314545455

产品包装规范

日期：2021.12.08

成品料号 :N12-3353-R0A	版本: A
成品名称 :WIFI外置天线	客戶：智微

1)成品外置天线

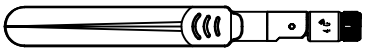

二：用PE袋装起来，一袋20PCS

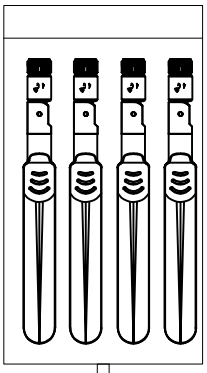

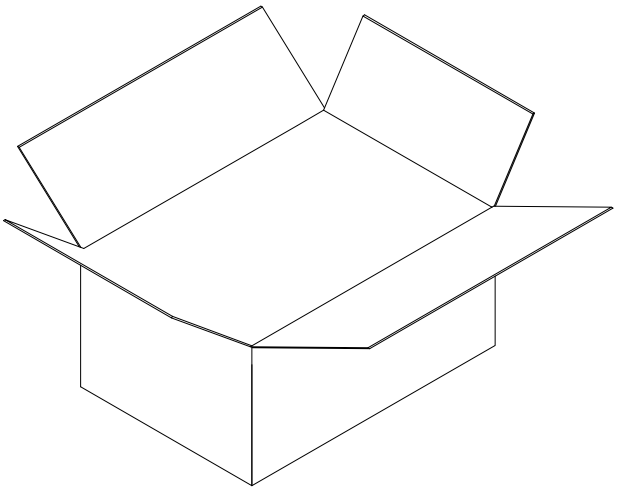

四：装一箱，一箱装400PCS成品天线(以实际包装为准)

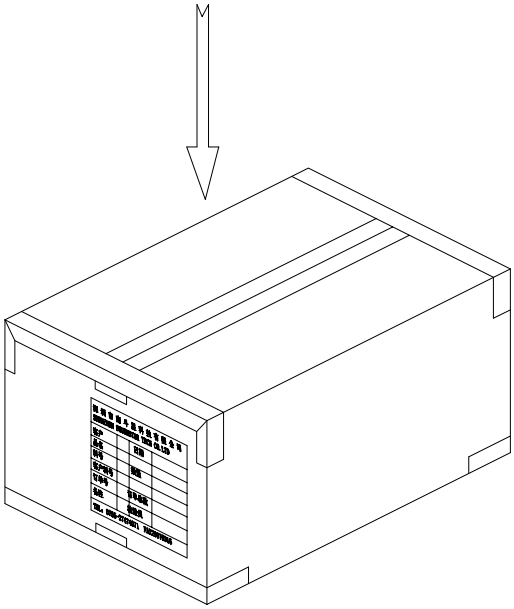

五：封箱,外箱贴我司生产标签和**ROHS**标签.

批准：_____ 确认：_____ 拟制：雷双露