EN

NANAMI

Wireless Car Charger

Product Description

Thank you for purchasing NANAMI digital products. This product is a smart car wireless charger stand which can let you freely enjoy the fun of wireless charging. Please read the instruction manual carefully before using and keep it for future reference.

Packing list

1.Wireless car charger holder 2. Air vent clip and nut 3.Type-C data cable

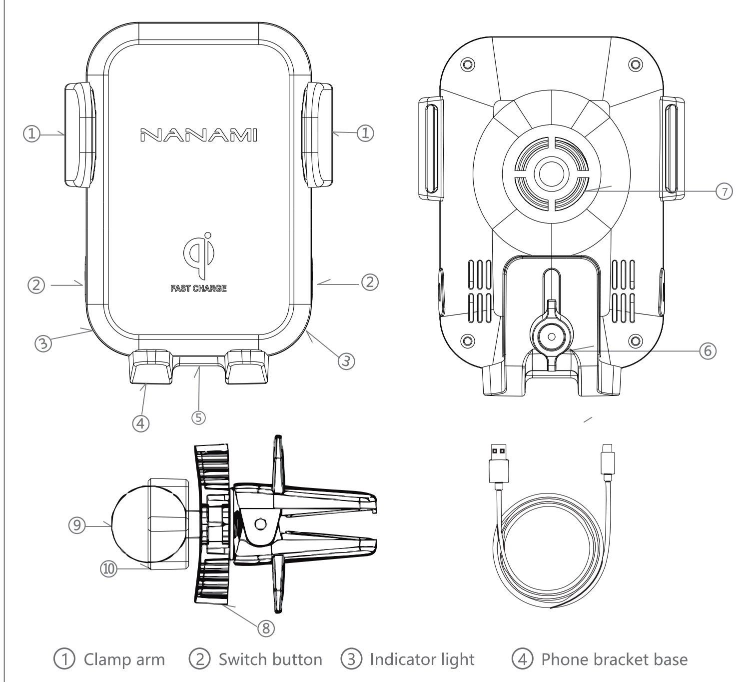

① Clamp arm ② Switch button ③ Indicator light ④ Phone bracket base
⑤ Type-c charging port ⑥ Adjustment knob ⑦ Connection thread
⑧ Air vent clip fixing knob ⑨ Ball joint ⑩ Pivot ball fixing nut

EN

Air Vent Clip Installation Steps

1.Place the fixing nut(2) into the ball joint(1).
2.Insert the ball joint fixture into the phone charger bracket(3).
3.Tighten the nut according to the requirements. After installation as shown in picture (4), adjust the mobile phone bracket base,connect the cable then fix it on the air vent.

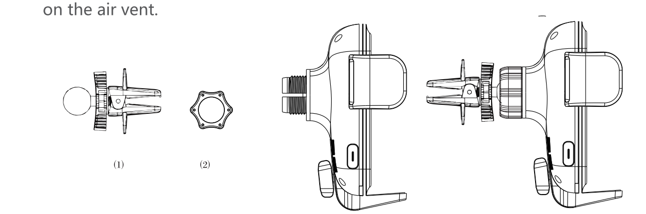

Product indicator modes

Status:	Indicator Light
Standby:	Blue light always on
Charging:	Green light always on
Power-on:	Blue light flashes 3s, then always on
Fully Charged:	Blue and green light on simultaneously(Only for Samsung)
Foreign object detection:	Green light on but blue light flashing

Product parameters

Model: X5	Color: Black
Input: 5.0V/2.0A; 9.0V/1.7A	Receiving distance: ≤0.2in(5mm)
Output: 5W/7.5W/10W (Max)	Max Wideness of Clamp: 3.4in(8.7cm)
Type-C Cable: 3.3ft(1m)	Product weight: 0.24lb(110g)
Product size: 3.82*2.99*2.76in(97*76*70mm)	

Attentions:

- In order to better match the wireless charging effect, the adjustment knob on the back of the product has two gear positions. Please adjust to small for the mobile phone screen ≤ 6.2 inch, and adjust to max length for the mobile phone screen ≥ 6.2 inch.
- The product is controlled by motor gear occlusion and do not use external force to open the clamp arm.
- A formally certified QC2.0/QC3.0 car charger is required as the power source.
- This product comes with a button battery inside. After 5 minutes charging, even though the power is off, it is normal that you can still open the clamp arm by pressing the button.
- For better charging efficiency, pls don't use the phone case which is thick than 5mm and there's no popsocket, magnet, metal objects and credit card from the back of your phone.
- The charging efficiency would be affected when used in a high temperature environment.
- Non-professionals, please do not open and repair it yourself.
- Please keep out of reach of children.
- *Any questions or problems, please contact us freely with your Order Number.
- NANAMI Customer Support: support@nanami.cc

DE

NANAMI

Drahtloses Autoladegerät

Produktbeschreibung

Vielen Dank, dass Sie digitale Produkte von NANAMI gekauft haben. Dieses Produkt ist ein intelligenter kabelloser Ladeständer für Autos, mit dem Sie den Spaß am kabellosen Laden frei genießen können. Bitte lesen Sie die Bedienungsanleitung vor der Verwendung sorgfältig durch und bewahren Sie sie zum späteren Gebrauch auf.

Packliste

1.Kabellose Kfz-Ladehalterung 2. Entlüftungsklammer und Mutter 3.Typ-C Datenkabel

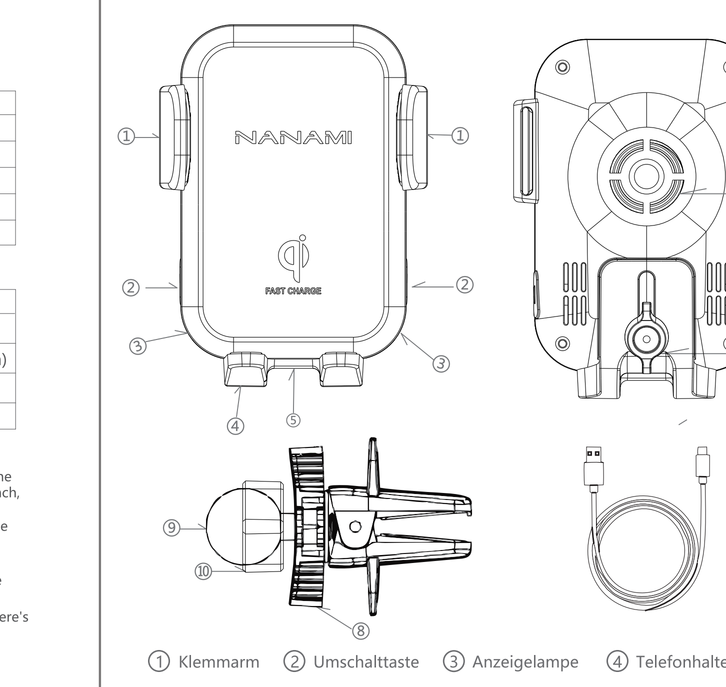

① Klemmarm ② Umschalttaste ③ Anzeigelampe ④ Telefonhalterung Basis
⑤ Typ-C Ladebuchse ⑥ Einstellknopf ⑦ Anschlussgewinde ⑨ Kugelgelenk
⑧Befestigungsknopf für Entlüftungsklammer ⑩ Befestigungsmutter für Kugelgelenk

DE

Installationsschritte des Entlüftungsklammer

1.Setzen Sie die Befestigungsmutter(2) in das Kugelgelenk (1) ein.
2.Stecken Sie die Kugelgelenkhalterung in die Halterung des Telefonladegeräts (3).
3.Ziehen Sie die Mutter entsprechend den Anforderungen an. Nach der Installation wie in Bild (4) gezeigt, den Halterungssockel des Mobiltelefons einstellen, das Kabel anschließen und am Lüftungsgitter befestigen.

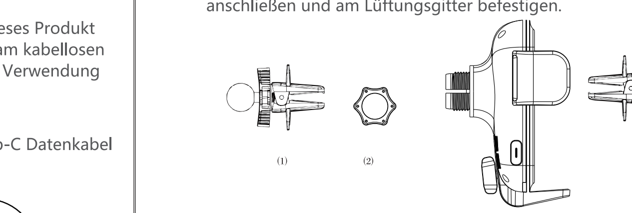

Produktanzeigemodi

Status:	Anzeigelampe
Bereitschaft:	Blaues Licht immer an
Aufladen:	Grünes Licht immer an
Einschalten:	Blaues Licht blinkt 3 Sek, dann immer an
Vollständig aufgeladen:	Blaues und grünes Licht gleichzeitig an (Nur bei Samsung)
Fremdkörpererkennung:	Grünes Licht an, aber blaues Licht blinkt

Produktparameter

Modell: X5	Farbe: Schwarz
Eingang: 5.0V/2.0A; 9.0V/1.7A	Empfangsdistanz: ≤ 5 mm (0,2 Zoll)
Ausgang: 5W/7.5W/10W (Max)	Max. Breite der Klemme:8,7 cm (3,4 Zoll)
Typ-C Kabel: 1 Meter (3,3 Fuß)	Produktgewicht: 110g (0,24 lb)
Produktgröße: 97*76*70mm (3,82*2,99*2,76 Zoll)	

Achtung:

- Um den kabellosen Ladeeffekt besser abzustimmen, verfügt der Einstellknopf auf der Rückseite des Produkts über zwei Gangstellungen. Bitte stellen Sie für den Handy-Bildschirm ≤ 6,2 Zoll auf klein und für den Handy-Bildschirm ≥ 6,2 Zoll auf maximale Länge ein.
- Das Produkt wird durch die Okklusion des Motorgetriebes gesteuert und öffnen Sie den Klemmarm nicht mit äußerer Krafteinwirkung.
- Als Stromquelle wird ein offiziell zertifiziertes QC2.0/QC3.0-Autoladegerät benötigt.
- Dieses Produkt wird mit einer Knopfbatterie geliefert. Nach 5 Minuten Ladezeit, auch wenn das Gerät ausgeschaltet ist, ist es normal, dass Sie den Klemmarm durch Drücken der Taste noch öffnen können.
- Für eine bessere Ladeleistung verwenden Sie bitte nicht die Handyhülle, die so dick ist wie 5mm und es gibt keine Popsockel, Magnete, Metallgegenstände und Kreditkarten von der Rückseite Ihres Telefons.
- Die Ladeeffizienz würde bei Verwendung in einer Hochtemperaturumgebung beeinträchtigt.
- Nicht-Profis, bitte öffnen und reparieren Sie es nicht selbst.
- Bitte außerhalb der Reichweite von Kindern halten.
- *Bei Fragen oder Problemen kontaktieren Sie uns bitte kostenfrei mit Ihrer Bestellnummer.
- NANAMI Kundendienst: Support: support@nanami.cc

JP

NANAMI

ワイヤレスカーチャージャー

取扱説明書　保証書兼

最初にご確認ください。
この度は、NANAMIスマートフォン用ワイヤレス車載充電ホルダー(以下本製品)をお買いあげ頂き、誠に有難うございます。ご使用の前に、この取扱説明書をよくお読みください、大切に保管してください。

セット内容

1.ワイヤレス充電ホルダー……1部
2.吹き出し口取り付けクリップ……1セット
3.TYPE-C充電ケーブル……1本

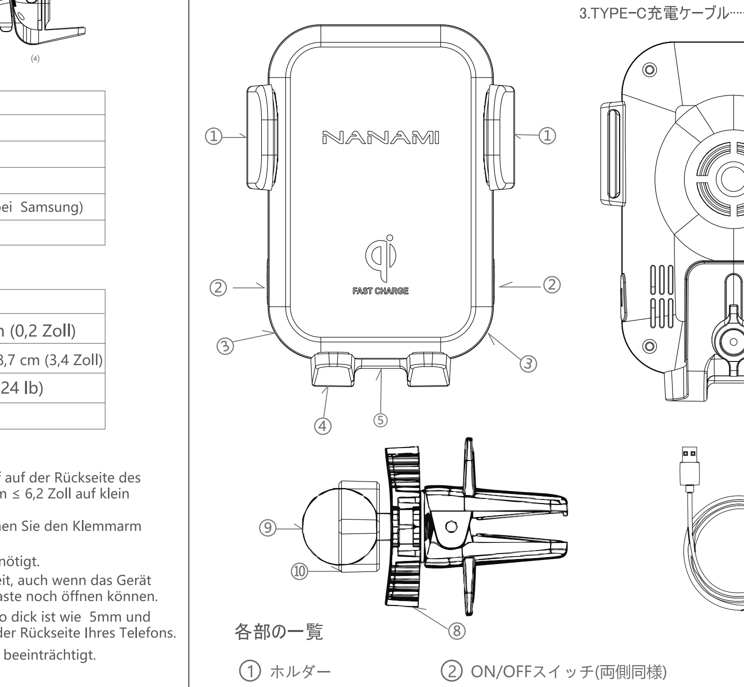

各部の一覧

① ホルダー ② ON/OFFスイッチ(両側同様) ③ インジケーター
④ ボトムフット ⑤ TYPE-C端子 ⑥ ボトムフット調整スイッチ
⑦ ツマミスレッド ⑧ 吹き出し口クリップ調節スイッチ ⑨ ボール部分 ⑩ ツマミナット

JP

取り付け方法

・ホルダーとクリップを組立ます
1.ホルダーからツマミを緩めて取外します。
2.クリップ先端のボール部分をホルダーにパチンと音がなるまで強く差込みます。
3.ツマミを締めて固定すると完了です。

・吹き出し口に取り付けます
1.クリップスイッチを緩めて開けます。
2.開いたクロップを吹き出し口に差込んで、スイッチを締めると完了です。

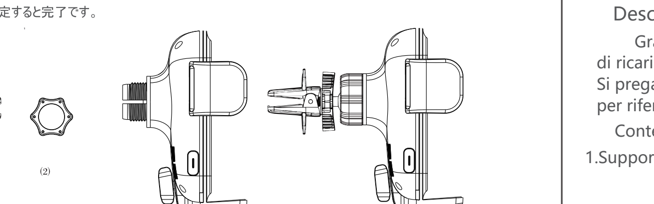

インジケーター点灯モード

使用状態	点灯状態
通電	青と紅2色交替点滅(3回)
スタンバイ	紅色で点灯
充電開始/充電中	青色で点灯
満充電	青と紅2色同じ点灯
異物センサー	青と紅2色交替点滅し続ける

製品仕様

モデル: X5	カラー: ブラック	
入力電圧: 5V/2A; 9V/1.7A	対応可能のカバー: 厚み5mm以降・非金属製	
出力: 5W/7.5W/10W (Max)	寸法	ホルダー最大広さ8.7cm
重量: 110g		コードの長さ:1メートル

使用上のご注意

1.本製品はギアセット連動技術を採用し、電子自動開閉になっているため、両側のホルダーを引っ張らないようお願い致します。
2.QC2.0/3.0出力を対応できるカーチャージャーと合わせてご利用ください。
3.本体にはボタンバッテリーを内蔵しているため、車のエンジンを止まっている状態でも、5分間さえ通電すれば、押しボタンでホルダーを控えます。
4.本製品はFOD異物センサー機能を搭載しているため、スマホに金属製の飾り、磁気を帯びたカードなどを付けて充電する場合、こちらの機能が稼動し、自動的に充電を止まります。
5.高温の環境でこちらの製品をご利用する場合、充電の効率に影響する恐れがございます。
6.電子製造関係ではない方は、自らこちらの製品を開けたり、修理したりはしないようお願い致します。
※弊社サポート窓口までご連絡頂ければ、すぐにご対応させて頂きます。
お問合せ先 サポートアドレス:Support: support@nanami.cc

お願い
オンラインショップで商品をご購入された場合は、少しでも早く対応させていただくために、ご連絡の際に、ご注文番号のご用意をお願い致します。

IT

NANAMI

Caricabatteria da auto wireless

Descrizione Prodotto

Grazie per aver acquistato i prodotti digitali NANAMI. Questo prodotto è un supporto di ricarica senza fili per auto, che ti permette di godere liberamente della ricarica senza fili. Si prega di leggere attentamente il manuale di istruzioni prima di utilizzarlo e conservarlo per riferimento futuro.

Contenuti Pacchetto

1.Supporto di ricarica Wireless per auto 2.Vite e bullone per boccaglio aria 3.Cavo di Tipo C

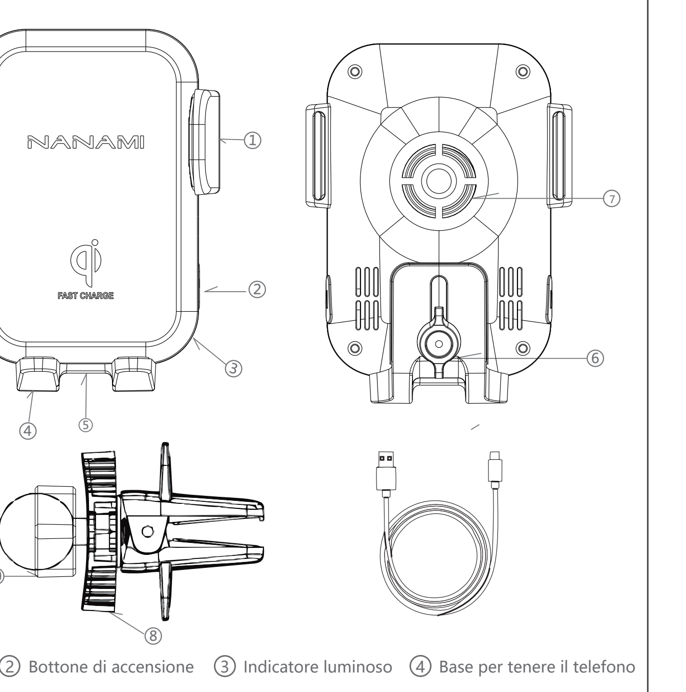

① Pinza ② Bottone di accensione ③ Indicatore luminoso ④ Base per tenere il telefono
⑤ Porta per la ricarica di tipo C ⑥ Manopola di regolazione ⑦ Cavo di collegamento
⑧ Manopola di fissaggio della clip dello sfiato dell'aria ⑨ Giunzione a palla ⑩Dado per fissare la giunzione

IT

Passaggi per l' installazione alla presa d' aria

1.Posiziona il dado (2) sul giunto sferico (1).
2.Inserisci il supporto del giunto sferico nella staffa del caricabatterie del telefono (3).
3.Serra il dado il necessario. Dopo l'installazione come mostrato in figura (4), regola la base della staffa del telefono, collega il cavo e poi fissalo alla presa d'aria.

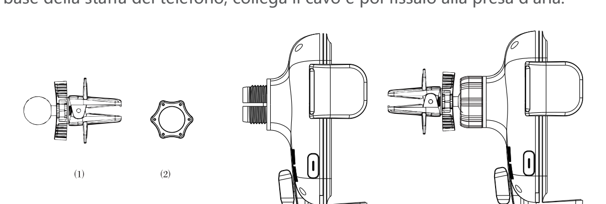

Modalità di indicatori del prodotto

Stato:	Indicatore luminoso
Acceso:	Luce blu lampeggia per 3s, poi rimane accesa
In Standby:	Luce blu sempre accesa
In Caricamento:	Luce verde sempre accesa
Caricato Completamente:	Luce verde e blu accese simultaneamente (Solo per Samsung)
Rilevamento oggetto estraneo:	Luce verde accesa e luce blu che lampeggia

Parametri prodotto

Modello:X5	Colore:Nero
Input: 5.0V/2.0A; 9.0V/1.7A	Distanza di ricezione: ≤0.2in(5mm)
Output:5W/7.5W/10W (Max)	Apertura massima staffe: 3.4in(8.7cm)
Cavo di Tipo C: 3.3ft(1m)	Peso prodotto: 0.24lb(110g)
Dimensione prodotto: 3.82*2.99*2.76in(97*76*70mm)	

Attenzione:

- Per poter utilizzare meglio l'effetto di carica senza fili, la manopola di regolazione sul retro del prodotto ha due posizioni. Regolala sul piccolo per schermi del telefono ≤ 6,2 pollici e regolala al massimo per schermi del telefono ≥ 6,2 pollici.
- Il prodotto è controllato mediante occlusione dell'ingranaggio e non è necessaria forza esterna per aprire il braccio del morsetto.
- È richiesto un caricatore da auto certificato QC2.0/QC3.0 come fonte di corrente.
- Questo prodotto viene fornito con una batteria all'interno. Dopo 5 minuti di carica, anche se l'alimentazione è spenta, è normale poter ancora aprire il braccio del morsetto premendo il pulsante.
- Per una migliore efficienza della ricarica, per cortesia non usare la custodia del telefono che è spesso più di 5mm e non ci siano magneti, oggetti metallici e carte di credito nel retro del telefono.
- L' efficienza del caricamento sarà massima quando viene utilizzato in un ambiente con alte temperature.
- Non aprite per ripararlo da soli se non siete professionisti.
- Tenere fuori dalla portata dei bambini.
- *Per qualsiasi domanda o problema, per cortesia non esitate a contattarci.
- Servizio Clienti NANAMI: Support: support@nanami.cc

FR

NANAMI

Chargeur de voiture sans fil

Description Du Produit

Merci d'avoir acheté des produits numériques NANAMI. Ce produit est un support de chargeur de voiture sans fil intelligent qui vous permet de profiter librement du plaisir de la charge sans fil. Veuillez lire attentivement le manuel d'instructions avant de l'utiliser et le conserver pour référence ultérieure.

Liste de colisage

1.Support de chargeur de voiture sans fil 2.Clip de ventilation et écrou 3.Câble de données de type C

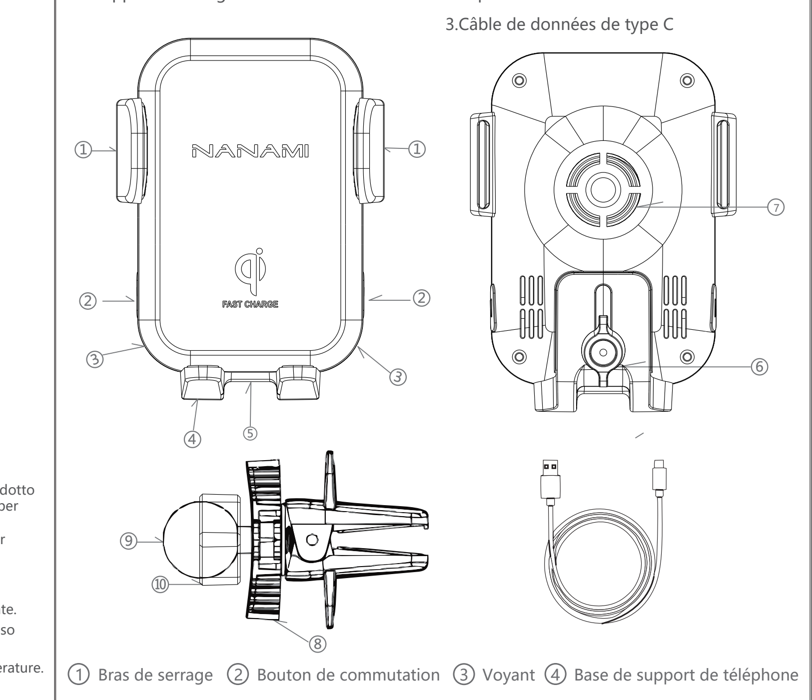

① Bras de serrage ② Bouton de commutation ③ Voyant ④ Base de support de téléphone
⑤ Port de charge de type c ⑥ Bouton de réglage ⑦ Fil de connexion
⑧ Bouton de fixation du clip d'évent ⑨ Joint à rotule ⑩ Écrou de fixation à rotule

FR

Étapes D'installation Du Clip D'évent

1.Placez l' écrou de fixation (2) dans la rotule (1).
2.Insérez la fixation du joint à rotule dans le support du chargeur de téléphone (3).
3.Serrer l'écrou selon les exigences. Après l'installation, comme indiqué dans l'image (4), réglez la base du support de téléphone portable, connectez le câble puis fixez-le sur la prise d'aération.

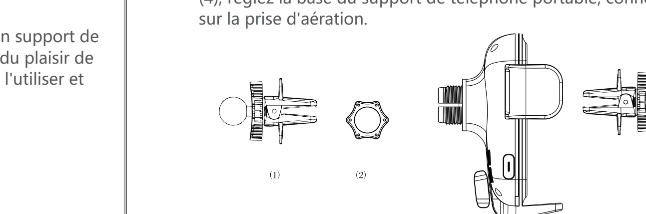

Modes d'indicateur de produit

Statut:	Voyant
Allumer:	Le voyant bleu clignote 3s, puis toujours allumé
Prêt:	Le voyant bleu toujours allumé
Charge:	Le voyant vert toujours allumé
Charge Complète:	Les voyants bleu et vert sont allumés simultanément (pour Samsung uniquement)
Détection d'objets étrangers:	Le voyant vert allumé mais voyant bleu clignotant

Paramètres du produit

Modèle: X5	Couleur: Noir
Entrée: 5,0 V / 2,0 A; 9.0V / 1.7A	Distance de réception: ≤0.2in(5mm)
Sortie: 5W / 7.5W / 10W (Max)	Largeur Maximum De La Pince: 3.4po (8.7cm)
Câble de type C: 3.3pi (1m)	Poids du produit: 0,24 lb (110g)
Taille du produit: 3,82 * 2,99 * 2,76 pouces (97 * 76 * 70mm)	

Attentions:

- Afin de mieux correspondre à l'effet de charge sans fil, le bouton de réglage à l'arrière du produit dispose de deux vitesses. Veuillez ajuster le réglage à petit pour l'écran du téléphone portable ≤ 6,2 pouces et le régler à la longueur maximale pour l'écran du téléphone portable ≥ 6,2 pouces.
- Le produit est contrôlé par l'occlusion du moteur et n'utilise pas de force externe pour ouvrir le bras de serrage..
- Un chargeur de voiture officiellement certifiée QC2.0 / QC3.0 est nécessaire en tant que source d'alimentation.
- Ce produit est livré avec une pile bouton à l'intérieur. Après 5 minutes de charge, même si l'appareil est éteint, il est normal que vous puissiez toujours ouvrir le bras de serrage en appuyant sur le bouton.
- Pour une meilleure efficacité de charge, n'utilisez pas le boîtier du téléphone d'une épaisseur de 5 mm et il n'y a pas de popsocket, aimant, objets métalliques et carte de crédit à l' arrière de votre téléphone.
- L'efficacité de la charge serait affectée lors d'une utilisation dans un environnement à haute température.
- Non-professionnels, veuillez ne pas l'ouvrir et le réparer vous-même.
- S'il vous plaît garder hors de la portée des enfants.
- * Des questions ou des problèmes, s'il vous plaît contactez-nous librement avec votre Numéro De Commande.
- Support Client NANAMI: Support: support@nanami.cc

ES

NANAMI

Cargador de coche inalámbrico

Descripción del producto

Gracias por comprar productos digitales NANAMI. Este producto es un soporte de cargador inalámbrico de coche inteligente que puede permitirle disfrutar libremente de la diversión de la carga inalámbrica. Lea atentamente el manual de instrucciones antes de usarlo y guárdelo para futuras consultas.

Lista de embalaje

1.Soporte del cargador del coche inalámbrico 2.Clip de ventilación de aire y cable de datos 3.Cable Tipo C

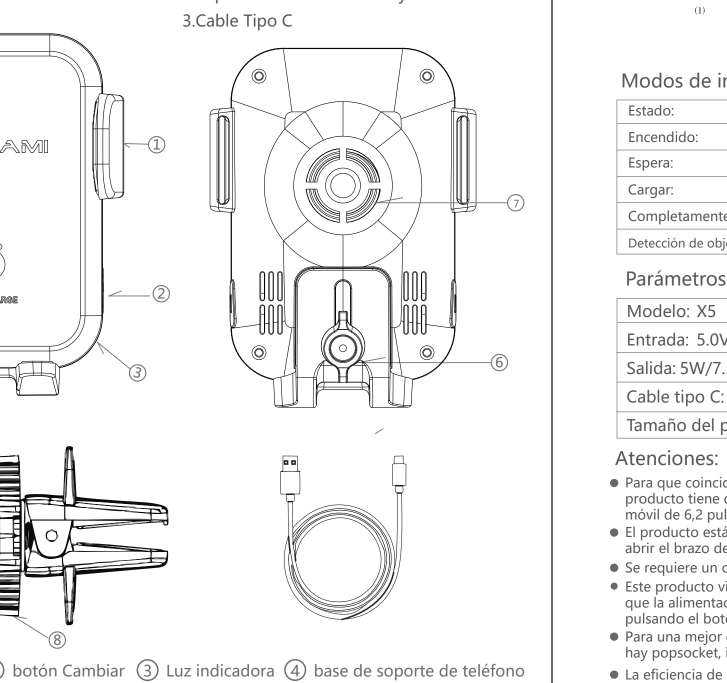

① brazo de sujeción ② botón Cambiar ③ Luz indicadora ④ base de soporte de teléfono
⑤ puerto de carga tipo c ⑥ Perilla de ajuste ⑦ Rosca de conexión ⑨ Junta de bola
⑧ Perilla de fijación del clip de ventilación de aire ⑩ tuerca de fijación de bolas pivotantes

ES

Pasos de instalación del clip de ventilación de aire

1.Coloque la tuerca de fijación(2) en la junta de bolas(1).
2.Inserte el accesorio de la junta de bolas en el soporte del cargador del teléfono(3).
3.Apriete la tuerca de acuerdo con los requisitos. Después de la instalación como se muestra en la imagen (4), ajuste la base del soporte del teléfono móvil, conecte el cable y luego fíjarlo en la salida de aire.

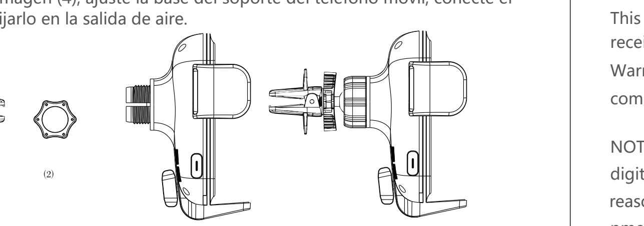

Modos de indicador de producto

Estado:	Indicadora de luz
Encendido:	La luz azul parpadea 3s, luego siempre encendida
Espera:	Luz azul siempre encendida
Cargar:	Luz verde siempre encendida
Completamente cargado:	Luz azul y verde encendida simultáneamente (solo para Samsung)
Detección de objetos extraños:	Luz verde encendida pero luz azul parpadeando

Parámetros del producto

Modelo: X5	Color: Negro
Entrada: 5.0V/2.0A; 9.0V/1.7A	Distancia de recepción: ≤0.2in(5mm)
Salida: 5W/7.5W/10W (Max)	Máxima amplitud de la abrazaderav: 3.4in(8.7cm)
Cable tipo C: 3.3ft(1m)	Peso del producto: 0.24lb(110g)
Tamaño del producto: 3.82*2.99*2.76in(97*76*70mm)	

Atenciones:

- Para que coincida mejor con el efecto de carga inalámbrica, la perilla de ajuste en la parte posterior del producto tiene dos posiciones de engranaje. Por favor, ajuste a pequeño para la pantalla del teléfono móvil de 6,2 pulgadas, y ajuste a la longitud máxima para la pantalla del teléfono móvil de 6,2 pulgadas.
- El producto está controlado por la oclusión del engranaje del motor y no utiliza la fuerza externa para abrir el brazo de la abrazadera.
- Se requiere un cargador de coche QC2.0/QC3.0 con certificación formal como fuente de alimentación.
- Este producto viene con una batería de botón en el interior. Después de 5 minutos de carga, a pesar de que la alimentación está apagada, es normal que todavía se puede abrir el brazo de la abrazadera pulsando el botón.
- Para una mejor eficiencia de carga, pls no utilizan la funda del teléfono que es gruesa que 5 mm y no hay popsocket, imán, objetos metálicos y tarjeta de crédito de la parte posterior de su teléfono.
- La eficiencia de carga se vería afectada cuando se utiliza en un entorno de alta temperatura.
- No profesionales, por favor no lo abra y repare usted mismo.
- Por favor, manténgase fuera del alcance de los niños.
- *Cualquier pregunta o problema, por favor contáctenos libremente con su número de pedido.
- NANAMI Customer Support: Support: support@nanami.cc

FCC STATEMENT:

This device complies with Part 15 of the FCC Rules.
Operation is subject to the following two conditions:

This device may not cause harmful interference,This device must accept any interference received, including interference that may cause undesired operation.
Warning: Changes or modifications not expressly approved by the party responsible for compliance could void the user's authority to operate the equipment.

NOTE: This equipment has been tested and found to comply with the limits for a Class B digital device, pursuant to Part 15 of the FCC Rules. These limits are designed to provide reasonable protection against harmful interference in a residential installation. This equipment generates uses and can radiate radio frequency energy and, if not installed and used in accordance with the instructions, may cause harmful interference to radio communications. However, there is no guarantee that interference will not occur in a particular installation. If this equipment does cause harmful interference to radio or television reception, which can be determined by turning the equipment off and on, the user is encouraged to try to correct the interference by one or more of the following.

measures:

Reorient or relocate the receiving antenna.
Increase the separation between the equipment and receiver.
Connect the equipment into an outlet on a circuit different from that to which the receiver is connected.
Consult the dealer or an experienced radio/TV technician for

FCC Radiation Exposure Statement:

This equipment complies with FCC radiation exposure limits set forth for an uncontrolled environment. This equipment should be installed and operated with minimum distance 20cm between the radiator & your body.

English:

This device complies with Industry Canada licence-exempt RSS standard(s). Operation is subject to the following two conditions:

(1)this device may not cause interference.
(2)this device must accept any interference, including interfe-vrence that may cause undesired operation of the device.

French:

Le présent appareil est conforme aux CNR d'Industrie Canada applicables aux appareils radio exempts de licence. L'exploitation est autorisée.
aux deux conditions suivantes:

(1)l'appareil nedoit pas produire de brouillage.
(2)l'utilisateur de l'appareil doit accepter tout brouillage radioélectrique subi, même si le brouillage est susceptible d'en compromettre le fonctionnement.

Warning: Changes or modifications not expressly approved by the party responsible for compliance could void the user's authority to operate the equipment.

NOTE: This equipment has been tested and found to comply with the limits for a Class B digital device, pursuant to IC Rules. These limits are designed to provide reasonable protection against harmful interference in a residential installation. This equipment generates uses and can radiate radio frequency energy and, if not installed and used in accordance with the instructions, may cause harmful interference to radio communications. However, there is no guarantee that interference will not occur in a particular installation. If this equipment does cause harmful interference to radio or television reception, which can be determined by turning the equipment off and on, the user is encouraged to try to correct the interference by one or more of the following measures:

Reorient or relocate the receiving antenna.
Increase the separation between the equipment and receiver.
Consult the dealer or an experienced radio/TV technician for help.

IC Radiation Exposure Statement:

This equipment complies with IC radiation exposure limits set forth for an uncontrolled environment. This equipment should be installed and operated with minimum distance 20cm between the radiator & your body.