Quick Start Guide

V1.0.0

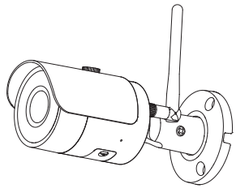

1.2.5132.20354-000

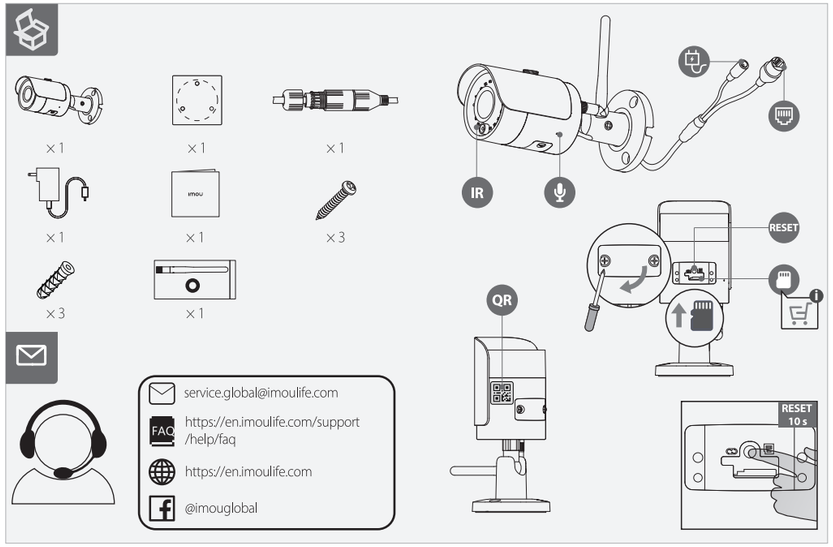

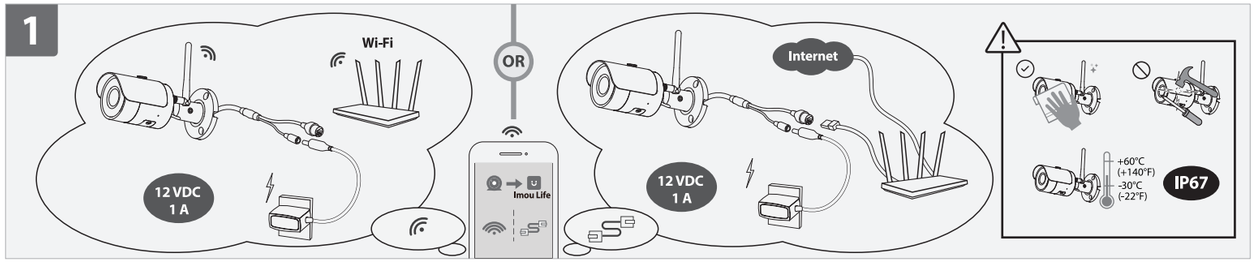

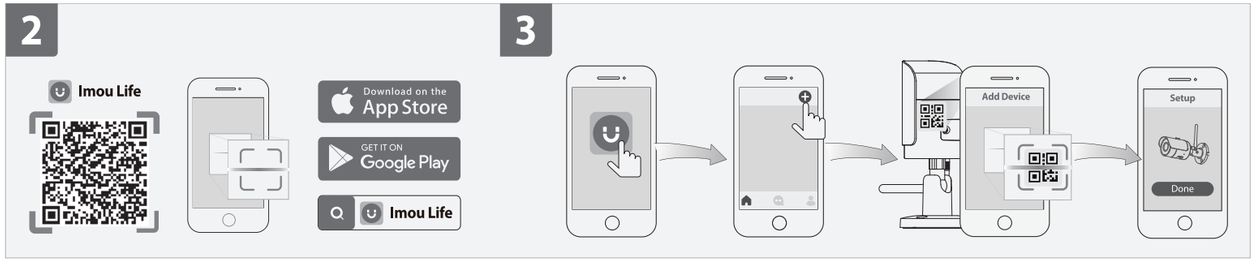

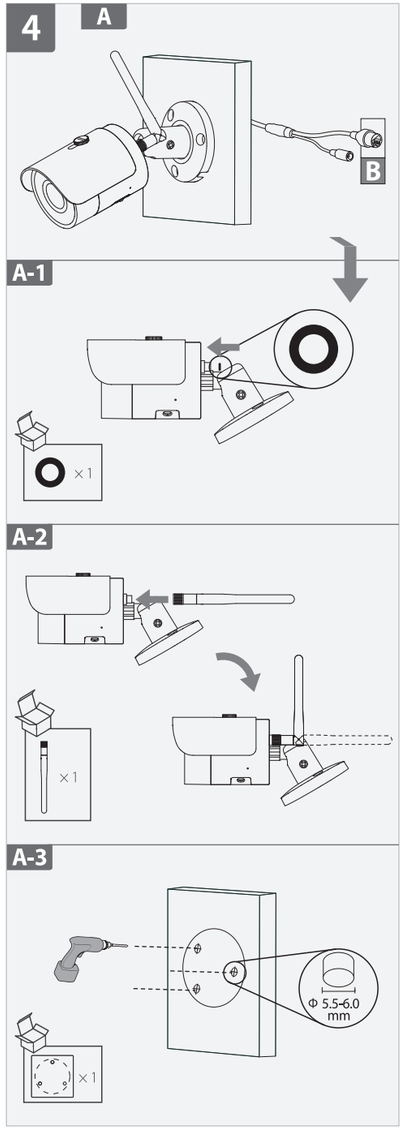

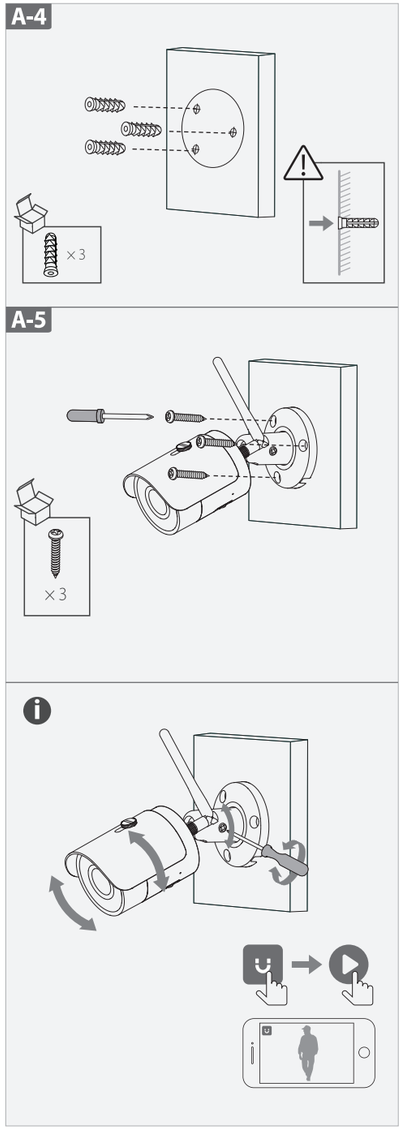

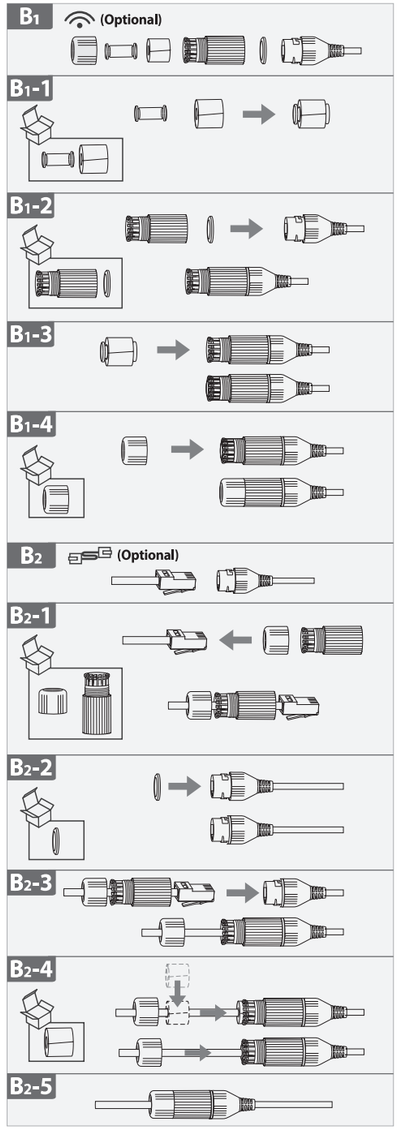

English

❶ Power On the Camera

Connect the camera to power. You can choose wireless or wired network connection (**see part 1**).

❷ Get the Imou Life App

Scan the QR code **on part 2** or search for "Imou Life" to download and install the app. Create an account and log in.

❸ Set Up the Camera

Scan the QR code on the body of the device or on the cover of this guide with the app, and then follow on-screen instructions to complete the setup (**see part 3**).

❹ Install the Camera

Make sure the mounting surface is strong enough to hold three times the weight of the camera. For detailed installation process, please **see part 4**.

LED Status		Device Status
Green	Flashing	Ready to set up the device
	Solid	Working properly
Red	Flashing	Network disconnected
		Failed to set up the device
	Solid	Booting
		Device malfunction
Green & Red	Alternating	Updating firmware
Off	/	Power off
		LED turned off

ⓘ If you need to reset the camera, press and hold the reset button for 10 s. The LED turns solid red when the camera is booting.

Deutsch

❶ Schalten Sie die Kamera ein

Schließen Sie die Kamera an die Stromversorgung an. Sie können eine drahtlose oder kabelgebundene Netzwerkverbindung wählen (**siehe Abschnitt 1**).

❷ App Imou Life erhalten

Scannen Sie den QR-Code **in Abschnitt 2** oder suchen Sie nach „Imou Life", um die App herunterzuladen und zu installieren. Erstellen Sie ein Konto und melden Sie sich an.

❸ Richten Sie die Kamera ein

Scannen Sie den QR-Code auf dem Gehäuse des Geräts oder auf dem Umschlag dieser Anleitung mit der App und folgen Sie dann den Anweisungen auf dem Bildschirm, um die Einrichtung abzuschließen (**siehe Abschnitt 3**).

❹ Kamera installieren

Stellen Sie sicher, dass die Montagefläche stabil genug ist, um das dreifache Gewicht der Kamera zu tragen. Detaillierte Schritte zur Installation finden Sie in **Abschnitt 4**.

LED-Status		Gerätestatus
Grün	Blinkend	Bereit zur Einrichtung des Gerätes
	Durchgehend	Funktioniert ordnungsgemäß
Rot	Blinkend	Netzwerk getrennt
		Einrichtung des Gerätes fehlgeschlagen
	Durchgehend	Gerät fährt hoch
		Gerätestörung
Grün und rot	Abwechselnd	Firmware wird aktualisiert
Aus	/	Ausgeschaltet
		LED ausgeschaltet

ⓘ Um die Kamera zurückzusetzen, halten Sie die Rücksetztaste 10 Sekunden lang gedrückt. Sobald die Kamera startet, leuchtet die LED durchgehend rot.

Français

❶ Allumer la caméra

Branchez la caméra à l'alimentation. Vous pouvez choisir une connexion réseau sans fil ou filaire (**voir partie 1**).

❷ Obtenir l'appli Imou Life

Scannez le code QR **à la partie 2** ou recherchez « Imou Life » pour télécharger et installer l'application. Créez un compte et connectez-vous.

❸ Configuration de la caméra

Scannez le code QR sur le boîtier de l'appareil ou sur la couverture de ce guide avec l'application, puis suivez les instructions à l'écran pour terminer la configuration (**voir partie 3**).

❹ Installez la caméra

Assurez-vous que la surface de montage est suffisamment solide pour supporter trois fois le poids de la caméra. Pour plus de détails sur le processus d'installation, **voir partie 4**.

État du voyant		État de l'appareil
Vert	Clignotant	Prêt à configurer l'appareil
	Fixe	Fonctionne correctement
Rouge	Clignotant	Réseau déconnecté
		Échec de la configuration de l'appareil
	Fixe	Démarrage
		Défaillance de l'appareil
Vert et rouge	Alternatif	Le microprogramme est en cours de mise à jour
Éteint	/	Arrêt
		LED s'allume

ⓘ Si vous avez besoin de réinitialiser la caméra, maintenez le bouton de réinitialisation enfoncé pendant 10 secondes. Le voyant passe au rouge fixe lorsque la caméra démarre.

Nederlands

❶ Schakel de camera in

Sluit de camera aan op de voeding. U kunt kiezen voor draadloze of bekabelde netwerkverbinding (**zie deel 1**).

❷ Download de Imou Life App

Scan de QR-code **op deel 2** of zoek naar "Imou Life" om de app te downloaden en installeren. Creëer een account en meld je aan.

❸ De camera instellen

Scan met behulp van de app de QR-code op de behuizing van het apparaat of op de omslag van deze handleiding en volg de instructies op het scherm om de installatie te voltooien (**zie deel 3**).

❹ De camera installeren

Controleer of het montageoppervlak sterk genoeg is om minstens drie keer het gewicht van de camera te dragen. Voor een gedetailleerd installatieproces, **zie deel 4**.

LED-status		Apparaatstatus
Groen	Knipperend	Apparaat is gereed voor installatie
	Continue aan	Werkt perfect
Rood	Knipperend	Netwerkverbinding verbroken
		Apparaat installeren mislukt
	Continue aan	Bezig met opstarten
		Apparaat storing
Groen & Rood	Afwisselend	Firmware bijwerken
Uit	/	Uitzetten
		LED uitgeschakeld

ⓘ Als u de camera moet resetten, dan houdt u de reset-knop 10 s ingedrukt. De LED wordt continu rood als de camera opstart.

Español

❶ Encienda la cámara

Conecte la cámara a la corriente. Puede elegir entre una conexión de red inalámbrica o por cable (**consulte el apartado 1**).

❷ Descargue la aplicación Imou Life

Escanee el código QR **en el apartado 2** o busque "Imou Life" para descargar e instalar la aplicación. Cree una cuenta e inicie sesión.

❸ Configure el dispositivo

Use la aplicación para escanear el código QR situado en el cuerpo del dispositivo o en la portada de esta guía y siga las instrucciones de la pantalla para completar la configuración (**consulte el apartado 3**).

❹ Instale la cámara

Asegúrese de que la superficie de montaje sea lo suficientemente resistente para soportar tres veces el peso de la cámara. Para consultar el proceso de instalación con más detalle, consulte el **apartado 4**.

Estado del led		Estado del dispositivo
Verde	Parpadeo	Listo para configurar el dispositivo
	Fijo	Funciona correctamente
Rojo	Parpadeo	Red desconectada
		Fallo al configurar el dispositivo
	Fijo	Arranque
		Avería del dispositivo
Verde y rojo	Alternante	Actualizando firmware
Apagado	/	Apagándose
		LED apagado

ⓘ Si tiene que reiniciar la cámara, mantenga pulsado el botón de reinicio durante 10 segundos. El LED se iluminará en rojo fijo cuando la cámara arranque.

Português

❶ Ligar a câmara

Ligue a câmara à alimentação. Pode optar por uma ligação de rede sem fios ou com fios (**consulte a secção 1**).

❷ Obter a aplicação Imou Life

Leia o código QR **na secção 2** ou pesquise por "Imou Life" para transferir e instalar a aplicação. Crie uma conta e inicie sessão.

❸ Configurar a câmara

Utilize a aplicação para ler o código QR no corpo do dispositivo ou na capa deste guia e, depois, siga as instruções apresentadas no ecrã para concluir a configuração (**consulte a secção 3**).

❹ Instalar a câmara

Certifique-se de que a superfície de montagem é suficientemente forte para suportar três vezes o peso da câmara. Para obter instruções detalhadas de instalação, consulte a **secção 4**.

Estado do LED		Estado do dispositivo
Verde	A piscar	Pronto para configurar o dispositivo
	Fixo	A funcionar corretamente
Vermelho	A piscar	Rede desligada
		Falha ao configurar o dispositivo
	Fixo	Arranque
		Avaria do dispositivo
Verde e vermelho	Alternado	A atualizar o firmware
Desligado	/	Encerramento
		LED desligado

ⓘ Se for necessário reiniciar a câmara, prima sem soltar o botão de reposição durante 10 segundos. O LED fica vermelho fixo quando a câmara estiver a reiniciar.

Italiano

❶ Accensione della telecamera
Collegare la telecamera all'alimentazione. È Possibile scegliere una connessione di rete wireless o cablata (**vedere parte 1**).

❷ Scaricare l'app Imou Life
Scansionare il codice QR **parte 2** o cercare "Imou Life" per scaricare e installare l'app. Creare un account e accedervi.

❸ Impostazione della telecamera
Eseguire la scansione del codice QR sul corpo del dispositivo o sulla copertina di questa guida con l'app, quindi seguire le istruzioni visualizzate per completare la configurazione (**vedere parte 3**).

❹ Installazione della telecamera
Verificare che la superficie di montaggio sia abbastanza solida da reggere almeno tre volte il peso della telecamera. Per le istruzioni di installazione dettagliate, **vedere parte 4**.

LED di stato		Stato del dispositivo
Verde	Lampeggiante	Dispositivo pronto per la configurazione
	Fisso	Funzionamento corretto
Rosso	Lampeggiante	Rete disconnessa
		Configurazione del dispositivo non riuscita
	Fisso	Avvio
		Malfunzionamento del dispositivo
Verde e rosso	Alternati	Aggiornamento firmware
Disattivo	/	Spegnimento
		LED spento

ⓘ Se occorre ripristinare la telecamera, tenere premuto il pulsante di reset per 10 secondi finché il LED non emette una luce rossa fissa mentre la telecamera si riavvia.

Polski

❶ Uruchamianie kamery
Podłączyć kamerę do zasilania. Istnieje możliwość wyboru połączenia z siecią bezprzewodową lub przewodową (**zapoznać się z częścią 1**).

❷ Pobieranie aplikacji Imou Life
Zeskanować kod QR **znajdujący się w 2. części** lub wyszukać aplikację „Imou Life", aby ją pobrać i zainstalować. Założyć konto i zalogować się.

❸ Konfiguracja kamery
Zeskanować kod QR, znajdujący się na obudowie urządzenia lub na okładce niniejszego przewodnika za pomocą aplikacji, a następnie postępować zgodnie z instrukcjami wyświetlanymi na ekranie, aby zakończyć konfigurację (**zapoznać się z częścią 3**).

❹ Montaż kamery
Upewnić się, że powierzchnia montażowa jest wystarczająco mocna, aby pomieścić trzykrotnie większą wagę niż waga kamery. Aby uzyskać szczegółowe informacje dotyczące procedury instalacji, należy zapoznać się z **częścią 4**.

Wskaźnik stanu		Stan urządzenia
zielony	Światło migające	Gotowość do konfigurowania urządzenia
	Światło stałe	Prawidłowa praca
Czerwony	Światło migające	Rozłączono z siecią
		Konfigurowanie urządzenia nie powiodło się
	Światło stałe	Uruchamianie
		Usterka urządzenia
Zielony i czerwony	Światło naprzemienne	Aktualizacja oprogramowania sprzętowego
Wyłączone	/	Wyłączanie
		Dioda LED wyłączona

ⓘ W razie konieczności zrestartowania kamery nacisnąć i przytrzymać przycisk resetowania przez 10 s. Dioda LED zmieni kolor na czerwony, podczas gdy kamera będzie się ponownie uruchamiać.

Türkçe

❶ Kamerayı Açma
Kamerayı güce bağlayın. Kablosuz veya kablolu ağ bağlantısını seçebilirsiniz (**bkz. bölüm 1**).

❷ Imou Life Uygulamasının Edinilmesi
Uygulamayı indirip yüklemek için QR kodunu **bölüm 2'de** taratın veya "Imou Life"ı arayın. Bir hesap oluşturarak oturum açın.

❸ Kamerayı Kurma
Cihazın gövdesindeki veya bu kılavuzun kapağındaki QR kodunu uygulamayla taratın ve ardından kurulumu tamamlamak için ekrandaki talimatları izleyin (**bkz. bölüm 3**).

❹ Kamera Kurulumu
Montaj yüzeyinin kameranın ağırlığının üç katını taşıyacak kadar güçlü olduğundan emin olun. Ayrıntılı kurulum süreci için lütfen **bkz. bölüm 4**.

LED Durumu		Cihaz durumu
Yeşil	Yanıp sönme	Cihazı kurulmaya hazır
	Sabit	Düzgün çalışıyor
Kırmızı	Yanıp sönme	Ağ bağlantısı kesildi
		Cihaz kurulumu yapılamadı
	Sabit	Önyükleme
		Cihaz arızası
Yeşil ve Kırmızı	Dönüşümlü	Donanım yazılımı güncelleniyor
Kapalı	/	Kapatma
		LED kapatıldı

ⓘ Kamerayı sıfırlamanız gerekirse, sıfırlama düğmesine 10 saniye basılı tutun. Kamera açılırken LED sabit kırmızıya döner.

Svenska

❶ Slå på kameran
Strömsätt kameran. Du kan välja mellan trådlös och trådbunden nätverksanslutning (**se del 1**).

❷ Skaffa Imou Life-appen
Skanna QR-koden **på del 2** eller sök efter "Imou Life" för att ladda ner och installera appen. Skapa ett konto och logga in.

❸ Konfigurera kameran
Skanna QR-koden på enheten eller på guidens överdel med appen och följ anvisningarna på skärmen för att slutföra konfigureringen (**se del 3**).

❹ Montering av kameran
Säkerställ att monteringsytan är tillräckligt hållfast för att hålla tre gånger kamerans vikt. **Se del 4** för detaljerat installationsförfarande.

Lysdiodens status		Enhetens status
Grön	Blinkar	Redo att konfigurera enheten
	Fast sken	Fungerar korrekt
Röd	Blinkar	Nätverk frånkopplat
		Det gick inte att konfigurera enheten
	Fast sken	Startar
	Sabit	Enhetsfel
Grön och röd	Växlar	Uppdaterar firmware
Släckt	/	Avstängd
		Lysdiod släckt

ⓘ Om du behöver återställa kameran håller du återställningsknappen intryckt i 10 sekunder. Lysdioden lyser med fast rött sken när kameran startar upp.

Dansk

❶ Tænd kameraet
Slut kameraet til lysnettet. Du kan vælge trådløs eller kabelforbundet netværksforbindelse (**se afsnit 1**).

❷ Hent appen Imou Life
Scan QR-koden **se afsnit 2**, eller søg efter "Imou Life" for at download og installere appen. Opret en konto, og log ind.

❸ Opsætning af kameraet
Scan QR-koden på enhedens kabinet eller på omslaget til denne vejledning med appen, og følg dernæst vejledningen på skærmen for at færdiggøre opsætningen (**se afsnit 3**).

❹ Installation af kameraet
Kontrollér, at monteringsoverfladen er stærk nok til at bære tre gange kameraets vægt. For nærmere oplysninger om fremgangsmåden, **se afsnit 4**.

LED-status		Enhedsstatus
Grøn	Blinker	Klar til opsætning af enheden
	Ensfarvet	Fungerer korrekt
Rød	Blinker	Netværk afbrudt
		Opsætning af enhed mislykkedes
	Ensfarvet	Starter op
		Fejlfunktion på enhed
Grøn og rød	Skiftevis	Opdaterer firmware
Fra	/	Sluk
		LED-kontrollampe slukket

ⓘ Hvis du skal nulstille kameraet, skal du trykke på nulstillingsknappen i 10 sekunder. LED-kontrollampen lyser konstant rødt, når kameraet starter.

Norsk

❶ Slå på kameraet
Koble kameraet til strøm. Du kan velge trådløs eller kablet nettverkstilkobling (**se del 1**).

❷ Hent Imou Life-appen
Skanne QR-koden **på del 2** eller søk etter «Imou Life» for å laste ned og installere appen. Opprett en konto og logg inn.

❸ Oppsett av kameraet
Skann QR-koden på hoveddelen av enheten eller på omslaget til denne veiledningen med appen. Følg deretter instruksjonene på skjermen for å fullføre oppsettet (**se del 3**).

❹ Montere kameraet
Sørg for at monteringsoverflaten er sterk nok til å holde tre ganger vekten til kameraet. Se **del 4** for detaljert installasjonsprosess.

LED-status		Enhetens status
Grønn	Blinkende	Klar til å konfigurere enheten
	Fast	Fungerer som det skal
Rød	Blinkende	Nettverk frakoblet
		Oppsettet av enheten mislyktes
	Fast	Oppstart
		Enhetsfeil
Grønn og rød	Vekslende	Oppdaterer fastvaren
Av	/	Slå av
		LED slått av

ⓘ Hvis du må tilbakestille kameraet, trykker og holder du tilbakestillingsknappen i 10 s. LED-lyset lyser konstant rødt når kameraet starter opp.

Suomi

❶ Virran kytkeminen kameraan
Yhdistä kamera virtalähteeseen. Voit valita langattoman tai langallisen verkkoyhteyden (**katso osa 1**).

❷ Asenna Imou Life -sovellus
Skannaa QR-koodi **osassa 2** tai etsi nimellä "Imou Life" ladataksesi ja asentaaksesi sovelluksen. Luo tili ja kirjaudu sisään.

❸ Kameran määrittäminen
Skannaa laitteen rungossa tai tämän oppaan kannessa oleva QR-koodi sovelluksella ja suorita sitten määritys loppuun noudattamalla näytön ohjeita (**katso osa 3**).

❹ Asenna kamera
Varmista, että asennuspinta on riittävän vahva kestämään kameran painon kolminkertaisesti. Katso tarkemmat asennustiedot **osasta 4**.

LED-tila		Laitteen tila
Vihreä	Vilkkuva	Valmis määrittämään laitteen
	Kiinteä	Toimii oikein
Punainen	Vilkkuva	Verkkoyhteys katkaistu
		Laitteen määrittäminen epäonnistui
	Kiinteä	Käynnistyy
		Laitteen toimintahäiriö
Vihreä ja punainen	Vaihtuva	Laiteohjelmiston päivitys
Pois	/	Virta pois päältä
		LED sammutettu

ⓘ Jos sinun täytyy nollata kamera, pidä nollauspainiketta painettuna 10 sekunnin ajan. LED palaa punaisena, kun kamera käynnistyy uudelleen.

תירבע

❶ הפעל את המצלמה
חבר את המצלמה לחשמל. באפשרותך לבחור בין חיבור אלחוטי או חיבור מחווט (**ראה חלק 1**).

❷ קבלת האפליקציה Imou Life
סרוק את קוד QR **בחלק 2** או חפש אחר היישומון "Imou Life" כדי להוריד את היישומון ולהתקין אותו. יש ליצור חשבון ולהתחבר.

❸ כיוון המצלמה
סרוק עם היישומון את קוד QR שעל גוף התקן או על העטיפה של המדריך הזה ובצע את ההוראות המוקרנות על המסך כדי להשלים את הכיוון (**ראה חלק 3**).

❹ התקן את המצלמה
בדוק כדי לוודא שמשטח ההרכבה חזק מספיק כדי לשאת גופים שמשקלם פי שלושה ממשקל המצלמה. לעיון בהוראות התקנה מפורטות **ראה חלק 4**.

סטטוס נורית LED		סטטוס התקן
ירוק	מהבהב	מוכן לכיוון התקן
	באופן רציף	פועלת כשורה
אדום	מהבהב	רשת מנותקת
		התקנת המכשיר נכשלה
	באופן רציף	אתחול
		תקלת התקן
ירוק ואדום	לסירוגין	עדכון קושחה
כבוי	/	כבה
		הנורית כבתה

ⓘ אם נדרש איפוס המצלמה, יש ללחוץ באופן ממושך על לחצן האיפוס למשך 10 שנ' עד שהנורית תאיר באדום יציב בעת אתחול המצלמה.

Čeština

❶ Zapněte kameru
Připojte kameru k napájení. Můžete zvolit bezdrátové nebo kabelové připojení k síti (**viz část 1**).

❷ Stáhněte si aplikaci Imou Life
Naskenujte QR kód **v části 2** nebo vyhledejte „Imou Life" a aplikaci stáhněte a nainstalujte. Vytvořte si účet a přihlaste se.

❸ Nastavení kamery
Pomocí aplikace naskenujte kód QR na těle zařízení nebo na obálce této příručky a poté podle pokynů na obrazovce dokončete nastavení (**viz část 3**).

❹ Nainstalujte kameru
Zajistěte, aby byl montážní povrch dostatečně pevný, aby udržel trojnásobek hmotnosti kamery. Podrobný postup instalace **naleznete v části 4**.

Stavová LED dioda		Stav zařízení
Zelená	Bliká	Připraveno k nastavení zařízení
	Trvale svítí	Funguje správně
Červená	Bliká	Síť byla odpojena
		Zařízení se nepodařilo nastavit
	Trvale svítí	Probíhá spouštění
		Došlo k závadě zařízení
Zelená a červená	Střídavě svítí	Aktualizace firmwaru
Vyp.	/	Vypnutí napájení
		LED dioda vypnuta

ⓘ Pokud potřebujete kameru resetovat, stiskněte tlačítko Reset a podržte ho 10 s. LED dioda bude při restartování kamery svítit červeně.

Slovenčina

❶ Zapnutie kamery
Pripojte kameru k zdroju napájania. Môžete si vybrať pripojenie k bezdrôtovej alebo káblovej sieti (**pozrite si časť 1**).

❷ Získanie aplikácie Imou Life
Naskenujte kód QR **v časti 2** alebo vyhľadajte „Imou Life" a stiahnite a nainštalujte aplikáciu. Vytvorte si účet a prihláste sa.

❸ Nastavenie kamery
Pomocou aplikácie naskenujte kód QR na tele zariadenia alebo na obale tejto príručky a potom postupujte podľa pokynov na obrazovke a dokončite nastavenie (**pozrite si časť 3**).

❹ Inštalácia kamery
Skontrolujte, či je montážny povrch dostatočne pevný na to, aby udržal trojnásobnú hmotnosť kamery. Podrobný postup montáže uvádza **časť 4**.

Stav LED		Stav zariadenia
Zelená	Blikanie	Pripravené na nastavenie zariadenie
	Neprerušovane	Funguje správne
Červená	Blikanie	Sieť odpojená
		Nepodarilo sa nastaviť zariadenie
	Neprerušovane	Spúšťanie
		Zlyhanie zariadenia
Zelená a červená	Striedanie	Aktualizácia firmváru
Vypnuté	/	Vypnúť
		LED je vypnuté

ⓘ Ak potrebujete obnoviť nastavenia kamery, stlačte a podržte tlačidlo na obnovenie nastavenia na 10 s. Pri spúšťaní kamery bude indikátor LED svietiť neprerušovane načerveno.

Srpski

❶ Uključite napajanje kamere
Priključite kameru u izvor napajanja. Kameru sa mrežom možete da povežete bežično ili pomoću kabla (**pogledajte 1. deo**).

❷ Nabavite aplikaciju Imou Life
Skenirajte QR kôd **u 2. delu** ili potražite „Imou Life", pa preuzmite i instalirajte aplikaciju. Otvorite nalog i prijavite se.

❸ Podesite kameru
Pomoću aplikacije skenirajte QR kôd na kućištu uređaja ili na naslovnoj stranici ovog vodiča, a zatim pratite uputstva na ekranu kako biste dovršili podešavanje (**pogledajte 3. deo**).

❹ Postavite kameru
Površina na koju se montira treba da bude dovoljno jaka da nosi težinu tri puta veću od težine kamere. Detalje o postupku postavljanja potražite u **4. delu**.

Status LED lampice		Status uređaja
Zelena	Treptanje	Uređaj je spreman za konfigurisanje
	Bez prekida	Pravilan rad
Crvena	Treptanje	Ne postoji veza sa mrežom
		Konfigurisanje uređaja nije uspelo
	Bez prekida	Podizanje sistema
		Uređaj je neispravan
Zelena i crvena	Naizmenično	Ažuriranje firmvera
Isključeno	/	Isključivanje
		LED lampica je isključena

ⓘ Ako treba da resetujete kameru, pritisnite dugme za resetovanje i držite ga 10 sekundi. LED lampica svetli crveno bez prekida kad se kamera ponovo pokreće.

Română

❶ Porniți camera
Conectați camera la sursa de alimentare. Puteți alege conectarea la rețea, cu fir sau fără fir (**a se vedea 1**).

❷ Descărcați aplicația Imou Life
Scanați codul QR **partea 2** sau „Imou Life" pentru a descărca și a instala aplicația. Creați un cont și conectați-vă.

❸ Configurați camera
Scanați codul QR de pe corpul dispozitivului sau de pe coperta acestui ghid cu aplicația, apoi urmați instrucțiunile de pe ecran pentru a finaliza configurarea (**a se vedea partea 3**).

❹ Instalarea camerei
Asigurați-vă că suprafața de montare este suficient de puternică pentru a susține de trei ori greutatea camerei. Pentru un proces de instalare detaliat, vă rugăm să continuați prin **a se vedea partea 4**.

Stare LED		Stare dispozitiv
Verde	Intermitent	Pregătit pentru configurarea dispozitivului
	Solid	Funcționează corespunzător
Roșu	Intermitent	Rețeaua este deconectată
		Configurarea dispozitivului nu a reușit
	Solid	Pornește
		Defecțiune a dispozitivului
Verde și roșu	Alternativ	Actualizare firmware
Oprit	/	Alimentare oprită
		LED stins

ⓘ Dacă trebuie să resetați camera, apăsați și mențineți apăsat butonul de resetare timp de 10 s. LED-ul va deveni roșu continuu când camera va porni.

Hungarian

❶ A kamera bekapcsolása
Csatlakoztassa a kamerát a tápellátáshoz. Választhat a vezeték nélküli vagy a vezetékes hálózati kapcsolat között (**lásd: 1. rész**).

❷ Töltse le az Imou Life alkalmazást
Az alkalmazás letöltéséhez és telepítéséhez olvassa be a QR-kódot **lásd: 2. rész**, vagy keressen rá az „Imou Life"-ra. Hozzon létre egy fiókot, és jelentkezzen be.

❸ A kamera beállítása
Olvassa be az eszközön vagy az útmutató borítóján található QR-kódot az alkalmazással, majd kövesse a képernyőn megjelenő utasításokat a beállítás befejezéséhez (**lásd: 3. rész**).

❹ Kamera felszerelése
Ellenőrizze, hogy a szerelési felület képes-e megtartani a kamera súlyának háromszorosát. A részletes telepítési folyamatot **lásd: 4. rész**.

LED állapota		Készülék állapota
Zöld	Villogó	A készülék telepítésre készen
	Folyamatos	Megfelelő működés
Vörös	Villogó	Nincs hálózati kapcsolat
		Nem sikerült a készülék telepítése
	Folyamatos	Indítás
		Készülékhiba
Zöld+Vörös	Váltakozó	Belső vezérlőprogram frissítése
Ki	/	Kikapcsolás
		LED kikapcsolva

ⓘ Ha újra szeretné indítani a kamerát, nyomja le a reset gombot 10 másodpercre. Az indítás közben a LED folyamatos vörös színben világít.

Latviski

❶ Ieslēdziet kameru
Pieslēdziet kameru barošanas avotam. Var izmantot bezvadu vai vada tīkla pieslēgumu (**skatiet 1. daļu**).

❷ Imou Life lietotnes iegūšana
Skenējiet QR kodu **2. daļā** vai meklējiet "Imou Life", lai lejupielādētu un uzstādītu lietotni. Izveidojiet kontu un piesakieties.

❸ Kameras iestatīšana
Izmantojot lietotni, noskenējiet QR kodu, kas redzams uz ierīces korpusa vai šīs rokasgrāmatas vāka, tad sekojiet ekrānā redzamajām norādēm, lai pabeigtu iestatīšanu (**skatiet 3. daļu**).

❹ Uzstādiet kameru
Pārliecinieties, ka montāžas virsma ir pietiekami izturīga, lai noturētu svaru, kas trīs reizes pārsniedz kameras svaru. Detalizētu informāciju par uzstādīšanas procesu **skatiet 4. daļā**.

LED stāvoklis		Ierīces stāvoklis
Zaļš	Mirgojošs	Gatavs iestatīt ierīci
	Nepārtraukts	Darbojas pareizi
Sarkans	Mirgojošs	Tīkls atvienots
		Neizdevās iestatīt ierīci
	Nepārtraukts	Sāknēšana
		Ierīces disfunkcija
Zaļš un sarkans	Mainīgs	Programmaparatūras atjaunināšana
Izslēgts	/	Izslēgt
		LED izslēgts

ⓘ Ja nepieciešams atiestatīt kameru, nospiediet un 10 sek. turiet nospiestu atiestatīšanas pogu. LED iedegas sarkanā krāsā, kad kamera tiks sāknēta.

Eesti

❶ Kaamera sisselülitamine
Ühendage kaamera vooluallikaga. Võite valida juhtmevaba või juhtmega võrguühenduse (**vt 1. osa**).

❷ Rakenduse Imou Life hankimine
Rakenduse allalaadimiseks ja installimiseks skannige QR-koodi **vt 2. osa** või otsige rakendust Imou Life. Looge konto ja logige sisse.

❸ Kaamera algseadistamine
Rakendust kasutades skannige seade korpusel või juhendi kaanel olevat QR-koodi ja järgige algseadistamiseks ekraanile kuvatavaid juhiseid (**vt 3. osa**).

❹ Paigaldage kaamera
Veenduge, et paigalduspind oleks piisavalt tugev kaamera vähemalt kolmekordse raskuse kandmiseks. Üksikasjalikke paigaldusjuhiseid vt **4. osast**.

LED-tule olek		Seadme olek
Roheline	Vilkuv	Seade algseadistuseks valmis
	Püsiv	Töötab korralikult
Punane	Vilkuv	Võrgujuurdepääs puudub
		Seadme algseadistamine nurjunud
	Püsiv	Alglaadimine
		Seadme taastushäire
Roheline ja punane	Vahelduv	Püsivara värskendamine
Väljas	/	Väljalülitamine
		LED on välja lülitatud

ⓘ Kui kaamera tuleb lähtestada, hoidke lähtestusnuppu 10 sekundit all. Kaamera käivitumise ajal põleb punane LED püsivalt.

Lietuvių

❶ Įjunkite kamerą
Prijunkite kamerą prie maitinimo šaltinio. Galite pasirinkti laidinį arba belaidį tinklo ryšį (**žr. 1 dalį**).

❷ Gaukite „Imou Life" programą
Nuskaitykite QR kodą **2 dalyje** arba ieškokite „Imou Life", kad atsisiųstumėte ir įdiegtumėte. Sukurkite paskyrą ir prisijunkite.

❸ Nustatykite kamerą
Naudodami programėlę nuskaitykite QR kodą, esantį ant įrenginio korpuso arba šio vadovo viršelyje, tada vykdykite ekrane pateikiamas instrukcijas, kad užbaigtumėte sąranką (**žr. 3 dalį**).

❹ Kameros įrengimas
Įsitikinkite, kad tvirtinimo paviršius yra pakankamai tvirtas, kad išlaikytų tris kartus didesnį už kamerą svorį. Išsamią informaciją apie įrengimo procesą **žr. 4 dalyje**.

LED būsena		Įrenginio būsena
Žalia	Blykčioja	Parengta nustatyti įrenginį
	Šviečia	Veikia tinkamai
Raudona	Blykčioja	Tinklas atjungtas
		Įrenginio nustatyti nepavyko
	Šviečia	Įkraunama
		Įrenginys blogai veikia
Žalia ir raudona	Kataliojasi	Programinės aparatinės įrangos naujinimas
Nedega	/	Maitinimas išjungtas
		LED išjungtas

ⓘ Jei reikia iš naujo nustatyti kamerą, paspauskite ir 10 s palaikykite nuspaudę nustatymo iš naujo mygtuką. Kai kamera perkraunama, LED pradeda šviesti raudonai.

Ελληνικά

❶ Ενεργοποίηση της κάμερας
Συνδέστε την κάμερα με την παροχή ρεύματος. Μπορείτε να επιλέξετε ασύρματη ή ενσύρματη σύνδεση δικτύου (**βλ. μέρος 1**).

❷ Αποκτήστε την εφαρμογή Imou Life
Σαρώστε τον κωδικό QR **στο μέρος 2** ή αναζητήστε το «Imou Life» για λήψη και εγκατάσταση της εφαρμογής. Δημιουργήστε έναν λογαριασμό και συνδεθείτε.

❸ Ρύθμιση της κάμερας
Σαρώστε τον κωδικό QR στο σώμα της συσκευής ή στο εξώφυλλο αυτού του οδηγού με την εφαρμογή και, στη συνέχεια, ακολουθήστε τις οδηγίες επί της οθόνης για να ολοκληρώσετε τη ρύθμιση (**βλ. μέρος 3**).

❹ Εγκατάσταση της κάμερας
Βεβαιωθείτε ότι η επιφάνεια στήριξης είναι αρκετά ισχυρή ώστε να κρατάει τρεις φορές το βάρος της κάμερας. Για τη λεπτομερή διαδικασία εγκατάστασης, **βλ. μέρος 4**.

Κατάσταση LED		Κατάσταση συσκευής
Πράσινο	Αναβοσβήνει	Ετοιμότητα για ρύθμιση της συσκευής
	Συμπαγές	Κανονική λειτουργία
Κόκκινο	Αναβοσβήνει	Δίκτυο αποσυνδεδεμένο
		Αποτυχία ρύθμισης της συσκευής
	Συμπαγές	Εκκίνηση
		Δυσλειτουργία συσκευής
Πράσινο και Κόκκινο	Εναλλασσόμενο	Ενημέρωση υλικολογισμικού
Απενεργο-ποιημένη	/	Απενεργοποίηση
		LED απενεργοποιημένο

ⓘ Σε περίπτωση που χρειάζεται να επαναφέρετε την κάμερα, πατήστε παρατεταμένα το κουμπί επαναφοράς για10 δευτερόλεπτα. Η λυχνία LED γίνει σταθερά κόκκινη κατά την εκκίνηση της κάμερας.

Български

❶ Включете камерата
Свържете камерата към захранването. Можете да изберете свързване към безжична или кабелна мрежа (**вижте част 1**).

❷ Изтеглете приложението Imou Life
Сканирайте QR кода (**на част 2**) или потърсете „Imou Life", за да изтеглите и инсталирате приложението. Създайте акаунт и влезте в него.

❸ Настройване на камерата
Сканирайте QR кода, посочен на корпуса на устройството или на корицата на настоящите напътствия за приложението и след товаследвайтеинструкциите на екрана, за да завършите настройката (**вижте част 3**).

❹ Инсталиране на камерата
Уверете се, че монтажната повърхност е достатъчно здрава, за да издържи три пъти теглото на камерата. За подробности относно процеса на инсталиране вижте **вижте част 4**.

Светлинен индикатор за състояние		Състояние на устройството
Зелен	С примигване	Готовност за настройка на устройството
	Плътно	Работи изправно
Червено	С примигване	Изключена мрежа
		Неуспешно настройване на устройството
	Плътно	Стартиране
		Неизправност в устройството
Зелено и червено	Променящо се	Актуализиране на фърмуера
Изкл	/	Изключване
		Изключен светлинен индикатор

ⓘ Ако е необходимо да нулирате камерата, натиснете и задръжте бутона за нулиране за 10 секунди. Светлинният индикатор светва в плътен червен цвят при зареждане на камерата.

Slovenščina

❶ Vklopite kamero
Priključite kamero na napajanje. Izberete lahko brezžično ali žično omrežno povezavo (**glejte 1. del**).

❷ Pridobite aplikacijo Imou Life
Skenirajte kodo QR **2. del** ali poiščite "Imou Life" za prenos in namestitev aplikacije. Ustvarite račun in se prijavite.

❸ Nastavitev kamere
Skenirajte kodo QR na ohišju naprave ali na naslovnici tega vodnika z aplikacijo, nato pa sledite navodilom na zaslonu za dokončanje nastavitve (**glejte 3. del**).

❹ Namestitev kamere
Prepričajte se, da je montažna površina dovolj močna, da zdrži trikratno težo kamere. Za podrobni postopek namestitve glejte **4. del**.

Stanje LED diode		Status naprave
Zelena	Utripajoče	Pripravljeno za nastavitev naprave
	Neprekinjeno	Deluje pravilno
Rdeča	Utripajoče	Povezava z omrežjem je prekinjena
		Naprave ni bilo mogoče nastaviti
	Neprekinjeno	Zagon
		Okvara naprave
Zelena in rdeča	Izmenično	Posodabljanje strojne programske opreme
Izključeno	/	Izključena
		LED-lučka izključena

ⓘ Če morate ponastaviti kamero, pritisnite in 10 s držite gumb za ponastavitev. Ko se kamera zažene, LED dioda sveti rdeče.

Hrvatski

❶ Uključivanje kamere
Povežite kameru s napajanjem. Možete odabrati bežičnu ili žičanu vezu (**pogledajte dio 1**).

❷ Dohvatite aplikaciju Imou Life
Skenirajte QR kod na **dijelu 2** ili potražite „Imou Life" da preuzmete i instalirate aplikaciju. Izradite račun i prijavite se.

❸ Postavljanje kamere
Pomoću aplikacije skenirajte QR kod na kućištu uređaja ili na naslovnici ovog vodiča, a zatim pratite upute na zaslonu da dovršite postavljanje (**pogledajte dio 3**).

❹ Instaliranje kamere
Pazite da je površina za montažu dovoljno snažna da može nositi trostruku težinu kamere. Za detaljan postupak instaliranja **pogledajte dio 4**.

LED žaruljica statusa		Status uređaja
Zeleno	Trepereće	Spremno za postavljanje uređaja
	Postojano	Ispravan rad
Crveno	Trepereće	Mreža nije povezana
		Postavljanje uređaja nije uspjelo
	Postojano	Pokretanje
		Greška uređaja
Zeleno i crveno	Izmjenično	Ažuriranje firmvera
Isključeno	/	Isključi
		LED žaruljica isključena

ⓘ Ako kameru trebate resetirati, pritisnite i držite gumb za resetiranje 10 s. LED žaruljica postojano crveno svijetli dok se kamera ponovno pokreće.

1.2.51.32.19384-000
V1.0.1

Legal and Regulatory Information

Legal Considerations

This product can be regulated by laws that vary from country to country. Check the laws in your local region before using it.

Disclaimer

Every care has been taken in the preparation of this document. Please contact us through the following contact information of any inaccuracies or omissions. Imou shall not be held responsible for any technical or typographical errors and reserves the right to make changes to the product and manuals without prior notice. Imou makes no warranty of any kind with regard to the material contained within this document, including, but not limited to, the implied warranties of merchantability and fitness for a particular purpose. Imou shall not be liable or responsible for incidental or consequential damages in connection with the furnishing, performance or use of this material. This product is only to be used for its intended purpose.

Intellectual Property Rights

Imou retains all intellectual property rights relating to technology embodied in the product described in this document.

Equipment Modifications

This equipment must be installed and used in strict accordance with the instructions given in the user documentation. This equipment contains no user-serviceable components. Unauthorized equipment changes or modifications will invalidate all applicable regulatory certifications and approvals.

Trademark Acknowledgments

imou is the registered trademark or trademark application of Imou in various jurisdictions. All other company names and products are trademarks or registered trademarks of their respective companies.

Regulatory Information

European Directives Compliance

CE This product complies with the applicable CE marking directives and standards:

- Low Voltage (LVD) Directive 2014/35/EU.
- Electromagnetic Compatibility (EMC) Directive 2014/30/EU.
- Restrictions of Hazardous Substances (RoHS) Directive 2011/65/EU and its amending Directive (EU) 2015/863.

A copy of the original declaration of conformity may be obtained from Imou.

The most up to date copy of the signed EU Declaration of Conformity (DoC) can be downloaded from: https://en.imoulife.com/support/downloadCenter/eudoc.

CE-Electromagnetic Compatibility (EMC)

This digital equipment is compliant with Class B according to EN 55032.

CE-Safety

This product complies with IEC/EN/UL 62368-1, Audio/video, information and communication technology equipment – Part 1: Safety requirements and IEC/UL 60950-1: Safety of Information Technology Equipment.

Declaration of Conformity CE

(Only for the product has RF function)

Hereby, Imou declares that the radio equipment is compliant with Radio Equipment Directive (RED) 2014/53/EU. The full text of the EU declaration of conformity is available at the following internet address: https://en.imoulife.com/support/downloadCenter/eudoc.

Questo prodotto è conforme alle direttive e agli standard di marcatura CE applicabili:

- Bassa tensione (LVD) Direttiva 2014/35/UE.
- Compatibilità elettromagnetica (EMC) Direttiva 2014/30UE.
- Restrizione sulle sostanze pericolose (RoHS) Direttiva 2011/65/UE e Direttiva delegata (UE) 2015/863.

È possibile ottenere una copia della dichiarazione originale di conformità da Imou.

La copia aggiornata della Dichiarazione di conformità UE firmata può essere scaricata da: https://en.imoulife.com/support/downloadCenter/eudoc.

CE-Compatibilità elettromagnetica (EMC)

Questa apparecchiatura digitale è conforme alla Classe B della certificazione EN 55032.

CE-Sicurezza

Questo prodotto è conforme alle disposizioni IEC/EN/UL 623681 o IEC/UL 60950-1 sulla sicurezza delle apparecchiature informatiche.

Dichiarazione di conformità CE

(Solo per prodotti con trasmettitori / ricevitori RF)

Con la presente, Imou dichiara che l'apparecchiatura radio è conforme alla Direttiva sulle apparecchiature radio (RED) 2014/53/UE. Il testo integrale della Dichiarazione di conformità UE è disponibile al seguente indirizzo internet: https://en.imoulife.com/support/downloadCenter/eudoc.

Declaration of Conformity UKCA

UK CA

This device complies with UKCA relevant directives and standards.

- Electrical Equipment (Safety) Regulations 2016.
- Electromagnetic Compatibility Regulations 2016.
- The Restriction of the Use of Certain Hazardous Substances in Electrical and Electronic Equipment Regulations 2012.

UK Declaration of Conformity (DoC) can be downloaded from: https://en.imoulife.com/support/downloadCenter/ukdoc.

Hereby, Imou declares that the radio equipment is compliant with Radio Equipment Regulations 2017.

USA Regulatory Compliance

FCC

This device complies with Part 15 of the FCC Rules. Operation is subject to the following two conditions:

(1) This device may not cause harmful interference.

(2) This device must accept any interference received, including interference that may cause undesired operation.

Attention that changes or modification not expressly approved by the party responsible for compliance could void the user's authority to operate the equipment.

Note: This product has been tested and found to comply with the limits for a Class B digital device, pursuant to Part 15 of the FCC Rules. These limits are designed to provide reasonable protection against harmful interference in a residential installation. This product generates, uses, and can radiate radio frequency energy and, if not installed and used in accordance with the instructions, may cause harmful interference to radio communications. However, there is no guarantee that interference will not occur in a particular installation. If this product does cause harmful interference to radio or television reception, which can be determined by turning the equipment off and on, the user is encouraged to try to correct the interference by one or more of the following measures:

- Reorient or relocate the receiving antenna.
- Increase the separation between the equipment and receiver.

- Connect the equipment into an outlet on a circuit different from that to which the receiver is connected.
- Consult the dealer or an experienced radio/TV technician for help.

FCC SDOC Statement can be downloaded from: https://us.dahuasecurity.com/support/notices/.

RF exposure warning

(Only for the product has RF communication function)

This equipment must be installed and operated in accordance with provided instructions and the antenna(s) used for this transmitter must be installed to provide a separation distance of at least 20 cm from all persons and must not be co-located or operating in conjunction with any other antenna or transmitter. End-users and installers must be provided with antenna installation instructions and transmitter operating conditions for satisfying RF exposure compliance.

This equipment should be installed and operated with a minimum distance 20cm between the radiator and your body.

Canada Regulatory Compliance

ICES-003

This Class B digital apparatus complies with Canadian ICES -003.

Cet appareil numérique de la classe B est conforme à la norme NMB-003 du Canada.

This device complies with Industry Canada licence-exempt RSS standard(s). Operation is subject to the following two conditions:

(1) This device may not cause interference, and

(2) This device must accept any interference, including interference that may cause undesired operation of the device.

Le présent appareil est conforme aux CNR d'Industrie Canada applicables aux appareils radioexempts de licence. L'exploitation est autorisée aux deux conditions suivantes:

(1) l'appareil ne doit pas produire de brouillage, et

(2) l'utilisateur de l'appareil doit accepter tout brouillage radioélectrique subi, même si le brouillage est susceptible d'en compromettre le fonctionnement.

RF exposure warning

(Only for the product has RF communication function)

This equipment should be installed and operated with a minimum distance 20cm between the radiator and your body.

Cet équipement doit être installé et utilisé à une distance minimale de 20 cm entre le radiateur et votre corps.

Under Industry Canada regulations, this radio transmitter may only operate using an antenna of a type and maximum (or lesser) gain approved for the transmitter by Industry Canada. To reduce potential radio interference to other users, the antenna type and its gain should be so chosen that the equivalent isotropically radiated power (e.i.r.p.) is not more than that necessary for successful communication.

Conformément à la réglementation d'Industrie Canada, le présent émetteur radio peut fonctionner avec une antenne d'un type et d'un gain maximal (ou inférieur) approuvé pour l'émetteur par Industrie Canada. Dans le but de réduire les risques de brouillage radioélectrique à l'intention des autres utilisateurs, il faut choisir le type d'antenne et son gain de sorte que la puissance isotrope rayonnée équivalente (p.i.r.e.) ne dépasse pas l'intensité nécessaire à l'établissement d'une communication satisfaisante.

The following safety guide is only applicable to products which support 5 GHz Wi-Fi.

The device for operation in the band 5150-5250 MHz is only for indoor use to reduce the potential for harmful interference to co-channel mobile satellite systems.

Les dispositifs fonctionnant dans la bande 5150-5250 MHz sont réservés uniquement pour une utilisation à l'intérieur afin de réduire les risques de brouillage préjudiciable aux systèmes de satellites mobiles utilisant les mêmes canaux.

Japan Regulatory Compliance

VCCI

These products comply with the requirements of VCCI Class B Information Technology Equipment.

Batteries

Correct disposal of batteries in this product

This marking on the battery indicates that the batteries in this product should not bedisposed of with other household waste at the end of their working life. Where marked, the chemical symbols Hg, Cd or Pb indicate that the battery contains mercury, cadmium or lead above the reference levels in Directive 2006/66/EC and its amending Directive 2013/56/EU. If batteries are not properly disposed of, these substances can cause harm to human health or the environment.

CAUTION

Do not ingest battery. Chemical Burn Hazard.

This product contains a coin cell battery. If the coin cell battery is swallowed, it can cause severe internal burns in just 2 hours and can lead to death.

Keep new and used batteries away from children.

If the battery compartment does not close securely, stop using the product and keep it away from children.

If you think batteries might have been swallowed or placed inside any part of the body, seek immediate medical attention.

CAUTION

Risk of explosion if the battery is replaced by an incorrect type.

Do not throw or immerse into water, heat to more than 100℃ (212°F), repair or disassemble, leave in an extremely low air pressure environment or extremely high-temperature environment, crush, puncture, cut or incinerate.

Dispose of the battery as required by local ordinances or regulations.

Safety

The product complies with IEC/UL 60950-1, Information Technology Equipment – Safety – Part 1: General Requirements; or complies with IEC/EN/UL 62368-1, Audio/video, information and communication technology equipment – Part 1: Safety requirements.

If the power supply to the product is from external power adaptor without connecting to AC Mains, and the product is not shipped with power adaptor, customers are required to use the external power adaptor that must fulfill the requirements for Safety Extra Low Voltage (SELV) and Limited Power Source (LPS).

Waste Electrical and Electronic Equipment (WEEE) statements

Disposal and Recycling

When this product has reached the end of its useful life, dispose of it according to local laws and regulations. For information about your nearest designated collection point, contact your local authority responsible for waste disposal. In accordance with local legislation, penalties may be applicable for incorrect disposal of this waste.

This symbol means that the product shall not be disposed of together with household or commercial waste. Directive 2012/19/EU on waste electrical and electronic equipment (WEEE) is applicable in the European Union member states. To prevent potential harm to human health and the environment, the product must be disposed of in an approved and environmentally safe recycling process. For information about your nearest designated collection point, contact your local authority responsible for waste disposal. Businesses should contact the product supplier for information about how to dispose of this product correctly.

Privacy Protection Notice

As the device user or possible data controller, you might collect personal data of others such as face, fingerprints, car plate number, Email address, phone number, GPS and so on. You need to be in compliance with the local privacy protection laws and regulations to protect the legitimate rights and interests of other people by implementing measures, including but not limited to: providing clear and visible identification to inform data subject the existence of surveillance area and providing related contact.

About the Manual

- The manual is for reference only. If there is inconsistency between the manual and the actual product, the actual product shall prevail.
- We are not liable for any loss caused by the operations that do not comply with the manual.
- The manual would be updated according to the latest laws and regulations of related jurisdictions. For detailed information, refer to the paper manual, CD-ROM, QR code or our official website. If there is inconsistency between paper manual and the electronic version, the electronic version shall prevail.
- All the designs and software are subject to change without prior written notice. The product updates might cause some differences between the actual product and the manual. Please contact the customer service for the latest program and supplementary documentation.
- There still might be deviation in technical data, functions and operations description, or errors in print. If there is any doubt or dispute, we reserve the right of final explanation.
- Upgrade the reader software or try other mainstream reader software if the manual (in PDF format) cannot be opened.
- All trademarks, registered trademarks and the company names in the manual are the properties of their respective owners.
- Please visit our website, contact the supplier or customer service if there is any problem occurring when using the device.
- If there is any uncertainty or controversy, we reserve the right of final explanation.

Support

Should you require any technical assistance, please contact your Imou distributor. If your questions cannot be answered immediately, your distributor will forward your queries through the appropriate channels to ensure a rapid response. If you are connected to the Internet, you can:

- Download user documentation and software updates.
- Search by product, category, or phrase.
- Report problems to Imou support staff by logging in to your private support area.
- Chat with Imou support staff.
- GET WIFI FREQUENCY & MAX ERIP FROM IMOU SUPPORT: https://en.imoulife.com/support/productManual/dataSheet (Only for the product has RF function).
- Visit Imou Support at https://en.imoulife.com/support/help.

Contact Information

Manufacturer: Hangzhou Huacheng Network Technology Co.,Ltd.

Address: Room 412, Building 2, No.2930, Nanhuan Road, Binjiang District, Hangzhou, China

Postcode: 310052

Tel: +86-571-87791623

Fax: +86-571-87791623

Email: service.global@imoulife.com

Website: https://en.imoulife.com

Authorised representative established within the EU：

Imou Network Technology Netherlands B.V.

Address: Louis Braillelaan 80, 2719EK Zoetermeer, the Netherlands

English

Important Safeguards and Warnings

This Chapter describes the contents covering proper handling of the device, hazard prevention, and prevention of property damage. Read these contents carefully before using the device, comply with them when using, and keep it well for future reference.

Safety Instructions

The following categorized signal words with defined meaning might appear in the manual.

Signal Words	Meaning
DANGER	Indicates a high potential hazard which, if not avoided, will result in death or serious injury.
WARNING	Indicates a medium or low potential hazard which, if not avoided, could result in slight or moderate injury.
CAUTION	Indicates a potential risk which, if not avoided, could result in property damage, data loss, lower performance, or unpredictable result.
TIPS	Provides methods to help you solve a problem or save you time.
NOTE	Provides additional information as the emphasis and supplement to the text.

Safety Requirement

- Abide by local electrical safety standards to ensure that the voltage is stable and complies with the power supply requirement of the device.
- Transport, use, and store the device under the allowed humidity and temperature conditions. Refer to the corresponding technical specifications of device for specific working temperature and humidity.
- Do not place the device in a location exposed to dampness, dust, extreme hot or cold, strong electronic radiation, or unstable lighting condtions.
- Do not install the device in a place near the heat source, such as radiator, heater, furnace, or other heat generating device to avoid fire.
- Prevent liquid from flowing into the device to avoid damge to internal components.
- Install the device horizontally or install on the stable place to prevent it from falling.
- Install the device in a well-ventilated place, and do not block the ventilation of the device.
- Do not disassemble the device arbitrarily.
- Avoid heavy stress, violent vibration, and soaking during during transportation, storage, and installation. Complete package is necessary during the transportation.
- Use the factory package or the equivalent for transportation.

Battery

Low battery power affects the operation of the RTC, causing it to reset at every power-up. When the battery needs replacing, a log message will appear in the product's server report. For more information about the server report, see the product´s setup pages or contact Imou support.

WARNING

- Risk of explosion if the battery is incorrectly replaced.
- Replace only with an identical battery or a battery which is recommended by Imou.
- Dispose of used batteries according to local regulations or the battery manufacturer's instructions.

Français

Précautions et avertissements importants

Le contenu de ce chapitre aborde la bonne manipulation de l'appareil, la prévention des risques et la prévention des dommages matériels. Lisez ce contenu soigneusement avant d'utiliser l'appareil, respectez-le lorsque vous l'utilisez, et conservez-le pour vous y référer ultérieurement.

Précautions d'emploi

Les mentions d'avertissement catégorisées suivantes ayant un sens défini sont susceptibles d'apparaître dans le manuel.

Mentions d'avertissement	Signification
DANGER	Indique un danger à risque élevé qui entraînera la mort ou des blessures graves si les instructions données ne sont pas respectées.
AVERTISSEMENT	Indique une situation moyennement ou faiblement dangereuse qui entraînera des blessures faibles ou modérées si les instructions données ne sont pas respectées.
AVERTISSEMENT	Indique une situation potentiellement dangereuse qui pourra entraîner des dommages de la propriété, des pertes de données, une performance moindre ou des résultats imprévisibles, si les instructions données ne sont pas respectées.
ASTUCES	Fournit des instructions qui vous permettront de résoudre un problème ou de vous faire gagner du temps.
REMARQUE	Fournit des informations supplémentaires pour mettre en évidence et compléter le texte.

Exigences de sécurité

- Respectez les normes de sécurité électrique locales pour vous assurer que la tension est stable et conforme aux exigences d'alimentation de l'appareil.
- Transportez, utilisez et stockez l'appareil dans les conditions d'humidité et de température autorisées. Consultez les spécifications techniques correspondantes de l'appareil pour connaître la température et l'humidité de fonctionnement spécifiques.
- Ne placez pas l'appareil dans un lieu exposé à l'humidité, à la poussière, à une chaleur ou un froid extrême, à de forts rayonnements électroniques, ou à des conditions d'éclairage instables.
- N'installez pas l'appareil près d'une source de chaleur telle qu'un radiateur, un chauffage, une chaudière, ou tout autre dispositif générant de la chaleur afin d'éviter les risques d'incendie.
- Empêchez aux liquides de couler sur l'appareil afin d'éviter d'endommager les composants internes.
- Installez l'appareil horizontalement ou sur une surface stable afin de l'empêcher de tomber.
- Installez l'appareil dans un lieu bien ventilé et ne bloquez pas la ventilation de l'appareil.
- Ne démontez pas l'appareil de façon arbitraire.
- Au cours du transport, du stockage et de l'installation de l'appareil, évitez de le soumettre à de fortes contraintes, à des vibrations violentes ou à une immersion. L'emballage complet est nécessaire au cours du transport.
- Utilisez l'emballage d'usine ou équivalent pour le transport.

Batterie

Un niveau de batterie faible affecte le fonctionnement du RTC, qui se réinitialisera à chaque redémarrage. Lorsque la batterie doit être remplacée, un message de journal apparaît dans le rapport du serveur du produit. Pour plus d'informations sur le rapport du serveur, consultez l es pages de configuration du produit ou contactez l'assistance Imou.

AVERTISSEMENT

- Risque d'explosion si la batterie est remplacée de façon incorrecte.
- Remplacez la batterie uniquement par une batterie recommandée par Imou.
- Éliminez les batteries usagées conformément aux réglementations locales ou aux instructions du fabricant de la batterie.

Español(España)

Advertencias y precauciones de seguridad importantes

En este capítulo se describe el contenido que cubre la manipulación correcta del dispositivo, la prevención de riesgos y la prevención de daños materiales. Lea detenidamente este contenido antes de usar el dispositivo, sígalo cuando lo utilice y consérvelo para consultas futuras.

Instrucciones de seguridad

Las siguientes palabras de advertencia con un significado definido podrían aparecer en la guía.

Palabras de advertencia	Significado
PELIGRO	Indica un riesgo potencial alto que, si no se evita, resultará en muerte o lesiones graves.
ADVERTENCIA	Indica un riesgo potencial medio o bajo que, si no se evita, podría resultar en lesiones leves o moderadas.
PRECAUCIÓN	Indica un riesgo potencial que, si no se evita, podría resultar en daños materiales, pérdida de datos, rendimiento menor o resultados impredecibles.
CONSEJOS	Ofrece métodos para ayudarle a resolver un problema o ahorrar tiempo.
NOTA	Proporciona información adicional como hincapié y complemento para el texto.

Requisitos de seguridad

- Cumpla las normas locales de seguridad eléctrica para garantizar que la tensión sea estable y cumpla los requisitos de alimentación eléctrica del dispositivo.
- Transporte, utilice y almacene el dispositivo bajo las condiciones de humedad y temperatura permitidas. Consulte las especificaciones técnicas correspondientes del dispositivo para la temperatura y humedad operativas específicas.
- No coloque el dispositivo en un lugar expuesto a humedad, polvo, calor o frío extremos, radiaciones electrónicas fuertes o condiciones de iluminación inestables.
- No instale el dispositivo en un lugar cerca de fuentes de calor, como radiadores, calentadores, hornos u otros dispositivos generadores de calor, para evitar un incendio.
- No deje que entre líquido en el dispositivo para evitar daños en los componentes internos.
- Instale el dispositivo horizontalmente o instálelo sobre un lugar estable para evitar que caiga.
- Instale el dispositivo en un lugar bien ventilado y no obstruya la ventilación.
- No desmonte de forma arbitraria el dispositivo.
- Evite las presiones excesivas, las vibraciones violentas y mojar el dispositivo durante el transporte, almacenamiento e instalación. Es necesario utilizar el embalaje completo durante el transporte.
- Utilice el embalaje de fábrica o uno equivalente para transportarlo.

Pilas

La baja batería afecta al funcionamiento del RTC, provocando que se restablezca cada vez que recibe alimentación. Cuando sea necesario sustituir las pilas, aparecerá un mensaje de registro en el informe de servidor del producto. Para más información acerca del informe de servidor, consulte las páginas de configuración del producto o póngase en contacto con el departamento de soporte de Imou.

ADVERTENCIA

- Riesgo de explosión si se sustituyen incorrectamente las pilas.
- Sustitúyalas únicamente por pilas idénticas o pilas recomendadas por Imou.
- Elimine las pilas gastadas en conformidad con la normativa local o las instrucciones del fabricante de las pilas.

Deutsch

Wichtige Sicherheits- und Warnhinweise

Dieses Kapitel beschreibt die Inhalte zum richtigen Umgang mit dem Gerät, zur Verhütung von Gefahren und zur Vermeidung von Sachschäden. Lesen Sie dieses Kapitel sorgfältig durch, bevor Sie das Gerät verwenden, halten Sie die Anweisungen bei der Verwendung ein und bewahren Sie diese Anleitung zum späteren Nachlesen gut auf.

Sicherheitshinweise

Die folgenden kategorisierten Signalwörter mit definierter Bedeutung können in der Kurzanleitung verwendet werden.

Signalwörter	Bedeutung
GEFAHR	Weist auf ein hohes Gefahrenpotential hin, das, wenn es nicht vermieden wird, zum Tod oder zu schweren Verletzungen führt.
WARNUNG	Weist auf eine mittlere oder geringe potentielle Gefahr hin, die, wenn sie nicht vermieden wird, zu leichten oder mittelschweren Verletzungen führen kann.
VORSICHT	Weist auf ein potenzielles Risiko hin, das, wenn es nicht vermieden wird, zu Sachschäden, Datenverlust, geringerer Leistung oder unvorhersehbaren Ergebnis führen kann.
TIPPS	Stellt Methoden bereit, mit denen Sie ein Problem lösen oder Zeit sparen können.
HINWEIS	Bietet zusätzliche Informationen als Schwerpunkt und Ergänzung zum Text.

Sicherheitsanforderungen

- Halten Sie sich an die örtlichen elektrischen Sicherheitsnormen, um sicherzustellen, dass die Spannung stabil ist und den Anforderungen an die Stromversorgung des Geräts entspricht.
- Transportieren, verwenden und lagern Sie das Gerät unter den zulässigen Feuchtigkeits- und Temperaturbedingungen. Die entsprechenden technischen Spezifikationen des Geräts für die jeweilige Betriebstemperatur und Luftfeuchtigkeit sind zu beachten.
- Stellen Sie das Gerät nicht an Orten auf, an denen es Feuchtigkeit, Staub, extremer Hitze oder Kälte, starker elektronischer Strahlung oder instabilen Lichtverhältnissen ausgesetzt ist.
- Installieren Sie das Gerät nicht in der Nähe einer Wärmequelle, z. B. einem Heizkörper, Heizlüfter, Ofen oder anderen Wärme erzeugenden Geräten, um Feuer zu vermeide n.
- Verhindern Sie, dass Flüssigkeit in das Gerät fließt, um Schäden an internen Bauteilen zu vermeiden.
- Installieren Sie das Gerät waagerecht oder an einem stabilen Ort, damit es nicht herunterfällt.
- Installieren Sie das Gerät an einem gut belüfteten Ort und blockieren Sie die Belüftung des Geräts nicht.
- Nehmen Sie das Gerät nicht eigenmächtig auseinander.
- Vermeiden Sie starke Belastungen, Vibrationen und eindringende Nässe während des Transports,

der Lagerung und der Installation. Das Gerät sollte immer vollständig verpackt transportiert werden.

- Verwenden Sie die ab Werk verwendete Verpackung oder eine gleichwertige Verpackung für den Transport.

Batterie

Eine niedrige Batterieleistung beeinträchtigt den Betrieb der Echtzeituhr, wodurch sie bei jedem Einschalten zurückgesetzt wird. Wenn die Batterie ausgetauscht werden muss, wird eine Protokollmeldung im Serverbericht des Produkts angezeigt. Weitere Informationen zum Serverbericht finden Sie auf den Einrichtungsseiten des Produkts oder wenden Sie sich an den Support von Imou.

WARNUNG

- Bei nicht ordnungsgemäßem Austausch der Batterie besteht Explosionsgefahr.
- Ersetzen Sie die Batterie nur durch eine identische Batterie oder eine Batterie, die von Imou empfohlen wird.
- Entsorgen Sie leere Batterien entsprechend den örtlichen Vorschriften oder den Anweisungen des Batterieherstellers.

Italiano

Norme di sicurezza e avvertenze importanti

Il presente capitolo descrive le procedure per una corretta manipolazione del dispositivo, per la prevenzione dei rischi e per la prevenzione di danni materiali. Leggere attentamente queste informazioni prima di utilizzare il dispositivo, attenersi alle istruzioni fornite durante l'uso e conservarle come futuro riferimento.

Istruzioni di sicurezza

I seguenti indicatori di pericolo, aventi i significati indicati, possono apparire nella presente guida.

Indicatori di pericolo	Significato
PERICOLO	Indica una situazione ad alto rischio che, se non viene evitata, può causare il decesso o gravi lesioni.
AVVERTENZA	Indica una situazione a medio o basso rischio che, se non viene evitata, può causare lesioni di leggera o moderata entità.
ATTENZIONE	Indica un rischio potenziale che, se non evitato, può causare danni materiali, perdite di dati, riduzione delle prestazioni o altre conseguenze imprevedibili.
CONSIGLI	Spiegano metodi utili per risolvere un problema o per aiutarvi a risparmiare tempo.
NOTA	Fornisce informazioni aggiuntive che completano quelle riportate nel testo.

Requisiti di sicurezza

- Attenersi alle leggi locali sulla sicurezza elettrica per garantire una tensione stabile e soddisfare i requisiti di alimentazione del dispositivo.
- Trasportare, utilizzare e conservare il dispositivo alle condizioni di umidità e temperatura consentite. Fare riferimento alle specifiche tecniche del dispositivo per conoscere i valori specifici della temperatura di esercizio e dell'umidità.
- Non posizionare il dispositivo in un ambiente esposto ad una eccessiva umidità, a polvere, a condizioni di caldo e freddo estremi, a forti radiazioni elettroniche o a condizioni di illuminazione non stabile.
- Non installare il dispositivo vicino ad una fonte di calore, quali ad esempio radiatori, apparecchi di riscaldamento, forni o altri dispositivi di generazione del calore, per evitare il rischio di incendio.
- Evitare di versare liquido sul dispositivo per non danneggiare i componenti interni.

- Installare il dispositivo in posizione orizzontale, oppure in una zona stabile, per evitare che possa cadere.
- Installare il dispositivo in un ambiente adeguatamente ventilato e non ostruire la circolazione dell'aria.
- Non smontare il dispositivo in modo casuale.
- Evitare forte sollecitazioni, violente vibrazioni e non bagnare il prodotto durante il trasporto, lo stoccaggio e l'installazione. Trasportare il prodotto utilizzando un imballaggio adeguato.
- Utilizzare l'imballaggio standard previsto o un imballaggio equivalente.

Batteria

L'uso di una batteria scarica può compromettere il funzionamento del dispositivo RTC, che si resetterà ad ogni avvio. Quando è necessario sostituire la batteria, nel report del server del prodotto viene visualizzato un messaggio di log. Per ulteriori informazioni sul report del server, leggere le pagine di configurazione del prodotto, oppure contattare il servizio assistenza di Imou.

AVVERTENZA

- Se la batteria non viene sostituita correttamente, può generare il rischio di esplosione.
- Sostituire solo con una batteria identica o una batteria raccomandata da Imou.
- Smaltire le batterie usate in conformità con le normative locali o attenendosi alle istruzioni del produttore della batteria.

Nederlands

Belangrijke voorzorgsmaatregelen en waarschuwingen

Dit hoofdstuk beschrijft de inhoud die de juiste omgang met het apparaat behandelt, het voorkomen van gevaren alsmede het voorkomen van materiële schade. Lees deze inhoud zorgvuldig door voordat u het apparaat gebruikt, houdt u eraan tijdens het gebruik, en bewaar ze goed voor toekomstige referentie.

Veiligheidsinstructies

De volgende gecategoriseerde signaalwoorden met gedefinieerde betekenis staan in de handleiding vermeld.

Signaalwoorden	Betekenis
GEVAAR	Geeft een hoog potentieel gevaar aan dat, indien niet voorkomen, kan leiden tot overlijden of ernstig.
WAARSCHUWING	Geeft een gemiddeld of laag potentieel gevaar aan dat, indien niet voorkomen, kan leiden tot licht of matig letsel.
LET OP	Geeft een potentieel risico aan dat, indien niet voorkomen, kan leiden tot materiële schade, gegevensverlies, lagere prestaties of onvoorspelbaar resultaat.
TIPS	Biedt methodes om u te helpen een probleem op te lossen of tijd te besparen.
OPMERKING	Biedt aanvullende informatie als nadruk op en aanvulling van de tekst.

Veiligheidsvereiste

- Houdt u aan plaatselijke veiligheidsstandaarden om ervoor te zorgen dat het voltage stabiel is en voldoet aan de vereiste stroomvoorziening van het apparaat.
- Transporteer, gebruik en bewaar het apparaat onder de toegestane relatieve luchtvochtigheid en temperatuuromstandigheden. Zie de overeenkomstige technische specificaties van het apparaat voor specifieke werktemperatuur en relatieve luchtvochtigheid.
- Plaats het apparaat niet op een locatie die blootgesteld is aan vocht, stof, extreme hitte of koude, sterke elektronische straling of onstabiele verlichtingsomstandigheden.

- Installeer het apparaat niet op een plek vlakbij de warmtebron, zoals een radiator, verwarming, fornuis of ander warmte-genererend apparaat om brand te voorkomen.
- Voorkom dat er vloeistof in het apparaat loopt om schade aan interne componenten te vermijden.
- Installeer het apparaat horizontaal of installeer het op een stabiele plek om te voorkomen dat het valt.
- Installeer het apparaat in een goed geventileerde ruimte en blokkeer de ventilatie van het apparaat niet.
- Haal het apparaat niet willekeurig uit elkaar.
- Vermijd zware druk, hevige trilling en nat worden tijdens het transport, de opslag en de installatie. De complete verpakking is noodzakelijk tijdens het transport.
- Gebruik de fabrieksverpakking of gelijkwaardig voor het transport.

Batterij

Lage batterijstroom beïnvloedt de bediening van de RTC, waardoor deze bij iedere stroominschakeling reset. Als de batterij vervangen moet worden, verschijnt een logbericht in het serverrapport van het product. Zie voor meer informatie over het serverrapport de setuppagina's van het product of neem contact op met Imou Support.

WAARSCHUWING

- Gevaar op ontploffing als de batterij onjuist wordt vervangen.
- Vervang alleen met een identieke batterij die wordt aanbevolen door Imou.
- Verwerk de gebruikte batterijen volgens de plaatselijke regelgeving of de instructies van de batterijfabrikant.

Portugués

Instruções e advertências importantes

Este capítulo descreve os conteúdos relativos ao manuseamento correto do dispositivo, à prevenção de riscos e à prevenção de danos materiais. Leia estes conteúdos atentamente antes de utilizar o dispositivo, respeite as instruções durante a utilização e guarde-as em boas condições para consulta futura.

Instruções de segurança

As seguintes palavras-sinal categorizadas, com um significado definido, poderão surgir no Guia.

Palavras-sinal	Significado
PERIGO	Indica um risco potencial elevado que, se não for evitado, resultará em morte ou ferimentos graves.
AVISO	Indica um risco potencial médio ou baixo que, se não for evitado, poderá resultar em ferimentos ligeiros ou moderados.
ATENÇÃO	Indica um risco potencial que, se não for evitado, pode resultar em danos materiais, perda de dados, desempenho inferior ou resultados imprevisíveis.
SUGESTÕES	Disponibiliza métodos para o ajudar a resolver um problema ou a poupar o seu tempo.
NOTA	Disponibiliza informações adicionais como destaque e complemento ao texto.

Requisitos em termos de segurança

- Respeite as normas locais de segurança elétrica de forma a garantir que a tensão é estável e respeita os requisitos da fonte de alimentação do dispositivo.
- Transporte, utilize e armazene o dispositivo nas condições de humidade e temperatura permitidas. Consulte as respetivas especificações técnicas do dispositivo para conhecer a temperatura e humidade de funcionamento específicas.

- Não coloque o dispositivo num local exposto a humidade, poeira, condições de calor ou frio extremas, radiação eletrónica intensa ou condições de iluminação instáveis.
- Não instale o dispositivo num local próximo de uma fonte de calor, como, por exemplo, um radiador, aquecedor, fornalha ou outro dispositivo de geração de calor de forma a evitar incêndios.
- Não permita o escorrimento de líquidos para o dispositivo, evitando, assim, danos nos componentes internos.
- Instale o dispositivo numa posição horizontal ou num local estável, prevenindo possíveis quedas.
- Instale o dispositivo num local bem ventilado e não bloqueie a ventilação do dispositivo.
- Não desmonte o dispositivo de forma arbitrária.
- Evite pressões intensas, vibrações violentas e a imersão do dispositivo durante o transporte, armazenamento e instalação. Para o transporte, é necessária a embalagem completa.
- Utilize a embalagem de fábrica ou equivalente para efetuar o transporte.

Bateria

Uma bateria fraca afeta a operação do RTC, fazendo com que este reinicie sempre que é ligado. Quando a bateria tiver de ser substituída, surgirá uma mensagem de registo no relatório do servidor do produto. Para mais informações sore o relatório do servidor, consulte as páginas de configuração do produto ou contacte a Imou para obter assistência.

AVISO

- Risco de explosão se a bateria não for corretamente colocada.
- Substitua apenas por uma bateria idêntica ou por uma bateria recomendada pela Imou.
- Elimine as baterias usadas de acordo com os regulamentos locais ou com as instruções do fabricante da bateria.

اللغة العربية

إجراءات وقائية هامة و تحذيرات

هذا الفصل يصف محتويات تغطي التعامل السليم مع الجهاز وتجنب المخاطر والوقاية من الأضرار في الممتلكات.

يرجى قراءة هذه المحتويات بعناية قبل استخدام الجهاز، والامتثال لها عند استخدامه، و احفظها جيدا للرجوع إليها في المستقبل.

تعليمات السلامة

تم تصنيف إشارات التنبيه التالية بمعاني محددة قد تظهر في الدليل.

إشارات التنبيه	المعنى
خطر	تشير إلى أن ارتفاع الخطر المحتمل إذا لم يتم تجنبه ، سوف يؤدي إلى الوفاة أو الإصابة الخطيرة.
تحذير	تشير إلى المخاطر المحتملة المتوسطة أو المنخفضة إذا لم يتم تجنبها، قد تؤدي إلى إصابة طفيفة أو معتدلة.
إحذر	تشير إلى وجود مخاطر محتملة إذا لم يتم تجنبها، قد تؤدي إلى أضرار في الممتلكات، وفقدان البيانات، وانخفاض في الأداء أو نتائج غير متوقعة.
نصائح	توفر طرق لمساعدتك في حل مشكلة أو توفر لك الوقت.
ملاحظة	توفر معلومات إضافية مثل التأكيد وتكملة النص.

متطلبات السلامة

- الإلتزام بمعايير السلامة المحلية الكهربائية لضمان استقرار الجهد وتوافقه مع متطلبات إمدادات الطاقة للجهاز.
- النقل، واستخدام وتخزين الجهاز تحت الرطوبة و الحرارة المسموحة. قم بالرجوع إلى المواصفات التقنية المقابلة للجهاز لدرجة حرارة ورطوبة العمل المحددة.

- عدم وضع الجهاز في مكان يتعرض إلى الرطوبة والغبار الشديدة، والحرارة أو البرودة ، والإشعاع إلكتروني القوي أو ظروف الإضاءة الغير مستقرة.
- عدم تثبيت الجهاز في مكان قريب من مصدر الحرارة مثل المبرد، والسخان، والموقد أو جهاز توليد الحرارة لتجنب الحريق.
- منع تدفق السوائل في الجهاز لتجنب الضرر للمكونات الداخلية.
- تثبيت الجهاز أفقيا أو تثبيته على مكان مستقر لمنعه من السقوط.
- تثبيت الجهاز في مكان جيد التهوية ولا تقم بإغلاق تهوية الجهاز.
- لا تقم بفك الجهاز بطريقة عشوائية.
- تجنب الضغط الثقيل، الاهتزاز العنيف، والبلل أثناء النقل والتخزين والتثبيت. التغليف الكامل ضروري أثناء النقل.
- استخدام تغليف المصنع أو ما يعادله للنقل.

البطارية

انخفاض طاقة البطارية يؤثر على تشغيل RTC، الأمر الذي يؤدي إلى إعادة التعيين عند كل زيادة للطاقة. عندما تحتاج البطارية استبدال، سوف يظهر سجل رسالة في تقرير خادم المنتج. لمزيد من المعلومات حول تقرير الخادم، راجع صفحات إعداد المنتج أو اتصل بدعم Imou.

تحذير

- خطر الانفجار إذا تم استبدال البطارية بشكل غير صحيح.
- استبدلها فقط ببطارية مماثلة أو بطارية موصى بها من قبل Imou.
- التخلص من البطاريات المستخدمة وفقا للوائح المحلية أو إرشادات الشركة المصنعة للبطارية.

Polski

Ważne środki ostrożności i ostrzeżenia

Niniejszy rozdział opisuje właściwe sposoby korzystania z urządzenia, sposoby zapobiegania zagrożeniom, a także sposoby zapobiegania uszkodzeniu mienia. Przed rozpoczęciem korzystania z urządzenia zapoznaj się dokładnie z tymi informacjami i zachowaj je na przyszłość do celów referencyjnych.

Instrukcje dot. bezpieczeństwa

W podręczniku mogą pojawić się następujące symbole. Ich znaczenie wyjaśnia poniższa tabela.

Symbol	Znaczenie
ZAGROŻENIE	Oznacza potencjalne zagrożenie wysokiego stopnia, którego nieuniknięcie może skutkować poważnymi urazami lub śmiercią.
OSTRZEŻENIE	Oznacza potencjalne zagrożenie średniego lub niskiego stopnia, którego nieuniknięcie może skutkować pomniejszymi lub średnimi urazami.
UWAGA	Oznacza potencjalne zagrożenie, którego nieuniknięcie może skutkować zniszczeniem mienia, utratą danych, spadkiem wydajności lub mieć inne nieprzewidziane skutki.
WSKAZÓWKI	Oznacza wskazówki pozwalające na rozwiązanie problemu lub oszczędność czasu.
UWAGA	Oznacza informacje uzupełniające tekst główny.

Wymogi dot. Bezpieczeństwa

- Przestrzegaj lokalnych standardów bezpieczeństwa elektrycznego celem upewnienia się, że źródło napięcia jest stabilne i zgodne z wymogami określonymi dla urządzenia.
- Urządzenie należy transportować, używać i przechowywać w warunkach o dozwolonym poziomie wilgotności i temperatury. Szczegółowe informacje na temat wilgotności i temperatury roboczej znaleźć można w odpowiedniej specyfikacji technicznej urządzenia.
- Nie umieszczaj urządzenia w miejscach narażonych na wilgoć, kurz, ekstremalne temperatury, silne promieniowanie elektroniczne oraz niestabilne warunki oświetleniowe.
- Nie instaluj urządzenia w pobliżu źródeł ciepła, takich jak kaloryfery, grzałki, piece bądź inne

urządzenia generujące ciepło, aby zapobiegać wystąpieniu pożaru.

- Zabezpiecz urządzenie przed dostaniem się do jego wnętrza cieczy, ponieważ może to spowodować uszkodzenie komponentów wewnętrznych.
- Zamontuj urządzenie poziomo lub wybierz stabilne miejsce, tak aby wyeliminować ryzyko upadku.
- Zamontuj urządzenie w dobrze wentylowanym miejscu i upewnij się, że jego otwory wentylacyjne nie są zablokowane.
- Nie rozmontowuj urządzenia samodzielnie.
- Chroń urządzenie przed dużymi obciążeniami i naprężeniami, silnymi wibracjami oraz zalaniem zarówno podczas transportu, przechowywania, jak i montażu. Na potrzeby transportu wymagane jest korzystanie z kompletnego opakowania.
- Do transportu używaj oryginalnego opakowania lub innego zapewniającego podobny poziom ochrony.

Akumulator

Niski poziom naładowania akumulatora wpływa na działanie zegara czasu rzeczywistego, powodując jego resetowanie przy każdym włączeniu. Gdy akumulator wymaga wymiany, w raporcie serwerowym dla produktu pojawi się stosowna wiadomość. Aby uzyskać więcej informacji na temat raportu serwerowego, zapoznaj się z instrukcjami konfiguracji urządzenia lub skontaktuj się z personelem pomocy technicznej firmy Imou.

OSTRZEŻENIE

- W przypadku niewłaściwej wymiany akumulatora występuje zagrożenie wybuchem.
- Akumulator należy zastępować wyłącznie takim samym typem lub innym typem zalecanym przez firmę Imou.
- Akumulatory należy utylizować zgodnie z lokalnymi regulacjami lub instrukcjami producenta akumulatora.

Dansk

Vigtige sikkerhedsanvisninger og advarsler

Kapitlet beskriver korrekt håndtering af produktet, undgåelse af risici og undgåelse af skader på ejendom. Læs kapitlet omhyggeligt, før du bruger produktet, overhold alle anvisninger og advarsler under brugen, og gem kapitlet til senere brug.

Sikkerhedsanvisninger

Følgende signalord med beskrivelse kan forekomme i vejledningen.

Signalord	Beskrivelse
FARE	Angiver høj risiko, som, hvis den ikke undgås, kan medføre død eller alvorlig personskade.
ADVARSEL	Angiver middel eller lav risiko, som, hvis den ikke undgås, kan medføre lettere til moderat personskade.
FORSIGTIG	Angiver mulig risiko, som hvis den ikke undgås, kan resultere i skade på ejendom, tab af data, reduceret ydelse eller uforudsigelige resultater.
TIPS	Indeholder forslag, som hjælper dig med at løse et problem eller sparer tid.
BEMÆRK	Indeholder yderligere oplysninger, som understreger og supplerer teksten.

Sikkerhedskrav

- Følg lokale standarder for elsikkerhed for at sikre, at spændingen er stabil og i overensstemmelse med produktets krav til strømforsyning.
- Transportér, brug og opbevar produktet i henhold til de tilladte klimatiske forhold (temperatur

og luftfugtighed). Se produktets tekniske specifikationer for specifik temperatur og luftfugtighed ved drift.

- Placér ikke produktet et sted med fugt, støv, stærk varme eller kulde, stærk elektronisk udstråling eller ustabile lysforhold.
- Installér ikke produktet i nærheden af en varmekilde, såsom en radiator, et varmeapparat, et centralfyr eller andre varmeafgivende enheder, for at undgå ildebrand.
- Undgå, at væske løber ind i produktet og dermed forårsager skade på de indvendige komponenter.
- Installér produktet vandret, eller installér det et stabilt sted for at undgå, at det falder ned.
- Installér produktet et sted med god udluftning, og blokér ikke produktets ventilationsåbninger.
- Adskil ikke produktet.
- Undgå stærkt tryk, kraftige vibrationer og gennemblødning under transport, opbevaring og installation. Produktet skal være fuldt emballeret under transport.
- Brug fabriksemballagen eller tilsvarende til transporten.

Batteri

Lav batterispænding påvirker driften af realtidsuret og får uret til at nulstille, hver gang produktet tændes. Der vises en logbesked i produktets serverrapport, når batteriet skal udskiftes. Se konfigurationssiderne til produktet, eller kontakt Imous supportteam for at få flere oplysninger om serverrapporten.

ADVARSEL

- Der er risiko for eksplosion, hvis batteriet udskiftes forkert.
- Udskift kun med et tilsvarende batteri eller et batteri, der anbefales af Imou.
- Bortskaf brugte batterier i overensstemmelse med lokale bestemmelser eller batteriproducentens anvisninger.

Suomi

Tärkeitä varotoimenpiteitä ja varoituksia

Tässä luvussa kuvataan laitteen asianmukainen käsittely, vaarojen torjunta ja omaisuusvahinkojen estäminen. Lue tämä sisältö huolellisesti ennen laitteen käyttämistä ja noudata näitä ohjeita, kun käytät laitetta. Säilytä ohjeet tulevia tarpeita varten.

Turvallisuusohje

Seuraavat luokitellut huomiosanat kuvatulla merkityksellä saattavat esiintyä oppaassa.

Huomiosanat	Merkitys
VAARA	Ilmaisee suuren potentiaalisen vaaran, joka johtaa kuolemaan tai vakavaan loukkaantumiseen, jos sitä ei vältetä.
VAROITUS	Ilmaisee keskisuuren tai pienen potentiaalisen vaaran, joka saattaa johtaa lievään tai kohtalaiseen loukkaantumiseen, jos sitä ei vältetä.
HUOMIO	Ilmaisee mahdollisen vaarallisen tilanteen, joka saattaa johtaa omaisuusvahinkoon, tietojen menetykseen, suoritustehon heikkenemiseen tai odottamattomiin tuloksiin, jos sitä ei vältetä.
VINKIT	Tarjoavat apua ongelmien ratkaisemiseen tai säästävät aikaa.
HUOMAUTUS	Tarjoaa lisätietoa, joka korostaa tai täydentää tekstiä.

Turvallisuusvaatimus

- Noudata paikallisia sähköturvallisuusstandardeja varmistaaksesi, että jännite on vakaa ja vastaa laitteen virtalähteelle asetettuja vaatimuksia.
- Kuljeta, käytä ja säilytä laitetta sallituissa kosteus - ja lämpötilaolosuhteissa. Katso laitteen erityinen käyttölämpötila ja -kosteus laitteen vastaavista teknisistä tiedoista.

- Älä sijoita laitetta paikkaan, jossa se altistuu kosteudelle, pölylle, erittäin kuumalle tai kylmälle lämpötilalle, voimakkaalle sähkösäteilylle tai epävakaille valaistusolosuhteille.
- Älä asenna laitetta lähelle lämmönlähdettä, kuten lämpöpatteria, lämmitintä, uunia tai muuta lämpöä tuottavaa laitetta, tulipalon välttämiseksi.
- Vältä nesteen pääsemistä laitteen sisälle sisäisten komponenttien vahingoittumisen estämiseksi.
- Asenna laite vaakasuoraan tai asenna se vakaaseen paikkaan estääksesi sen kaatumisen.
- Asenna laite hyvin ilmastoituun paikkaan äläkä peitä laitteen tuuletusaukkoja.
- Älä pura laitetta omavaltaisesti.
- Vältä kovaa rasitusta, voimakasta tärinää ja kosteutta kuljetuksen, säilytyksen ja asennuksen aikana. Kuljetus vaatii täydellisen pakkaamisen.

Käytä tehtaan pakkausta tai vastaavaa kuljetuksen aikana.Paristo

Alhainen pariston varaustaso vaikuttaa tosiaikakellon (RTC:n) toimintaan nollaten sen jokaisella käynnistyskerralla. Lokiviesti ilmestyy tuotteen palvelinraporttiin, kun paristo on vaihdettava. Lisätietoa palvelinraportista saat tuotteen asetussivuilta tai ottamalla yhteyttä Imoun tukeen.

VAROITUS

- Räjähdysvaara, jos paristo asetetaan väärin paikalleen.
- Vaihda vain samanlaiseen paristoon tai Imoun suosittelemaan paristoon.
- Hävitä käytetyt paristot ja akut paikallisten määräysten tai valmistajan ohjeiden mukaisesti.

Türkçe

Önemli Kurallar ve Uyarılar

Bu Bölüm, Cihazın doğru kullanımını, tehlike önlemeyi ve mal zararının önlenmesini kapsayan içerikleri anlatmaktadır. Cihazı kullanmadan önce bu içerikleri dikkatli şekilde okuyun, kullanırken bunlara uyun ve ileride başvurmak üzere saklayın.

Güvenlik Talimatları

Aşağıda, belirtilen açıklamaya sahip kategorize edilmiş uyarı sözcüklerini Kılavuzda görebilirsiniz.

Uyarı Sözcükleri	Anlamı
TEHLİKE	Kaçınılmaması durumunda ölüm veya ciddi yaralanmalara neden olacak yüksek potansiyelli bir tehlikeyi belirtir.
UYARI	Kaçınılmaması durumunda hafif veya orta dereceli yaralanmaya neden olabilecek orta veya düşük potansiyelli bir tehlikeyi belirtir.
DİKKAT	Kaçınılmaması durumunda mal hasarına, veri kaybına, düşük performansa veya tahmin edilemeyen sonuca neden olabilecek potansiyel bir riski belirtir.
İPUÇLARI	Bir problemi çözmenize veya zamandan tasarruf etmenize yardımcı olmak için yöntemler sunar.
NOT	Metne pekiştirme ve ek olarak ilave bilgiler sağlar.

Güvenlik Gereksinimi

- Voltajın is istikrarlı olduğundan ve cihazın güç kaynağı gereksinimine uygun olduğundan emin olmak için yerel elektrik güvenliği standartlarına uyun.
- Cihazı izin verilen nem ve sıcaklık şartları altında nakledin, kullanın ve saklayın. Belirli çalışma sıcaklığı ve nem değerleri için cihazın ilgili teknik özelliklerine bakın.
- Cihazı rutubete, toza, aşırı sıcağa veya soğuğa, güçlü elektronik radyasyona veya değişken aydınlatma şartlarına maruz kalan bir yere yerleştirmeyin.
- Yangını önlemek için cihazı radyatör, ısıtıcı, fırın veya başka ısı üreten cihazlar gibi ısı kaynağına yakın bir yere monte etmeyin.
- İçerisindeki parçaların hasar görmesini önlemek için cihazın içerisine sıvıların girmesini önleyin.

- Cihazın düşmesini önlemek için yatay olarak veya dayanıklı bir yere monte edin.
- Cihazı iyi havalandırılan bir yere monte edin ve cihazın hava sirkülasyonunu engellemeyin.
- Cihazın parçalarını gelişigüzel sökmeyin.
- Cihazın nakliyesi, saklanması ve montajı esnasında ağır baskılardan, şiddetli sarsıntılardan ve sıvıya batmalardan kaçının. Cihazın nakliyesi esnasında ambalajın tamamı gereklidir.
- Nakliye için fabrikasyon ambalajı ya da eş değerini kullanın.

Pil

Düşük pil gücü, her güç açma esnasında sıfırlanmasına neden olarak RTC'nin çalışmasını etkiler. Pillerin değiştirilmesi gerektiğinde ürünün sunucu raporunda bir günlük iletisi görüntülenir. Sunucu raporu hakkında daha fazla bilgi için ürünün kurulum sayfalarına bakın veya Imou destek merkeziyle iletişime geçin.

UYARI

- Pil yanlış şekilde takılırsa patlama tehlikesi.
- Sadece aynı türde veya Imou tarafından önerilen bir pil takın.
- Eski pilleri, yerel yönetmeliklere veya pil üreticisinin talimatlarına göre elden çıkarın.

Svenska

Viktiga skyddsåtgärder och varningar

Kapitlet beskriver korrekt hantering av enheten, förebyggande av risker och skada på egendom. Läs anvisningarna noga innan du använder enheten, följ dem vid användning och behåll dem för framtida referens.

Säkerhetsanvisningar

Följande kategoriserade signalord med definierad innebörd kan förekomma i bruksanvisningen.

Signalord	Innebörd
FARA	Markerar en hög potentiell risk, som om den inte undviks, kan leda till livsfara eller allvarlig kroppsskada.
VARNING	Markerar en medelhög eller låg potentiell risk, som om den inte undviks, kan leda till mindre eller måttlig kroppsskada.
FÖRSIKTIGHET	Markerar en potentiell risk, som om den inte undviks, kan leda till skada på egendom, dataförlust, sämre prestanda eller oförutsägbara resultat.
TIPS	Tillhandahåller metoder för att hjälpa dig att lösa ett problem eller spara tid åt dig.
OBS!	Ger ytterligare information för att ge eftertryck till, eller komplettera texten.

Säkerhetsföreskrifter

- Följ alla lokala elektriska säkerhetsstandarder för att säkerställa att spänningen är stabil och uppfyller enhetens krav på strömförsörjning.
- Enheten får endast transporteras, användas och förvaras enligt de tillåtna förutsättningarna för temperatur och luftfuktighet. Se enhetens tekniska specifikationer för specifik arbetstemperatur och luftfuktighet.
- Enheten får inte placeras på en plats som ä r utsatt för fukt, damm, extrem värme eller kyla, stark elektronisk strålning eller instabila belysningsförhållanden.
- Enheten får inte monteras på en plats i närheten av en värmekälla, såsom ett element, en värmeapparat eller annan apparat som genererar värme då detta kan leda till brand.
- Förhindra att vätska rinner in i enheten för att undvika skador på de invändiga komponenterna.
- Enheten måste monteras horisontellt eller på en stabil plats så att den inte riskerar att falla ner.

- Enheten ska monteras på en plats med god ventilation och enhetens ventilation får inte blockeras.
- Enheten får inte monteras isär.
- Undvik stora påfrestningar, häftiga vibrationer och blötläggning av enheten vid transport, förvaring och montering. Den fullständiga förpackningen krävs vid transporter.
- Använd leveransförpackningen eller motsvarande vid transport.

Batteri

Låg batteriladdning påverkar realtidsklockans funktion, och får den att nollställas vid varje strömtillslag. Ett loggmeddelande kommer att visas i produktens serverrapp ort när batteriet behöver bytas. Se produktens konfigurationssidor eller kontakta Imous support, för mer information om serverrapporten.

VARNING

- Risk för batteriexplosion om batteriet monteras felaktigt.
- Batteriet måste ersättas med ett identiskt batteri eller ett batteri som rekommenderas av Imou.
- Avfallshantera förbrukade batterier i enlighet med lokala bestämmelser eller batteritillverkarens anvisningar.

Norsk

Viktige sikkerhetsinstrukser og advarsler

I dette kapittelet beskriver vi hvordan man håndterer enheten på riktig måte, hvordan man forebygger mot farer og hvordan man forhindrer skade på eiendom. Les innholdet nøye før du bruker enheten, følg instruksjonene mens du bruker enheten, og ta vare på dokumentet til fremtidig bruk.

Sikkerhetsinstrukser

Håndboken kan inneholde følgende kategoriserte nøkkelord med definerte betydninger.

Nøkkelord	Betydning
FARE	Indikerer en fare med høy risiko som kan føre til død og alvorlige personskader.
ADVARSEL	Indikerer en fare med middels eller lav risiko som kan føre til små eller mellomstore personskader.
OBS	Indikerer en potensielt farlig situasjon som kan føre til skade på enheten, tap av data, forringet ytelse eller uventede resultater.
TIPS	Gir tips om hvordan du kan løse problemer eller spare tid.
MERKNAD	Gir utfyllende informasjon som tillegg til teksten.

Sikkerhetskrav

- Følg alle lokale elektriske forskrifter for å sikre at spenningen er stabil og overholder enhetens krav til strømforsyning.
- Enheten må transporteres, brukes og lagres i henhold til de angitte kravene til luftfuktighet og temperatur. Les de relevante tekniske spesifikasjonene for den aktuelle enheten for å finne spesifikke luftfuktighets- og temperaturgrenser.
- Plasser ikke enheten et sted der den utsettes for fukt, støv, ekstrem varme eller kulde, sterk elektromagnetisk stråling eller ustabile belysningsforhold.
- For å unngå brannfare må enheten ikke plasseres i nærheten av en varmekilde, f.eks. radiator, panelovn, fyrkjele eller andre apparater som avgir varme.
- Forhindre at det kommer væske inn i enheten, da dette kan skade de indre komponentene.
- Monter enheten horisontalt eller installer den på et stabilt underlag for å forhindre at den faller.
- Monter enheten på et sted med god ventilasjon, og unngå å blokkere ven tilasjonsåpningene.

- Enheten må ikke demonteres.
- Enheten må ikke utsettes for kraftige fysiske påkjenninger, vibrasjoner eller vann under transport, lagring eller installasjon. All emballasjen må brukes under transport.
- Bruk fabrikkemballasjen eller noe tilsvarende under transport.

Batteri

Lavt batteri påvirker enhetens funksjonalitet og gjør at den nullstilles hver gang den slås på. Når batteriet må skiftes vises det en loggmelding i produktets serverrapport. Hvis du vil ha mer informasjon om serverrapporten, kan du lese konfigurasjonssidene for produktet eller kontakte Imous kundeservice.

ADVARSEL

- Eksplosjonsfare hvis batteriet ikke blir skiftet ut på riktig måte.
- Bruk kun et identisk batteri eller et annet Imou-anbefalt batteri som erstatning.
- Kast brukte batterier i henhold til lokale bestemmelser eller batteriprodusentens instruksjoner.

Magyar

Fontos óvintézkedések és figyelmeztetések

A jelen Fejezet leírja az Eszköz megfelelő kezelését, a veszélyek megelőzését és a vagyoni károk megelőzését. Az Eszköz használata előtt olvassa el figyelmesen, a használata során tartsa be, és őrizze meg jól jövőbeni hivatkozás céljára.

Biztonsági utasítások

Az Útmutatóban az alábbi meghatározott jelentéssel bíró kategorizált figyelmeztetések jelenhetnek meg.

Figyelmeztetés	Jelentés
VESZÉLY	Nagy potenciális veszélyt jelez, amely, ha nem kerüli el, halált vagy súlyos sérülést okoz.
FIGYELEM	Közepes vagy kis potenciális veszélyt jelez, amely, ha nem kerüli el, enyhe vagy mérsékelt sérülést okozhat.
VIGYÁZAT	Olyan potenciális kockázatot jelez, amely, ha nem kerüli el, vagyoni kárt, adatvesztést, alacsonyabb teljesítményt vagy kiszámíthatatlan eredményt okozhat.
TIPPEK	Olyan módszereket biztosít, amelyek segítenek megoldani a problémáját vagy időt takarítanak meg.
MEGJEGYZÉSEK	További információkat biztosít a szöveg kiemelésével és kiegészítésével.

Biztonsági követelmények

- Tartsa be a helyi elektromos biztonsági szabványokat annak biztosítása érdekében, hogy a feszültség stabil és az eszköz áramellátási követelményének megfelelő legyen.
- Az eszközt a megengedett páratartalom és hőmérséklet viszonyok között szállítsa, használja, és tárolja. A konkrét üzemi hőmérsékletet és páratartalmat megtalálja az eszköz műszaki leírásában.
- Ne tegye az eszközt olyan helyre, ahol nedvességnek, pornak, rendkívüli melegnek vagy hidegnek, erős elektronikus sugárzásnak, vagy instabil fényviszonyoknak van kitéve.
- A tűz elkerülése érdekében ne telepítse az eszközt hőforrás, mint például radiátor, hősugárzó, kemence, vagy más hőtermelő eszköz közelében lévő helyre.
- A belső alkatrészek károsodásának elkerülése érdekében akadályozza meg, hogy folyadék folyjon az eszközbe.
- A leesésének megakadályozása érdekében az eszközt vízszintesen telepítse, vagy stabil helyre telepítse.
- Az eszközt jól szellőző helyre telepítse, és ne blokkolja az eszköz szellőzését.

- Önkényesen ne szerelje szét az eszközt.
- A szállítás, tárolás és telepítés során kerülje a nagy igénybevételt, erős rezgést, és az eláztatást. A szállítás során a teljes csomagolásra szükség van.
- A szállításhoz gyári csomagolást vagy azzal egyenértékűt használjon.

Elem

Az alacsony elem töltöttségi szint hatással van az RTC működésére, minden bekapcsoláskor alaphelyzetbe áll. Amikor az elemet cserélni kell, egy napló üzenet jelenik meg a termék szerver jelentésében. A szerver jelentésről további információkat talál a termék beállítási oldalain, vagy forduljon a Imou támogatáshoz.

FIGYELEM

- Robbanásveszély, ha az elemet nem megfelelőre cseréli.
- Csak ugyanolyan elemre vagy a Imou által ajánlott elemre cserélje.
- A használt elemet a helyi előírások vagy az elemgyártó utasításai szerint ártalmatlanítsa.

Românesc

Masuri de siguranta si Atentionari

Acest capitol descrie indicatiile de utilizare corecta a Dispozitivului , prevenirea pericolului si prevenirea distrugerii proprietatii.Cititi aceste randuri inaintea folosirii Dispozitivului

Instructiuni de siguranta

Urmatoarele semne categorizate pot aparea in Ghid.

Signal Words	Meaning
PERICOL	Indică un risc potențial ridicat care, dacă nu este evitat, va duce la deces sau vătămări grave.
AVERTIZARE	Indică un pericol potențial mediu sau scăzut care, dacă nu este evitat, poate duce la răni ușoare sau moderate.
ATENTIE	Indică un risc potențial care, dacă nu este evitat, ar putea duce la daune materiale, pierderi de date, performanțe mai scăzute sau rezultate imprevizibile.
SFATURI	Oferă metode care să vă ajute să rezolvați o problemă sau să economisiți timp.
NOTA	Oferă informații suplimentare ca accent și supliment la text.

Cerinte de siguranta

- Respectați standardele locale de siguranță electrică pentru a vă asigura că tensiunea este stabilă și respectă cerințele de alimentare ale dispozitivului.
- Transportați, utilizați și depozitați dispozitivul sub condițiile de umiditate și temperatură admise. Consultați specificațiile tehnice corespunzătoare ale dispozitivului pentru temperatură și umiditate specifice de lucru.
- Nu așezați dispozitivul într-o locație expusă la umezeală, praf, extrem de caldă sau rece, de radiații electronice puternice sau de condiții de iluminare instabile.
- Nu instalați dispozitivul într-un loc în apropierea sursei de căldură, cum ar fi radiatorul, încălzitorul, cuptorul sau alt dispozitiv generator de căldură, pentru a evita incendiul.
- Împiedicați curgerea lichidului în dispozitiv pentru a evita deteriorarea componentelor interne.
- Instalați dispozitivul în poziție orizontală sau instalați-l pe un loc stabil pentru a preveni căderea acestuia.
- Instalați aparatul într-un loc bine ventilat și nu blocați ventilația aparatului.
- Nu dezasamblați dispozitivul voit.
- Evitați loviturile puternice, vibrațiile violente și umiditatea în timpul transportului, depozitării și

instalării. Este necesar un pachet complet în timpul transportului.

- Utilizati pachetul de fabrica sau echvalent in timpul transportului.

Bateriile

Puterea redusă a bateriei afectează funcționarea RTC, determinând resetarea la fiecare pornire. Când bateria are nevoie de înlocuire, în raportul serverului produsului va apărea un mesaj de jurnal.Pentru mai multe informații despre raportul serverului, consultați paginile de configurare ale produsului sau contactați asistența Imou.

AVERTIZARE

- Risc de explozie dacă bateria este înlocuită incorect.
- Înlocuiți numai cu o baterie identică sau cu o bater ie recomandată de Imou.
- Aruncați bateriile uzate în conformitate cu reglementările locale sau cu instrucțiunile producătorului bateriei.

Čeština

Důležitá bezpečnostní opatření a varování

Tato kapitola popisuje obsah vztahující se na správnou manipulaci se zařízením, prevenci nebezpečí a prevenci škod na majetku. Pečlivě si tyto informace pročtěte před použitím zařízení, během používání zařízení je dodržujte a uschovejte je pro budoucí použití.

Bezpečnostní pokyny

Tato příručka může obsahovat následující kategorie signálních slov.

Signální slova	Význam
NEBEZPEČÍ	Označuje možnost závažného nebezpečí, které, pokud by mu nebylo zamezeno, může mít za následek smrt nebo vážné zranění.
VAROVÁNÍ	Označuje možnost středně nebo málo závažného nebezpečí, které, pokud by mu nebylo zamezeno, může mít za následek lehké nebo nepříliš závažné zranění.
UPOZORNĚNÍ	Označuje možné riziko, které, pokud by mu nebylo zamezeno, může mít za následek škodu na majetku, ztrátu dat, snížení výkonu nebo neočekávaný výsledek.
TIPY	Uvádí metody, které vám pomohou vyřešit problém nebo vám ušetří čas.
POZNÁMKA	Poskytuje dodatečné informace formou důrazu a doplnění textu.

Bezpečnostní požadavek

- Dodržujte místní normy pro elektrickou bezpečnost pro zajištění stabilního napětí a dodržení požadavků na napájení zařízení.
- Zařízení přepravujte, používejte a skladujte při odpovídající teplotě a vlhkosti. Konkrétní pracovní teplotu a vlhkost naleznete v příslušných technických specifikacích zařízení.
- Neumísťujte zařízení tam, kde bude vystaveno vlhkosti, prachu, extrémnímu horku nebo chladu, silnému elektronickému záření nebo nestabilním světelným podmínkám.
- Neinstalujte zařízení v blízkosti zdrojů tepla, jako je radiátor, ohřívač, kotel nebo jiné zařízení generující teplo, aby nedošlo k požáru.
- Zamezte proniknutí kapalin do zařízení, aby nedošlo k poškození jeho vnitřních součástí.
- Zařízení instalujte vodorovně nebo je instalujete na stabilním místě, aby bylo chráněno před pádem.
- Zařízení instalujte na dobře větraném místě a neblokujte odvětrávání zařízení.
- Zařízení svévolně nedemontujte.
- Během přepravy, skladování a instalace zamezte silnému tlaku, prudkým vibracím a namočení.

Při přepravě je nezbytné úplné zabalení.

- Při přepravě použijte obal z výroby nebo obdobný obal.

Baterie

Nízké nabití baterie ovlivňuje fungování hodin ve skutečném čase a způsobuje, že se při každém spuštění resetují. V případě, že je třeba baterii vyměnit, se v serverové zprávě produktu zobrazí zpráva protokolu. Další informace o serverové zprávě naleznete na stránkách o nastavení produktu, případně kontaktujte podporu společnosti Imou.

VAROVÁNÍ

- Nebezpečí výbuchu v případě nesprávné výměny baterie.
- Vyměňte pouze za totožnou baterii nebo baterii doporučenou společností Imou.
- Použité baterie likvidujte v souladu s místními předpisy nebo pokyny výrobce baterie.

Ελληνικά

Σημαντικές Διασφαλίσεις και Προειδοποιήσεις

Αυτό το Κεφάλαιο περιγράφει το περιεχόμενο που καλύπτει το σωστό χειρισμό της Συσκευής, την πρόληψη των κινδύνων και την πρόληψη της καταστροφής της ιδιοκτησίας. Διαβάστε προσεκτικά τα αναγραφόμενα πριν χρησιμοποιήσετε τη Συσκευή, τηρήστε τα κατά τη χρήση και κρατήστε τα καλά για μελλοντική χρήση.

Οδηγίες Ασφαλείας

Τα ακόλουθα κατηγοριοποιημένα σήματα με λέξεις έχουν καθορισμένη σημασία και ενδέχεται να εμφανίζονται στις Οδηγίες Χρήσης.

Σήματα με λέξεις	Σημασία
ΚΙΝΔΥΝΟΣ	Δείχνει έναν υψηλό δυνητικό κίνδυνο, ο οποίος, εάν δεν αποφευχθεί, θα έχει ως αποτέλεσμα θάνατο ή σοβαρό τραυματισμό.
ΠΡΟΕΙΔΟΠΟΙΗΣΗ	Υποδεικνύει έναν μεσαίο ή χαμηλό δυνητικό κίνδυνο, ο οποίος, αν δεν αποφευχθεί, θα μπορούσε να προκαλέσει ελαφρύ ή μέτριο τραυματισμό.
ΠΡΟΣΟΧΗ	Δείχνει έναν πιθανό κίνδυνο, ο οποίος, εάν δεν αποφευχθεί, θα μπορούσε να προκαλέσει ζημιά στην ιδιοκτησία, απώλεια δεδομένων, χαμηλότερη απόδοση ή απρόβλεπτο αποτέλεσμα.
ΣΥΜΒΟΥΛΕΣ	Παρέχει μεθόδους που θα σας βοηθήσουν να επιλύσετε ένα πρόβλημα ή να εξοικονομήσετε χρόνο.
ΣΗΜΕΙΩΣΗ	Παρέχει πρόσθετες πληροφορίες δίνοντας έμφαση και συμπληρώνοντας το κείμενο.

Απαιτήσεις ασφαλείας

- Τηρήστε τα τοπικά πρότυπα ηλεκτρικής ασφάλειας για να βεβαιωθείτε ότι η τάση είναι σταθερή και συμμορφώνεται με την απαίτηση τροφοδοσίας της συσκευής.
- Μεταφέρετε, χρησιμοποιήστε και αποθηκεύστε τη συσκευή υπό τις επιτρεπόμενες συνθήκες υγρασίας και θερμοκρασίας. Ανατρέξτε στις αντίστοιχες τεχνικές προδιαγραφές της συσκευής για τη συγκεκριμένες συνθήκες λειτουργίας θερμοκρασίας και υγρασίας.
- Μην τοποθετείτε τη συσκευή σε θέση που είναι εκτεθειμένη σε υγρασία, σκόνη, ακραία ζέστη ή κρύο, ισχυρή ηλεκτρονική ακτινοβολία ή ασταθές φωτισμό.
- Μην τοποθετείτε τη συσκευή σε μέρος κοντά στην πηγή θερμότητας, όπως καλοριφέρ, θερμάστρα, κλίβανο ή άλλη συσκευή παραγωγή ς θερμότητας για να αποφύγετε τη φωτιά.
- Αποφύγετε να ρέει υγρό μέσα στη συσκευή για να αποφύγετε την αποδυνάμωση των εσωτερικών εξαρτημάτων.
- Εγκαταστήστε τη συσκευή οριζόντια ή εγκαταστήστε την στο σταθερό μέρος για να μην πέσει.
- Τοποθετήστε τη συσκευή σε καλά αεριζόμενο μέρος και μην εμποδίζετε τον εξαερισμό της

συσκευής.

- Μην αποσυναρμολογείτε αυθαίρετα τη συσκευή.
- Αποφύγετε την υψηλή συμπίεση, το υψηλό βάρος, τη βίαιη δόνηση και τη διαβροχή κατά τη διάρκεια της μεταφοράς, της αποθήκευσης και της εγκατάστασης. Το πλήρες πακέτο είναι απαραίτητο κατά τη μεταφορά.
- Χρησιμοποιήστε το εργοστασιακό πακέτο ή το αντίστοιχο για μεταφορά.

Μπαταρία

Η χαμηλή ισχύς της μπαταρίας επηρεάζει τη λειτουργία του RTC, προκαλώντας την επαναφορά του σε κάθε επανεκκίνηση. Όταν η μπαταρία χρειάζεται αντικατάσταση, ένα μήνυμα συμβάντος θα εμφανιστεί στην αναφορά συμβάντων του διακομιστή. Για περισσότερες πληροφορίες σχετικά με την αναφορά διακομιστή, ανατρέξτε στις σελίδες εγκατάστασης του προϊόντος ή επικοινωνήστε με την υποστήριξη Imou.

ΠΡΟΕΙΔΟΠΟΙΗΣΗ

- Κίνδυνος έκρηξης σε περίπτωση λανθασμένης αντικατάστασης της μπαταρίας.
- Αντικαταστήστε μόνο με πανομοιότυπη μπαταρία ή μπαταρία που συνιστάται από τη Imou.
- Απορρίψτε τις χρησιμοποιημένες μπαταρίες σύμφωνα με τους τοπικούς κανονισμούς ή τις οδηγίες του κατασκευαστή της μπαταρίας.

Slovenčina

Dôležité bezpečnostné pokyny a varovania

Táto kapitola obsahuje informácie týkajúce sa správnej manipulácie so zariadením, prevencie pred nebezpečenstvom a prevencie poškodenia majetku. Pred používaním zariadenia si pozorne prečítajte tieto informácie, dodržiavajte ich pri používaní a uchovajte ich na budúce použitie.

Bezpečnostné pokyny

V príručke sa môžu nachádzať nasledujúce kategorizované signálne výrazy s definovaným významom.

Signálne výrazy	Význam
NEBEZPEČENSTVO	Označuje vysoké potenciálne nebezpečenstvo, ktoré spôsobí smrť alebo vážne zranenie, ak sa mu nevyhnete.
VAROVANIE	Označuje stredné alebo nízke potenciálne nebezpečenstvo, ktoré môže mať za následok mierne alebo stredne ťažké zranenie, ak sa mu nevyhnete.
POZOR	Označuje potenciálne riziko, ktoré môže viesť k poškodeniu majetku, strate údajov, zníženiu výkonu alebo nepredvídateľnému výsledku, ak sa mu nevyhnete.
TIPY	Poskytuje metódy, ktoré vám pomôžu vyriešiť problém alebo ušetriť čas.
POZNÁMKA	Poskytuje ďalšie informácie ako zdôraznenie a doplnenie textu.

Požiadavky na bezpečnosť

- Dodržujte miestne elektrické bezpečnostné normy, aby ste zabezpečili, že napätie je stabilné a zodpovedá požiadavkám na napájanie zariadenia.
- Zariadenie prepravujte, používajte a uchovávajte pri povolených podmienkach vlhkosti a teploty. Prečítajte si príslušné technické špecifikácie zariadenia pre špecifickú pracovnú teplotu a vlhkosť.
- Zariadenie neumiestňujte na miesto vystavené vlhkosti, prachu, extrémnemu teplu alebo chladu, silnému elektronickému žiareniu alebo nestabilným podmienkam osvetlenia.
- Zariadenie neinštalujte na miesto, ktoré sa nachádza blízko zdroja tepla, ako je napríklad radiátor, ohrievač, pec alebo iné zariadenie na tvorbu tepla. Predídete tak vzniku požiaru.
- Zabráňte vnikaniu kvapaliny do zariadenia, aby nedošlo k poškodeniu vnútorných

komponentov.

- Zariadenie nainštalujte horizontálne alebo ho nainštalujte na stabilné miesto, aby ste zabránili pádu.
- Zariadenie nainštalujte na dobre vetranom mieste a neblokujte ventiláciu zariadenia.
- Zariadenie svojvoľne nerozoberajte.
- Počas prepravy, skladovania a inštalácie sa vyhnite silnému namáhaniu, prudkým vibráciám a namáčaniu. Počas prepravy je potrebné prepravovať kompletné balenie.
- Na prepravu použite továrenské balenie alebo jeho ekvivalent.

Batéria

Nízka kapacita batérie ovplyvňuje prevádzku RTC, čo spôsobí jeho vynulovanie pri každom zapnutí. Keď je batériu potrebné vymeniť, v správe servera produktu sa zobrazí hlásenie. Ďalšie informácie o hlásení servera nájdete na stránkach s nastaveniami produktu alebo sa obráťte na podporu spoločnosti Imou.

VAROVANIE

- Nebezpečenstvo výbuchu, ak je batéria nesprávne vymenená.
- Vymeňte iba za tú istú batériu alebo batériu, ktorú odporúča spoločnosť Imou.
- Použité batérie zlikvidujte v súlade s miestnymi predpismi alebo pokynmi výrobcu batérie.

Српски

Važne Zaštitne mere i Upozorenja

Ovo poglavlje opisuje sadržaj koji pokriva pravilno rukovanje uređajem, sprečavanje opasnosti i sprečavanje oštećenja imovine. Pažljivo pročitajte ove sadržaje pre korišćenja uređaja, poštujte ih kada koristite i čuvajte ga za buducu referencu.

Bezbednosna Uputstva

Sledeće kategorije reči sa definisanim značenjem mogu se pojaviti u „Vodiču".

Oznaka	Značenje
OPASNOST	Označava visoku potencijalnu opasnost koja će, ako se i ne izbegne, rezultirati smrću ili ozbiljnim povredama.
UPOZORENJE	Označava opasnost srednje ili niske potencijale koja bi, ukoliko se ne izbegne, mogla dovesti do blagih ili umerenih povreda.
OPREZ	Označava potencijalni rizik koji bi, ukoliko se to ne izbegne, mogao dovesti do oštećenja imovine, gubitka podataka, niže performanse ili nepredvidivog rezultata.
PREPORUKE	Pruža metode za pomoć u rešavanju problema ili uštede vremena.
BELEŠKA	Pruža dodatne informacije kao naglasak i dodatak tekstu.

Bezbednosna Uputstva

- Pridržavajte se lokalnih standarda električne sigurnosti kako biste bili sigurni da je napon stabilan i da odgovara zahtevu za napajanje uređaja.
- Prevoz, korišćenje i skladištenje uređaja treba da budu u skladu sa dozvoljenim uslovima vlage i temperaturnim uslovima. Pogledajte odgovarajuće tehničke specifikacije uređaja koji se odnose na specifičnu radnu temperaturu i vlažnost vazduha.
- Nemojte postavljati uređaj na mesto izloženo vlazi, prašini, ekstremnom vrućem ili hladnom vazduhu, jakom elektronskom zračenju ili nestabilnim uslovima osvetljenja.
- Ne postavljajte uređaj na mesto blizu izvora toplote, kao što je radijator, grejač, peć ili drugi uređaj za proizvodnju toplote kako biste izbegli požar.
- Sprečite tečnost da teče u uređaj kako bi se izbeglo oštećenje unutrašnjih komponenti.

- Instalirajte uređaj horizontalno ili postavite na stabilno mesto kako biste sprečili padanje.
- Ugradite uređaj na dobro provetreno mesto i ne blokirajte ventilaciju uređaja.
- Nemojte rastavljati uređaj proizvoljno.
- Izbegavajte jak pritisak, nasilne vibracije i usisavanje tokom transporta, skladištenja i instalacije. Kompletan paket je neophodan tokom transporta.
- Koristite fabričko pakovanje ili ekvivalent u toku transporta.

Baterija

Baterija male snage utiče na rad RTC-a, dovodeći do reseta pri svakom uključivanju. Kada se baterija mora zameniti, logovna poruka će se pojaviti u izveštaju servera proizvoda. Za više informacija o izveštaju servera, pogledajte stranice za pode šavanje proizvoda ili kontaktirajte Imou podršku.

UPOZORENJE

- Opasnost od eksplozije ako se baterija nepravilno zameni.
- Zamenite je samo sa identičnom baterijom ili sa baterijom koju preporučuje Imou.
- Odložite iskorišćene baterije u skladu sa lokalnim propisima ili uputstvima proizvo đača baterije.

עִבְרִית

אמצעי זהירות ואזהרות בעלי חשיבות

פרק זה מתאר את התכנים בנושא טיפול נאות במכשיר, מניעת סכנות ומניעת נזקי רכוש. יש לקרוא תכנים אלה בתשומת לב לפני שימוש במכשיר, לפעול לאורם בעת הפעלת המכשיר ולשמור אותם לעיון עתידי.

הנחיות בטיחות

מילות הסימון המסווגות הבאות עם הפירושים המוגדרים עשויות להופיע במדריך.

מילות סימון	משמעות
סכנה	מציינת סכנה בסבירות גבוהה, שאם לא תימנע, עשויה לגרום למוות או לפציעה קשה.
אזהרה	מציינת סכנה בסבירות בינונית או נמוכה, שאם לא תימנע, עשויה לגרום לפציעה קלה או בינונית.
זהירות	מציינת סבירות לסכנה שאם לא תימנע, עשויה לגרום לנזק, אובדן מידע, הפחתה ברמת הביצועים או לתוצאות לא צפויות.
עצות	מספקת שיטות שיסייעו לך לפתור בעיות או שיחסכו לך זמן.
הערה	מספקת מידע נוסף להדגשה לטקסט ולהשלמתו.

דרישת בטיחות

- יש לציית לכל התקנים המקומיים לבטיחות בחשמל על מנת להבטיח שהמתח יציב ותואם לדרישות אספקת החשמל של המכשיר.
- הובלה, שימוש ואחסון של המוצר יעשו בהתאם לתנאי הטמפרטורה והלחות המותרים. יש להתייחס למפרטים הטכניים המקבילים של המכשיר לטמפרטורה ולחות המוגדרים לביצוע עבודה.
- אין למקם את המכשיר במקום חשוף לרטיבות, אבק, תנאי קור או חום קיצוניים, קרינה חשמלית חזקה או תנאי תאורה לא יציבים.
- על מנת אין להתקין את המכשיר בקרבת מקור חום, כגון מקרן, תנור, כבשן או מכשיר אחר שפולט חום.
- יש להימנע משפיכת נוזל אל המכשיר על מנת למנוע נזק לרכיבים הפנימיים.
- על מנת שלא ייפול, יש להתקין את המכשיר בצורה מאוזנת או במקום יציב.
- יש להתקין את המכשיר במקום אוורור טוב ולא לחסום את מעבר האוויר למכשיר.
- אין לפרק את המכשיר בכוחות עצמך.
- יש להימנע מהצבת משקל כבד, טלטול חזק או הרטבתו במהלך הובלת המכשיר, אחסונו והתקנתו. לשם העברת המכשיר יש להשתמש באריזתו המלאה.
- לשם העברת המכשיר יש להשתמש באריזה המסופקת על ידי היצרן או מקבילה.

סוללה

סוללה חלשה תשפיע על פעולת ה-RTC וגורם לו להתאפס בכל הדלקה שלו. כאשר יש צורך בהחלפת הסוללה, הודעת יומן אירוע תופיע בדוח השרת של המוצר. למידע נוסף אודות דוח השרת, יש לעיין בדפי ההגדרה של המוצר או ליצור קשר עם התמיכה של Imou.

אזהרה

- החלפה לא נכונה של הסוללה עלולה לגרום לפיצוץ.
- יש להחליף אך ורק בסוללה זהה או כזו שמומלצת על ידי Imou.
- יש לסלק סוללות משומשות בהתאם לתקנות המקומיות או להנחיותיו של היצרן.

Eesti

Olulised kaitsemeetmed ja hoiatused

See peatükk kirjeldab seadme nõuetekohast käsitsemist ning ohtude ja varalise kahju vältimist. Enne seadme kasutamist lugege see peatükk hoolikalt läbi, järgige seda seadme kasutamisel ja hoidke alles ka edaspidiseks.

Ohutusjuhised

Juhendis võib esineda järgmisi allpool määratletud tähendusega märksõnu.

Märksõnad	Tähendus
OHT	Juhib tähelepanu suurele võimalikule ohule, mille vältimata jätmine võib põhjustada surma või tõsiseid vigastusi.
HOIATUS	Juhib tähelepanu keskmisele või vähesele võimalikule ohule, mille vältimata jätmine võib põhjustada kergeid või mõõdukaid vigastusi.
ETTEVAATUST	Juhib tähelepanu võimalikule ohule, mille vältimata jätmine võib põhjustada varalist kahju, andmekadu, jõudluse vähenemist või ettearvamatuid tulemusi.
NÄPUNÄITED	Pakub meetodeid, mis aitavad lahendada probleemi või säästa aega.
MÄRKUS	Annab täiendavat teavet, rõhutab ja täiendab teksti.

Ohutusnõue

- Järgige kohalikke elektriohutuse standardeid, et tagada pinge püsivus ja vastavus seadme toiteallikale esitatud nõuetele.
- Vedage, kasutage ja hoiustage seadet ainult lubatud niiskuse ja temperatuuriga tingimustes. Teavet asjakohase töötemperatuuri ja niiskuse kohta vaadake seadme vastavast tehnilisest kirjeldusest.
- Ärge asetada seadet kohta, kus on niiske, tolmune, äärmiselt kuum või külm, esineb tugevat elektrilist kiirgust või valgustus on ebaühtlane.
- Tulekahju vältimiseks ärge paigaldage seadet soojusallika, näiteks radiaatori, kütteseadme, ahju või muu soojust tekitava seadme lähedale.
- Sisemiste osade kahjustamise vältimiseks ärge laske vedelikul seadmesse voolata.
- Seadme kukkumise vältimiseks paigaldage see rõhtsasse asendisse või püsivale alusele.
- Paigaldage seade hea õhuvahetusega kohta ja ärge tõkestage seadme tuulutust.
- Seadet ei tohi omavoliliselt lahti monteerida.
- Vältige tugevat koormamist, tugevat vibratsiooni ja märgumist veo, hoiustamise ja paigaldamise ajal. Veo ajal peab seade olema täielikult sisse pakitud.
- Vedamiseks tuleb kasutada tehase- või samaväärset pakendit.

Aku

Tühi aku mõjutab RTC talitlust, põhjustades selle lähtestamise igal sisselülitamisel. Kui aku tuleb

vahetada, kuvatakse toote serveriaruandes logiteade. Lisateavet serveriaruande kohta saab toote häälestamise lehtedelt või pöördudes Imou toe poole.

HOIATUS

- Aku ebaõige vahetamine toob kaasa plahvatusohu.
- Vahetage üksnes sarnase või Imou soovitatud akuga.
- Kõrvaldage kasutatud akud vastavalt kohalikele määrustele või aku tootja juhistele.

Lietuvių

Svarbios apsaugos priemonės ir įspėjimai

Šiame skyriuje aprašytas tinkamas prietaiso / įrenginio naudojimas, pavojų bei žalos turtui prevencijos priemonės. Prieš pradėdami naudoti prietaisą / įrenginį, atidžiai perskaitykite šį dokumentą, naudodamiesi prietaisu / įrenginiu, laikykitės jame pateikiamų nurodymų ir išsaugokite šį dokumentą ateičiai.

Saugos nurodymai

Vadove gali būti pateikiami toliau pateikti, į kategorijas suskirstyti signaliniai žodžiai su apibrėžta reikšme.

Signaliniai žodžiai	Reikšmė
PAVOJUS	Nurodo didelį potencialų pavojų, kurio neišvengus gali ištikti mirtis arba galima sunkiai susižaloti.
ĮSPĖJIMAS	Nurodo vidutinį arba mažą potencialų pavojų, kurio neišvengus galima patirti nežymių arba vidutinio sunkumo sužalojimų.
DĖMESIO	Nurodo potencialią riziką, kurios neišvengus gali būti padaryta žala turtui, prarasti duomenys, pablogėti prietaiso / įrenginio eksploatacinės savybės arba galima sulaukti nenuspėjamų (nepageidautinų) veikimo rezultatų.
PATARIMAI	Pateikia būdus, skirtus padėti išspręsti problemą arba sutaupyti laiko.
PASTABA	Pateikia papildomos informacijos, skirtos pabrėžti arba papildyti dokumento tekstą.

Saugos reikalavimai

- Siekdami užtikrinti stabilią įtampą bei prietaiso / įrenginio atitiktį elektros energijos tiekimo reikalavimams, laikykitės vietos elektros saugos normų.
- Prietaisą / įrenginį gabenkite, naudokite ir laikykite leistinomis drėgmės ir temperatūros sąlygomis. Konkreti darbinė temperatūra ir drėgmė nurodyta atitinkamose prietaiso / įrenginio techninėse specifikacijose.
- Nestatykite prietaiso / įrenginio tokioje vietoje, kur yra drėgmės, dulkių, didelis karštis ar šaltis, stipri elektroninė spinduliuotė ar nestabilios (netinkamos) apšvietimo sąlygos.
- Nestatykite prietaiso / įrenginio šalia šilumos šaltinio, pvz., radiatoriaus, šildytuvo, krosnies ar kito šilumą skleidžiančio prietaiso / įrenginio, kad nekiltų gaisras.
- Saugokite prietaisą / įrenginį, kad į jį nepatektų skysčių, nes jie gali pakenkti vidiniams komponentams.
- Kad prietaisas / įrenginys nenukristų, statykite jį horizontaliai arba stabilioje vietoje.
- Prietaisą / įrenginį statykite gerai vėdinamoje vietoje ir pasirūpinkite, kad niekas neužstotų jo ventiliacijos.
- Prietaiso / įrenginio neardykite savavališkai.
- Prietaisą / įrenginį gabenant, sandėliuojant ir montuojant, reikia saugoti nuo didelio spaudimo, sutrenkimo, stiprios vibracijos ir skysčių patekimo. Prietaisą / įrenginį būtina gabenti nepažeistoje pakuotėje.
- Gabenimui naudokite gamyklinę ar ją atitinkančią pakuotę.

Baterija

Mažas baterijos įkrovos lygis paveikia RTC veikimą, dėl ko kiekvieną kartą įjungus, jį tenka nustatyti iš naujo. Prireikus bateriją pakeisti, gaminio serverio ataskaitoje pasirodys žurnalo pranešimas. Daugiau informacijos apie serverio ataskaitą pateikta gaminio sąrankos puslapiuose arba jos galima gauti susisiekus su bendrovės „Imou" klientų aptarnavimo skyriumi.

ĮSPĖJIMAS

- Netinkamai pakeitus bateriją, kyla sprogimo pavojus.
- Seną bateriją pakeiskite tik identiška arba bendrovės „Imou" rekomenduojama baterija .
- Naudotas baterijas šalinkite laikydamiesi vietos reglamentų arba baterijų gamintojo nurodymų.

Latviski

Svarīgi drošības pasākumi un brīdinājumi

Šajā nodaļā ir informācija par ierīces pareizu lietošanu, bīstamības novēršanu un īpašuma bojājumu novēršanu. Pirms ierīces lietošanas rūpīgi izlasiet saturu, ievērojiet to un saglabājiet turpmākai uzziņai.

Drošības instrukcijas

Šajā rokasgrāmatā var būt ietverti zemāk minētie kategorizētie signālvārdi ar noteiktu nozīmi.

Signālvārdi	Nozīme
BĪSTAMĪBA	Norāda uz iespējami augstu bīstamību, kas var izraisīt nāvi vai nopietnu traumu, ja netiek novērsta.
BRĪDINĀJUMS	Norāda uz iespējami vidēju vai zemu bīstamību, kas var izraisīt nelielu vai mērenu traumu, ja netiek novērsta.
UZMANĪBU	Norāda uz iespējamu risku, kas var izraisīt īpašuma bojājumu, datu zudumu, zemāku veiktspēju vai neparedzamu rezultātu, ja netiek novērsts.
PADOMI	Sniedz informāciju par metodēm, kas palīdzēs risināt problēmas vai ietaupīt laiku.
PIEZĪME	Sniedz papildu informāciju, kas uzsver un papildina tekstu.

Drošības prasība

- Ievērojiet vietējos elektrodrošības standartus, lai nodrošinātu, ka spriegums ir stabils un atbilst ierīces barošanas avota prasībām.
- Transportējiet, lietojiet un glabājiet ierīci atļautajos mitruma un temperatūras apstākļos. Specifisko darba temperatūru un mitrumu skatiet ierīces attiecīgajās tehniskajās specifikācijās.
- Nenovietojiet ierīci vietā, kas pakļauta mitrumam, putekļiem, ārkārtējam karstumam vai aukstumam, spēcīgam elektroniskam starojumam vai nestabila apgaismojuma apstākļiem.
- Neuzstādiet ierīci tuvu siltuma avotam, piemēram, radiatoram, sildītājam, krāsnij vai citai siltumu ģenerējošai ierīcei, lai izvairītos no ugunsgrēka.
- Nepieļaujiet šķidruma nokļūšanu ierīcē, lai nesabojātu iekšējos komponentus.
- Uzstādiet ierīci horizontāli vai uz stabilas virsmas, lai izvairītos no tās krišanas.
- Uzstādiet ierīci labi vēdināmā vietā un nenobloķējiet ierīces ventilāciju.
- Neizjauciet ierīci patvaļīgi.
- Izvairieties no liela sprieguma, spēcīgām vibrācijām un izmirkšanas transportēšanas, uzglabāšanas un uzstādīšanas laikā. Transportēšanas laikā ir nepieciešama pilnīga iepakošana.
- Transportēšanai izmantojiet rūpnīcas iepakojumu vai līdzvērtīgu iepakojumu.

Akumulators

Zema akumulatora jauda ietekmē RTC darbību, kas izraisa atiestatīšanu katrā ieslēgšanas reizē. Ja nepieciešama akumulatora nomaiņa, izstrādājuma servera pārskatā parādīsies ziņojums. Lai uzzinātu vairāk par servera pārskatu, skatiet informāciju par izstrādājuma iestatīšanu vai sazinieties ar Imou atbalsta dienestu.

BRĪDINĀJUMS

- Ja akumulators tiek ievietots nepareizi, pastāv sprādziena risks.
- Nomainiet tikai ar identisku akumulatoru vai Imou ieteiktu akumulatoru.
- Atbrīvojieties no nolietotiem akumulatoriem atbilstoši vietējiem noteikumiem vai akumulatoru ražotāja norādījumiem.

Slovenščina

Pomembna varnostna navodila in opozorila

V tem poglavju je opisana vsebina, ki obsega pravilno ravnanje z napravo, preprečevanje nevarnosti in preprečevanje materialne škode. Pred uporabo naprave pozorno preberite to vsebino, jo upoštevajte med uporabo in jo dobro shranite za prihodnjo uporabo.

Varnostna navodila

V priročniku so lahko navedene naslednje kategorizirane opozorilne besede z določenim pomenom.

Opozorilne besede	Pomen
NEVARNOST	Označuje visoko potencialno nevarnost, ki bo, če se ji ne izognete, povzročila smrt ali hude telesne poškodbe.
OPOZORILO	Označuje srednjo ali nizko potencialno nevarnost, ki bo, če se ji ne izognete, povzročila lažje ali zmerne telesne poškodbe.
POZOR	Označuje možno tveganje, ki bi lahko, če mu se ne izognete, povzročilo materialno škodo, izgubo podatkov, slabše delovanje ali nepredvidljiv rezultat.
NASVET	Ponuja metode, ki vam bodo pomagale rešiti težavo ali vam prihranile čas.
OPOMBA	Ponuja dodatne informacije kot poudarek in dopolnitev besedila.

Varnostne zahteve

- Upoštevajte lokalne standarde glede električne varnosti, da zagotovite, da je napetost stabilna in v skladu z zahtevami napajanja naprave.
- Napravo prevažajte, uporabljajte in shranjujte pri dovoljeni vlažnosti in pod dovoljenimi temperaturnimi pogoji. Glejte ustrezne tehnične specifikacije naprave za specifično delovno temperaturo in vlažnost.
- Naprave ne postavljajte na mesto, izpostavljeno vlagi, prahu, ekstremno vročemu ali hladnemu, močnemu elektronskemu sevanju ali nestabilnim svetlobnim razmeram.
- Da se izognete požaru, naprave ne nameščajte v bližino vira toplote, kot so na primer radiator, grelec, peč ali druga naprava za ustvarjanje toplote.
- Preprečite iztekanje tekočine v napravo, da se izognete poškodbam notranjih sestavnih delov.
- Napravo namestite vodoravno ali jo namestite na stabilno mesto, da preprečite njen padec na tla.
- Napravo namestite na dobro zračnem mestu in ne blokirajte prezračevanja naprave.
- Naprave ne razstavljajte samovoljno.
- Med transportom, skladiščenjem in namestitvijo preprečite močan stres, močne vibracije in vlažnost. Med prevozom je potrebna celotna embalaža.
- Za prevoz uporabite tovarniško embalažo ali enakovredno embalažo.

Baterija

Nizka moč baterije vpliva na delovanje RTC-ja, zaradi česar se ob vsakem vklopu ponastavi. Ko je treba baterijo zamenjati, se v poročilu o strežniku izdelka prikaže sporočilo dnevnika. Za več informacij o poročilu strežnika si oglejte nastavitvene strani izdelka ali se obrnite na podporo Imou.

OPOZORILO

- Če baterijo nepravilno zamenjate, obstaja nevarnost eksplozije.
- Baterijo zamenjajte samo z enako baterijo ali baterijo, ki jo priporoča Imou.
- Prazne baterije zavrzite v skladu z lokalnimi predpisi ali navodili proizvajalca baterij.

Български

Важни предпазни мерки и предупреждения

Тази глава описва инструкциите за правилна експлоатация на устройството, за предотвратяване на опасностите и материалните щети. Прочетете внимателно тези инструкции, преди да използвате устройството, спазвайте ги при използването на устройството, и ги запазете за бъдещи справки.

Инструкции за безопасност

Ръководството съдържа следните определени сигнални думи.

Сигнални думи	Значение
ОПАСНОСТ	Показва висока потенциална опасност, която, ако не бъде избегната, ще доведе до смърт или сериозно нараняване.
ПРЕДУПРЕЖДЕНИЕ	Показва средна или ниска потенциална опасност, която, ако не бъде избегната, може да доведе до леки или умерени наранявания.
ВНИМАНИЕ	Посочва потенциален риск, който, ако не бъде избегнат, може да доведе до материални щети, загуба на данни, по-ниска производителност или непредсказуем резултат.
СЪВЕТИ	Обозначава начини, които да ви помогнат да разрешите проблем или да спестите време.
ЗАБЕЛЕЖКА	Предоставя допълнителна информация като акцент и допълнение към основния текст.

Изисквания за безопасност

- Спазвайте местните стандарти за електрическа безопасност, за да осигурите стабилно напрежение, отговарящо на изискването за захранване на устройството.
- Транспортирайте, използвайте и съхранявайте устройството при указаните условия на влажност и температура. Направете справка в съответните технически спецификации на устройството за конкретната работна температура и влажност.
- Не поставяйте устройството на място, изложено на влага, прах, много висока или ниска температура, със силно електронно излъчване или на място с променливо осветление.
- Не поставяйте устройството близо до източник на топлина, като радиатор, нагревател, пещ или друго устройство за генериране на топлина, за да избегнете пожар.
- Не допускайте в устройството да попадне течност, за да не се повредят вътрешните компоненти.
- Монтирайте устройството хоризонтално или го поставете на стабилно място, за да не падне.
- Монтирайте устройството на добре проветриво място и не блокирайте вентилацията на устройството.
- Не разглобявайте устройството произволно.
- Избягвайте силно натоварване, вибрации и намокряне по време на транспортиране, съхранение и монтаж. При транспортиране следва да се опакова напълно.
- Използвайте за транспортиране фабричната опаковка или подобна.

Батерия

Ниската мощност на батерията влияе на работата на часовника в реално време (RTC), което води до нулиране при всяко включване. Когато батерията трябва да бъде сменена, в отчета на сървъра на продукта ще се покаже съобщение. За повече информация относно отчета на сървъра вижте страниците за настройка на продукта или се свържете с екипа на Imou.

ПРЕДУПРЕЖДЕНИЕ

- Ако батерията е неправилно подменена, има риск от експлозия.
- Сменяйте само със същата или батерия, препоръчана от Imou.
- Изхвърляйте използваните батерии в съответствие с местните разпоредби или инструкциите на производителя на батерията.