Enjoy Smart Life

Security Camera

Quick Start Guide

V1.0.0

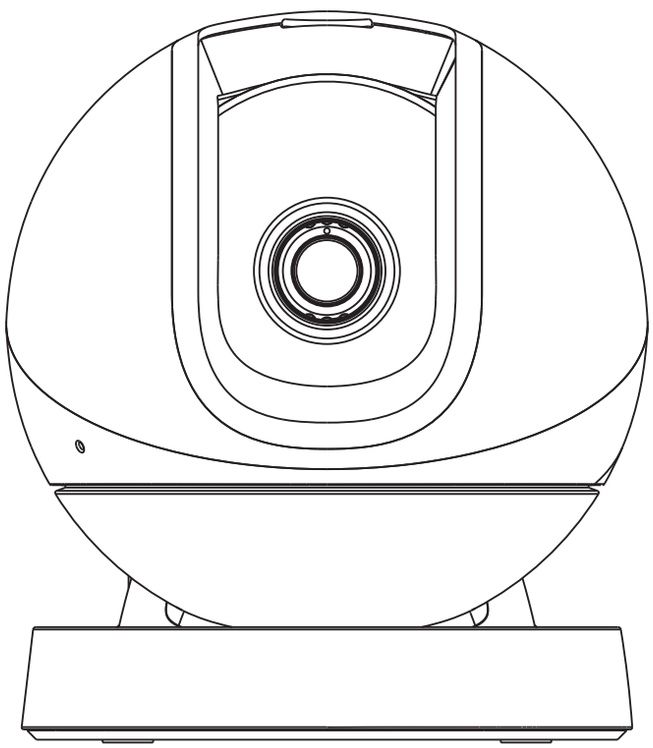

www.imoulife.com

EN
DE
ES
FR
IT
NL
PT
AR

1.2.51.32.18270-001

Welcome

Thank you for choosing IMOU.

We are devoted to providing you easy smart home products. If you have problems using the product, please contact our service team at service.global@imoulife.com before returning your product.

Here's how to get started.

EN

Package Contents

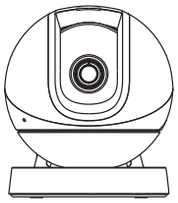

Camera ×1

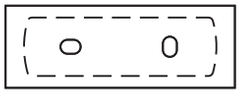

Mounting Template ×1

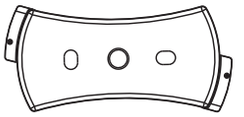

Mounting Plate ×1

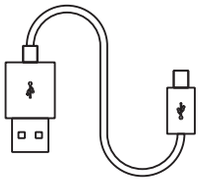

Power Cable ×1

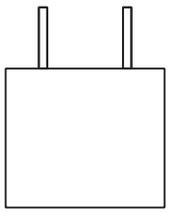

Power Adapter ×1

Quick Start Guide ×1

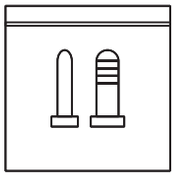

Screw and Anchor Pack ×1

Camera Introduction

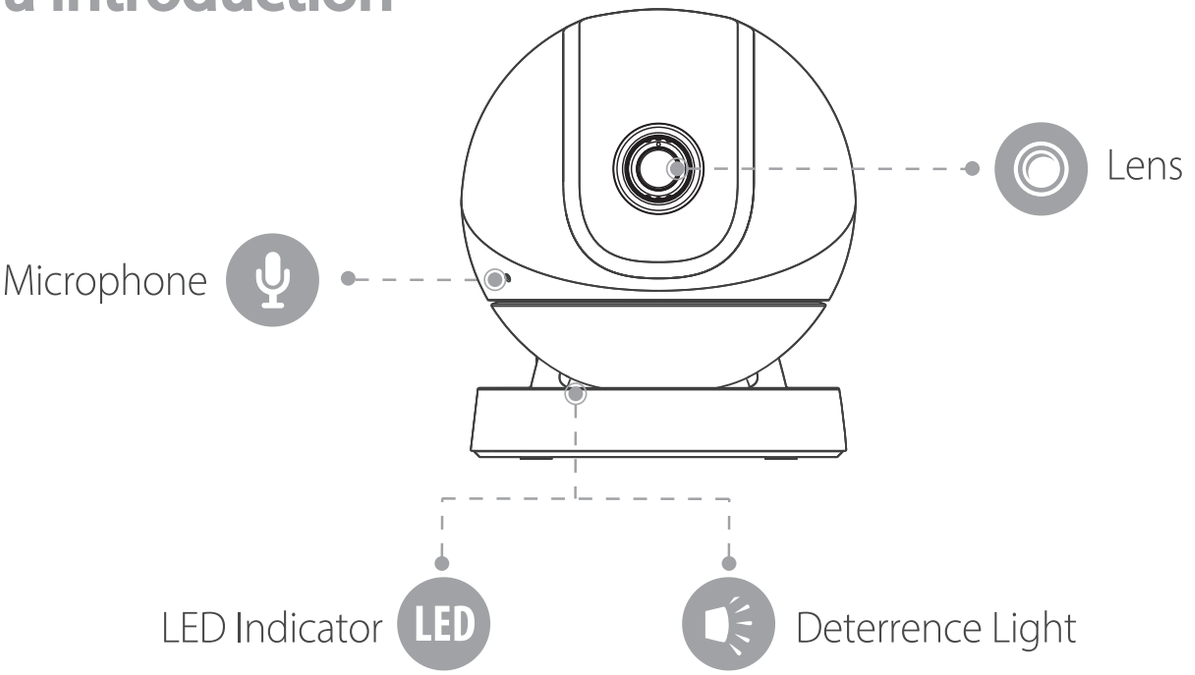

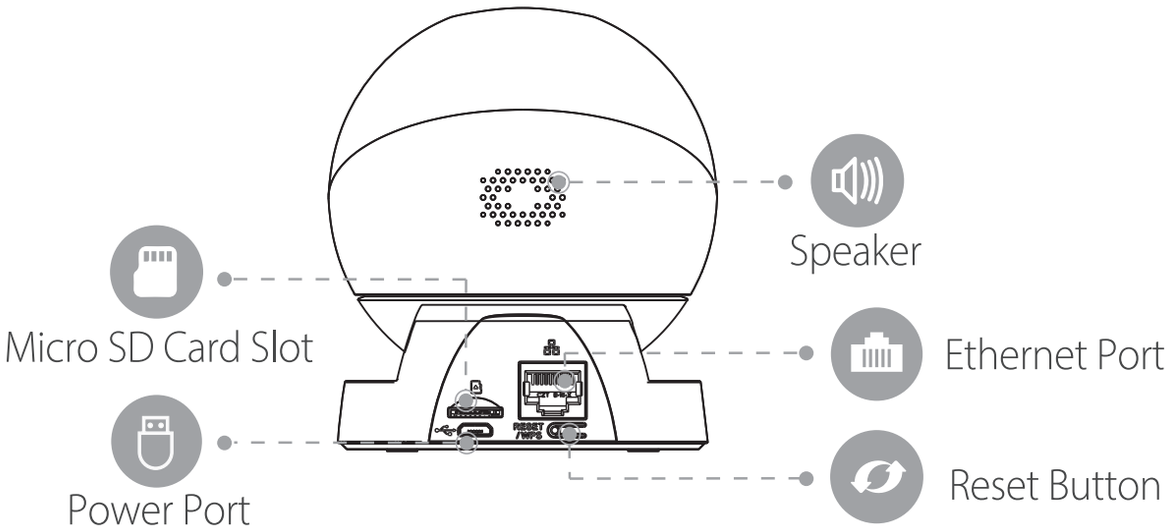

- Press and hold the reset button for 10 s to reset the camera.
- Double-press the reset button to enable camera's hotspot.

See the table below for meanings of camera's LED behavior.

LED Indicator Status	Device Status
Off	• Power off/LED turned off • Restarting after reset
Solid red	• Booting • Device malfunction
Flashing red	• Network disconnected • Failed to set up the camera
Flashing green	Ready to set up the camera
Solid green	Operating correctly
Flashing green and red	Updating firmware
Flashing white	An alarm is triggered

Setting Up the Camera

Step 1 Scan the following QR code or search "Imou Life" in the app store to download and install the app.

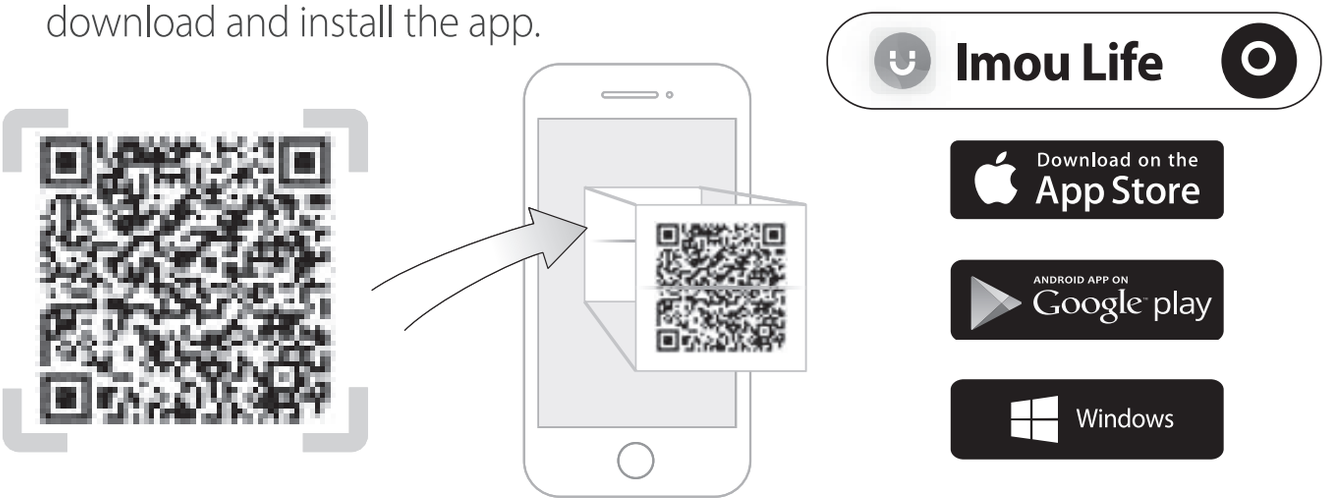

If you already use the app, make sure that you are using the latest version.

Tips

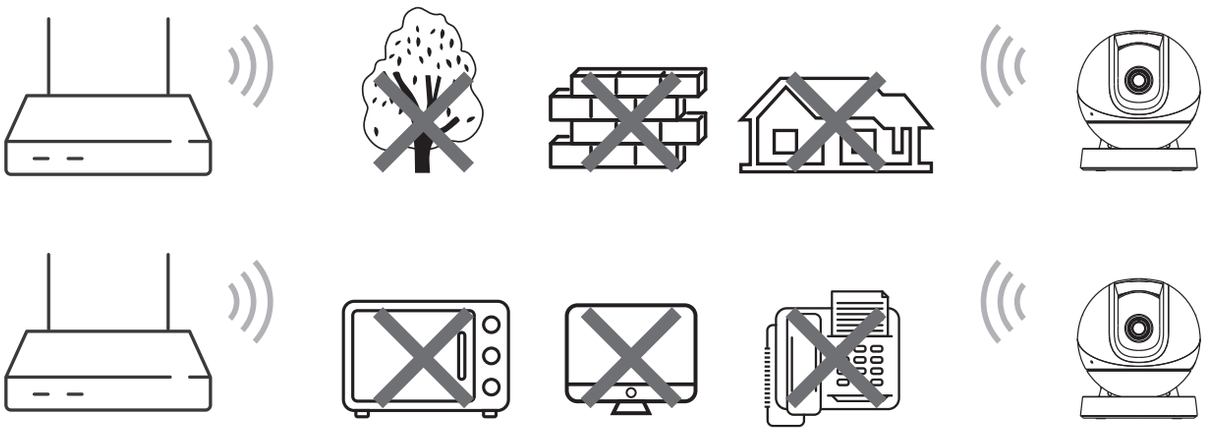

To ensure the best possible wireless performance, please make sure there are no obstacles and electromagnetic interference between the camera and router.

Step 2 Launch the app, and then create an account if you are a new user.

Step 3 Connect the camera to power source with the power adapter.

Step 4 Follow the on-screen prompts to add the camera. Repeat the adding process if you have multiple cameras.

Installing the Camera

Make sure that the mounting surface is strong enough to hold at least three times the weight of the camera and the bracket.

Step 1 Peel off the mounting template and stick it to the desired installation area.

Step 2 Drill holes into the mounting surface as the mounting template marks and then insert wall anchors as needed.

Step 3 Secure the mounting plate to the mounting surface with included mounting screws.

Step 4 Twist the camera base onto the mounting plate to secure it to the mounting surface.

Step 5 Power on the camera and then adjust its angle properly.

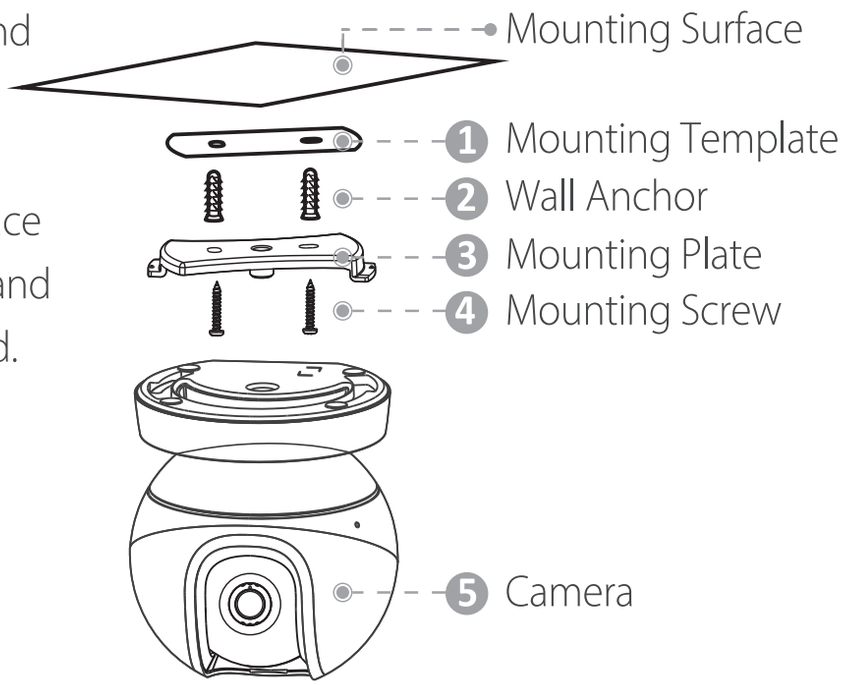

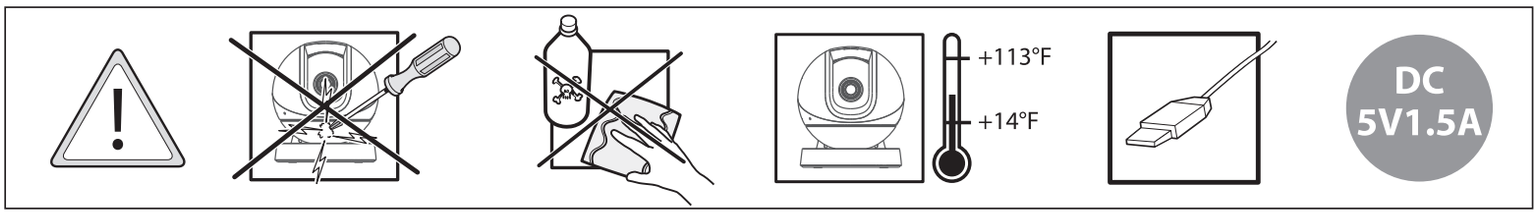

Troubleshooting

- **Q: How to restore the camera to factory settings?**

  Press the reset button for 10 s until the camera restart automatically.

- **Q: Failed to set up the camera?**
  - Ensure your smart phone and the camera are within range of your Wi-Fi router.
  - Ensure the LED indicator on the camera is flashing green before beginning setup.
  - Reset the camera, then set it up again.
  - Certain routers offer a dual-band network (2.4 GHz and 5 GHz bands). Connect your phone and device to the 2.4 GHz band only.

- **Q: How to find the default device password?**

  The default device password is the safety code on the device label.

- **Q: No video or the device is offline?**
  - Check the indicator status:
    - Solid green: Check whether the router can connect to the Internet. If the network is connected, restart the camera.
    - Flashing red: Reset the camera, and then set up the camera again.
    - Solid red: The camera is faulty.
  - Ensure that the camera is properly connected to power using the included power adapter.
  - Reposition the camera, router or both to improve signal strength.

Q: How to connect the camera to another Wi-Fi network?

- If the camera is online, select **Device Details** > **Network Config** to change the Wi-Fi connection on the app.
- If the camera is offline, reset the camera, and then set up the camera again.

Q: Video image is not clear?

- Check if the camera lens is clean without dirt, dust or spider webs. If not, use a dry cloth dampened with alcohol and gently wipe away any dust on the lens.
- Remove the vinyl film from the camera lens.

Q: No audio during two-way talk or live view?

- Ensure the **Audio Recording** is enabled in device settings.
- Turn on the volume by tapping the speaker icon during live view.

Q: Human detection does not work?

Ensure **Human Detection** and **Motion Detection** are both enabled in device settings.

Q: QR code cannot be read by the phone?

- Clean the camera lens of your phone.
- Turn on your phone's light if you are in a dim environment.
- Do not hold your phone too close to the QR code.

For more questions, please scan the QR code beside or visit:
www.imoulife.com/web/support/help

DE

Enjoy Smart Life

Überwachungskamera

Kurzanleitung

V1.0.0

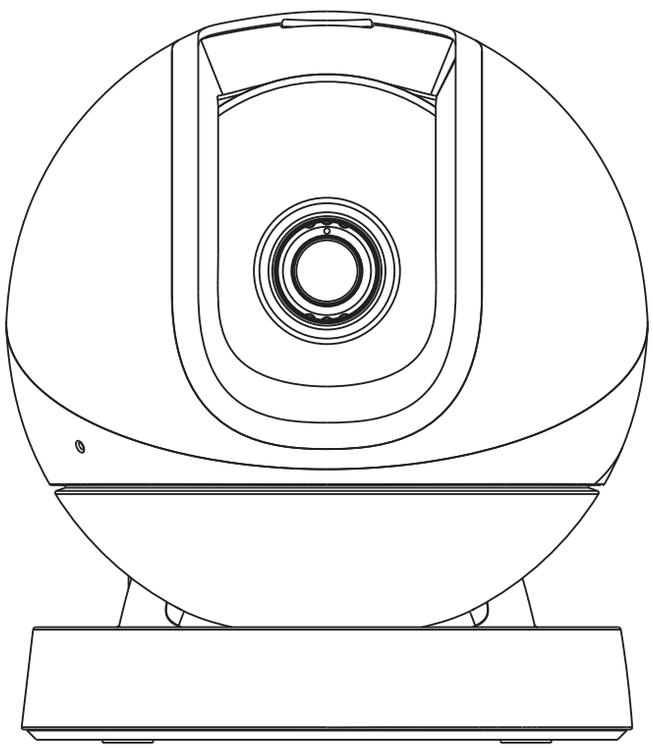

www.imoulife.com

DE

Willkommen

Vielen Dank, dass Sie sich für IMOU entschieden haben. Wir sind bestrebt, Ihnen einfache Smart-Home-Produkte anzubieten. Wenn Sie Probleme mit dem Produkt haben, wenden Sie sich bitte an unser Serviceteam unter service.global@imoulife.com, bevor Sie das Produkt zurücksenden.

Hier zeigen wir Ihnen die ersten Schritte.

Lieferumfang

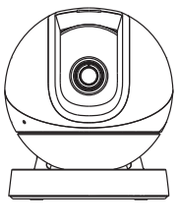

1 x Kamera

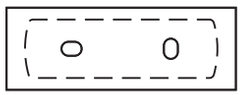

1 x Montageschablone

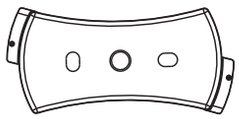

1 x Montageplatte

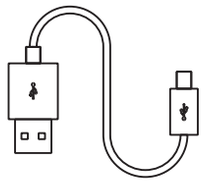

1 x Stromkabel

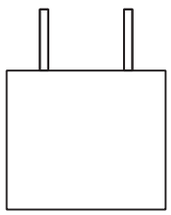

1 x Netzteil

1 x Kurzanleitung

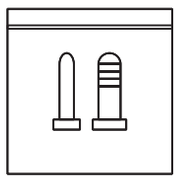

1 x Schrauben und Dübel

Kamera Einführung

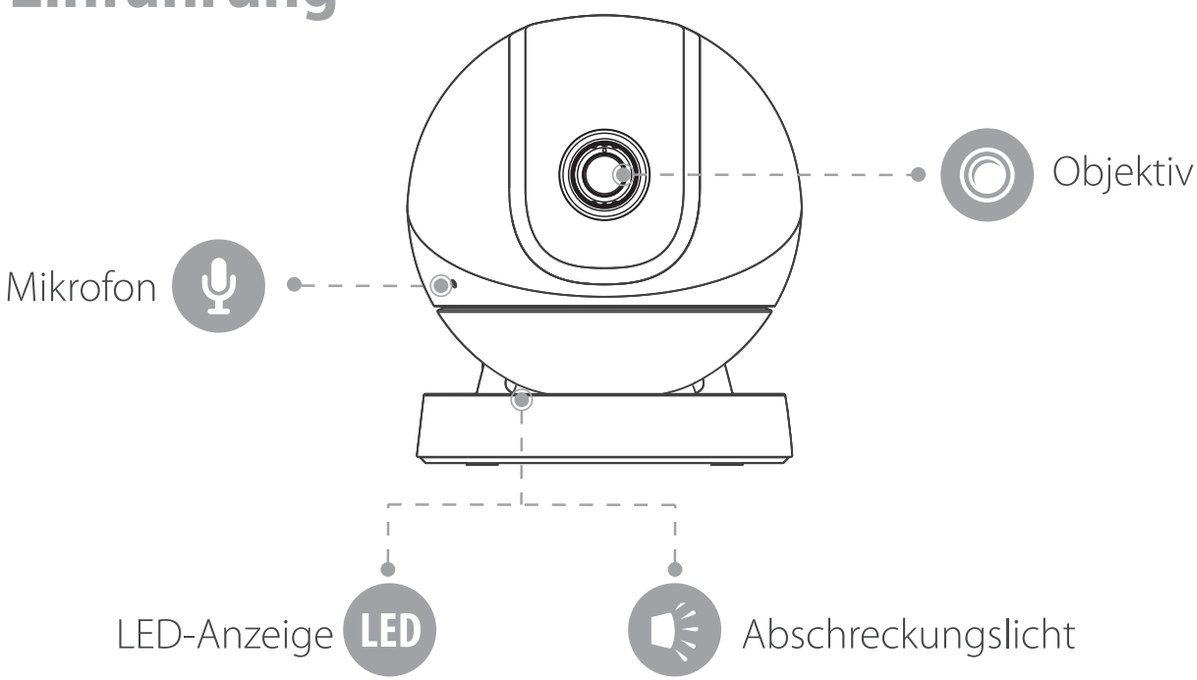

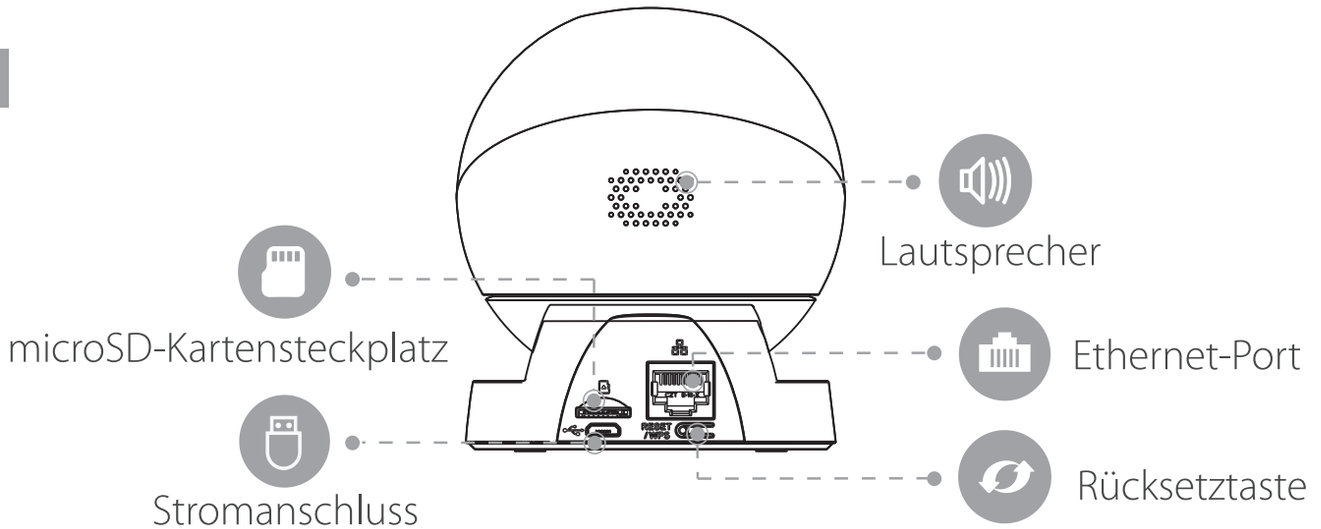

- Halten Sie die Rücksetztaste für 10 Sekunden gedrückt, um die Kamera zurückzusetzen.
- Drücken Sie zweimal die Reset-Taste, um den Hotspot der Kamera zu aktivieren.

In der nachstehenden Tabelle finden Sie die Bedeutung der LED-Anzeigen der Kamera.

LED-Anzeigestatus	Gerätestatus
Aus	• Ausgeschaltet/LED ausgeschaltet • Neustart nach Rücksetzung
Rot leuchtend	• Gerät fährt hoch • Gerätestörung
Rot blinkend	• Netzwerk getrennt • Das Einrichten der Kamera ist fehlgeschlagen
Grün blinkend	Bereit zum Einrichten der Kamera
Grün leuchtend	Arbeitet korrekt
Grün und rot blinkend	Firmware wird aktualisiert
Weiß blinkend	Ein Alarm wurde ausgelöst

Kamera einrichten

Schritt 1 Scannen Sie den nachstehenden QR-Code oder suchen Sie „Imou Life“ im App Store, um die App herunterzuladen und zu installieren.

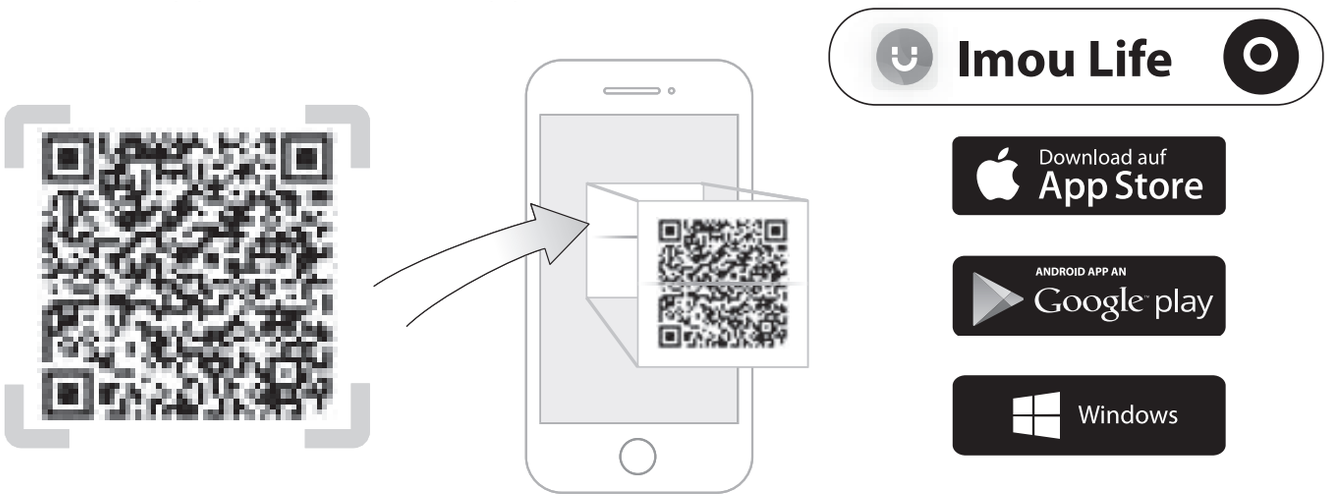

Wenn Sie die App bereits verwenden, überprüfen Sie, ob Sie die neueste Version verwenden.

Tipps

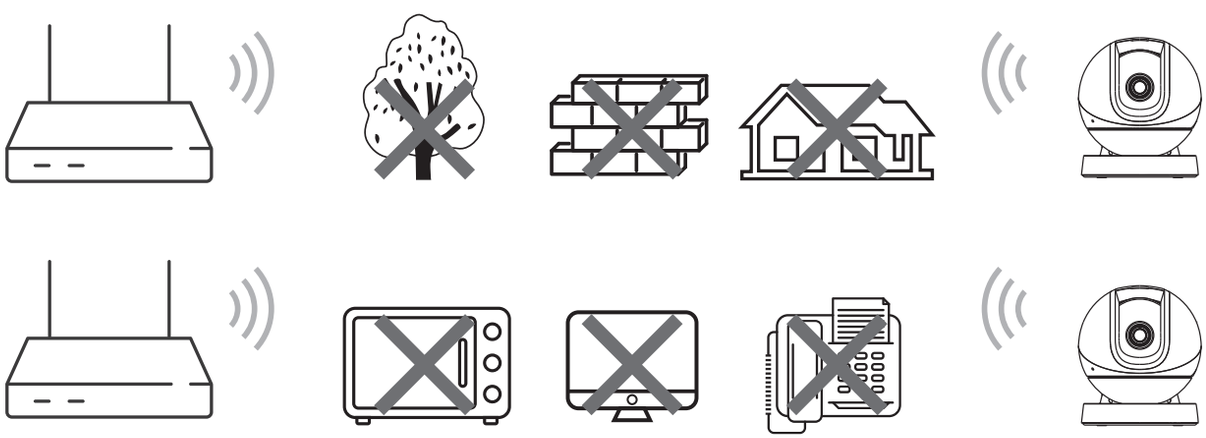

Um die bestmögliche Funkleistung zu gewährleisten, vergewissern Sie sich, dass sich zwischen Kamera und Router keine Hindernisse und elektromagnetische Interferenzen befinden.

Schritt 2 Starten Sie die App. Erstellen Sie ein Konto, wenn Sie ein neuer Benutzer sind.

Schritt 3 Schließen Sie die Kamera über das Netzteil an der Stromquelle an.

Schritt 4 Folgen Sie den Anleitungen auf dem Bildschirm, um die Kamera hinzuzufügen. Wiederholen Sie den Vorgang, wenn Sie mehrere Kameras haben.

Kamera installieren

Stellen Sie sicher, dass die Montagefläche stabil genug ist, um mindestens das dreifache Gewicht von Kamera und Halterung zu tragen.

Schritt 1 Ziehen Sie die Montageschablone ab und kleben Sie sie auf den gewünschten Installationsbereich.

Schritt 2 Bohren Sie entsprechend den Markierungen auf der Montageschablone Löcher in die Montagefläche und setzen Sie bei Bedarf Dübel ein.

Schritt 3 Befestigen Sie die Montageplatte mit den mitgelieferten Montageschrauben an der Montagefläche.

Schritt 4 Drehen Sie die Kamera auf die Montageplatte, um sie auf der Montagefläche zu befestigen.

Schritt 5 Schalten Sie die Kamera ein und stellen Sie ihren Winkel korrekt ein.

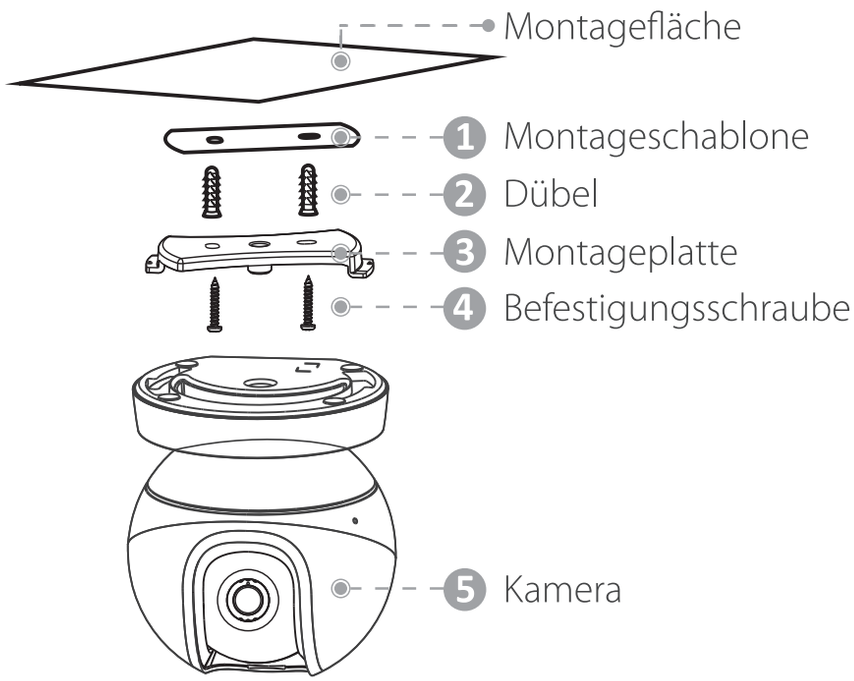

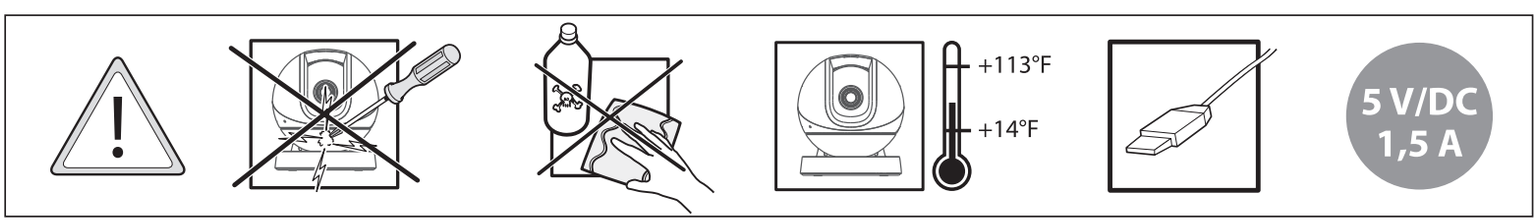

Störungsbehebung

DE

- **F: Wie kann ich die Kamera auf die Werkseinstellungen zurücksetzen?**
  Halten Sie die Rücksetztaste für 10 Sekunden gedrückt, bis die Kamera automatisch neu startet.

- **F: Wurde die Kamera nicht eingerichtet?**
  - Vergewissern Sie sich, dass sich Ihr Handy und die Kamera in Reichweite Ihres WLAN-Routers befinden.
  - Vergewissern Sie sich, dass die LED der Kamera grün blinkt, bevor Sie mit der Einrichtung beginnen.
  - Setzen Sie die Kamera zurück und richten Sie sie dann erneut ein.
  - Manche Router stellen zwei Netzwerke zur Verfügung (2,4 GHz und 5 GHz). Verbinden Sie Ihr Handy und das Gerät nur mit dem 2,4-GHz-Band.

- **F: Wo finde ich das Standard-Gerätepasswort?**
  Das Standard-Gerätepasswort ist der Sicherheitscode auf dem Geräteetikett.

- **F: Kein Video oder das Gerät ist offline?**
  - Überprüfen Sie die Status-LED:
    - Grün leuchtend: Prüfen Sie, ob der Router eine Verbindung mit dem Internet herstellen kann. Wenn eine Verbindung zum Netzwerk besteht, starten Sie die Kamera neu.
    - Rot blinkend: Setzen Sie die Kamera zurück, und richten Sie sie dann erneut ein.
    - Rot leuchtend: Die Kamera ist defekt.
  - Vergewissern Sie sich, dass die Kamera über das mitgelieferte Netzteil ordnungsgemäß am Stromnetz angeschlossen ist.
  - Positionieren Sie die Kamera, den Router oder beides neu, um die Signalstärke zu verbessern.

▶ F: Wie kann ich die Kamera mit einem anderen WLAN verbinden?

- Wenn die Kamera online ist, wählen Sie **Gerätedetails > Netzwerkkonfig**, um die WLAN-Verbindung in der App zu ändern.
- Wenn die Kamera offline ist, setzen Sie sie zurück und richten Sie sie erneut ein.

▶ F: Das Videobild ist nicht klar?

- Überprüfen Sie, ob das Objektiv der Kamera sauber ist, ohne Schmutz, Staub oder Spinnweben. Falls nicht, verwenden Sie ein trockenes, mit Alkohol angefeuchtetes Tuch und wischen Sie den Staub auf dem Objektiv vorsichtig ab.
- Entfernen Sie die Vinylfolie vom Objektiv.

▶ F: Kein Ton während des Gegensprechens oder der Live-Ansicht?

- Vergewissern Sie sich, dass **Audioaufnahme** in den Geräteeinstellungen aktiviert ist.
- Erhöhen Sie die Lautstärke, indem Sie während der Live-Ansicht auf das Lautsprechersymbol tippen.

▶ F: Erkennen von Personen funktioniert nicht?

Vergewissern Sie sich, dass **Personenerkennung** und **Bewegungserkennung** in den Geräteeinstellungen beide aktiviert sind.

▶ F: QR-Code kann nicht vom Handy gelesen werden?

- Reinigen Sie das Objektiv Ihres Handys.
- Schalten Sie das Licht Ihres Handys ein, wenn Sie sich in einer dunklen Umgebung befinden.
- Halten Sie Ihr Handy nicht zu dicht an den QR-Code.

Für weitere Fragen scannen Sie bitte den nebenstehenden QR-Code oder besuchen Sie uns:
www.imoulife.com/web/support/help

ES

Enjoy Smart Life

Cámara de seguridad

Guía de inicio rápido

V1.0.0

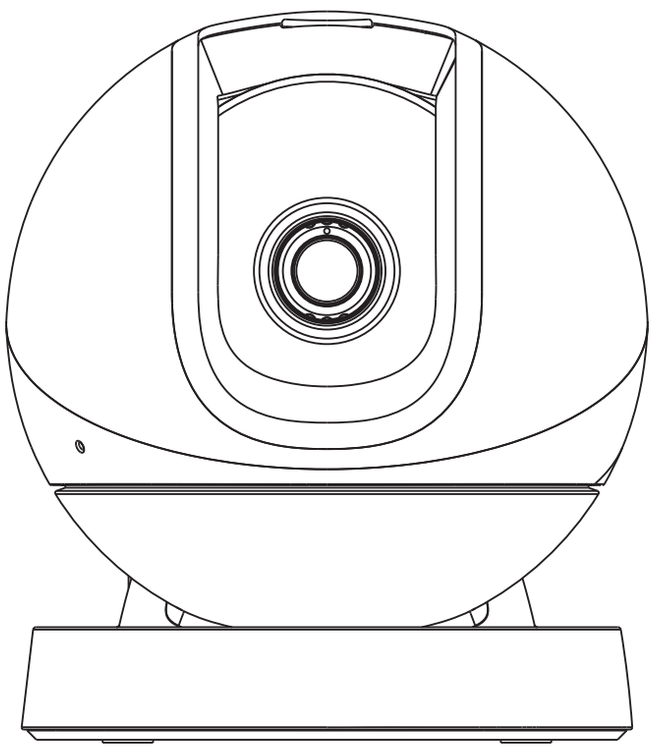

www.imoulife.com

Bienvenido

ES

Gracias por escoger IMOU.

Nos comprometemos a proporcionarle productos fáciles para el hogar inteligente. Si tiene problemas para utilizar el producto, póngase en contacto con nuestro equipo de asistencia técnica service.global@imoulife.com antes de su devolución.

A continuación, le indicamos cómo comenzar a utilizar el producto.

Contenido del paquete

ES

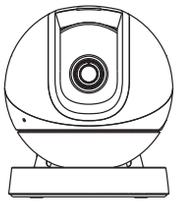

1 cámara

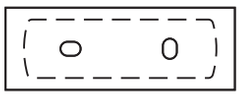

1 plantilla de montaje

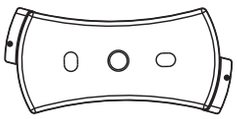

1 disco de montaje

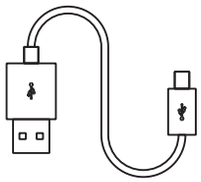

1 cable de alimentación

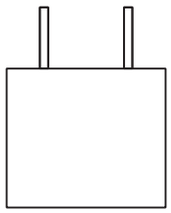

1 adaptador eléctrico

1 guía de inicio rápido

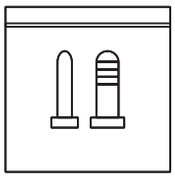

1 pack con tornillo y anclaje

Presentación de la cámara

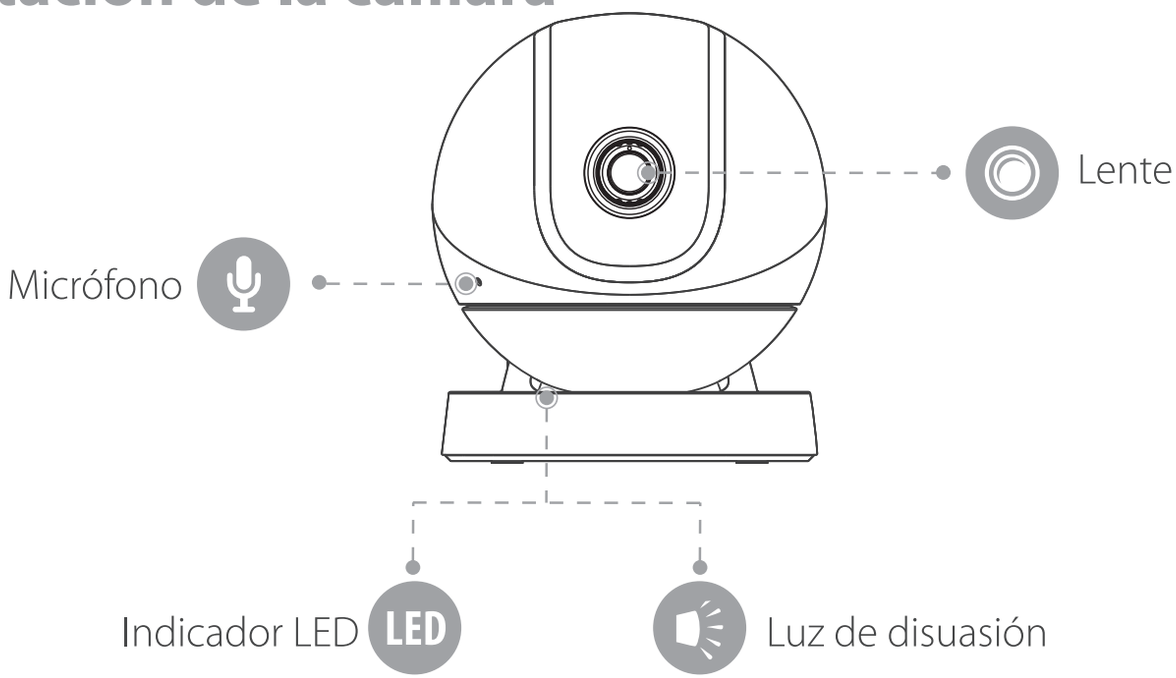

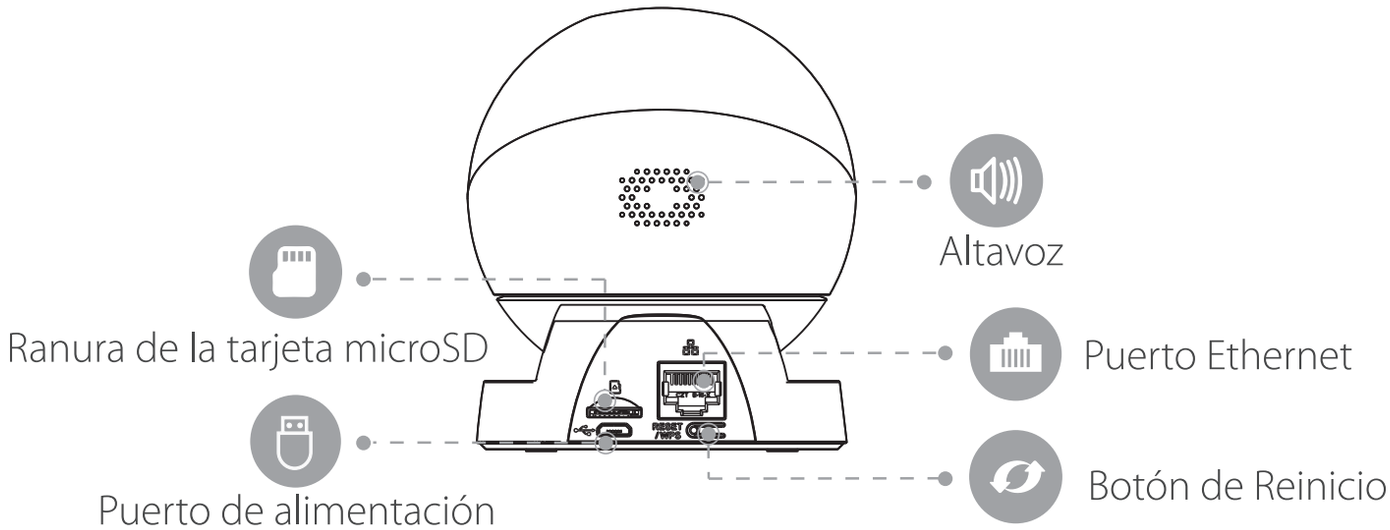

- mantenga pulsado el botón de reinicio durante 10 segundos para reiniciar la cámara.
- Pulse dos veces el botón de reinicio para habilitar el punto de acceso de la cámara.

Consulte la tabla siguiente para conocer el significado de los diferentes LED de la cámara.

Estado del indicador LED	Estado del dispositivo
Desactivar	• Apagado/LED apagado • Reiniciar después de restablecer
Rojo fijo	• Arranque • Avería del dispositivo
Rojo parpadeante	• Red desconectada • No ha sido posible configurar la cámara
Verde parpadeante	Preparado para configurar la cámara
Verde fijo	Funcionamiento correcto
Verde y rojo intermitente	Actualizando firmware
Blanco intermitente	Se ha activado una alarma

Configuración de la cámara

ES

Paso 1 Escanee el siguiente código QR o busque "Imou Life" en la App Store para descargar e instalar la aplicación.

Si ya utiliza la aplicación, asegúrese de estar utilizando la última versión.

Consejos

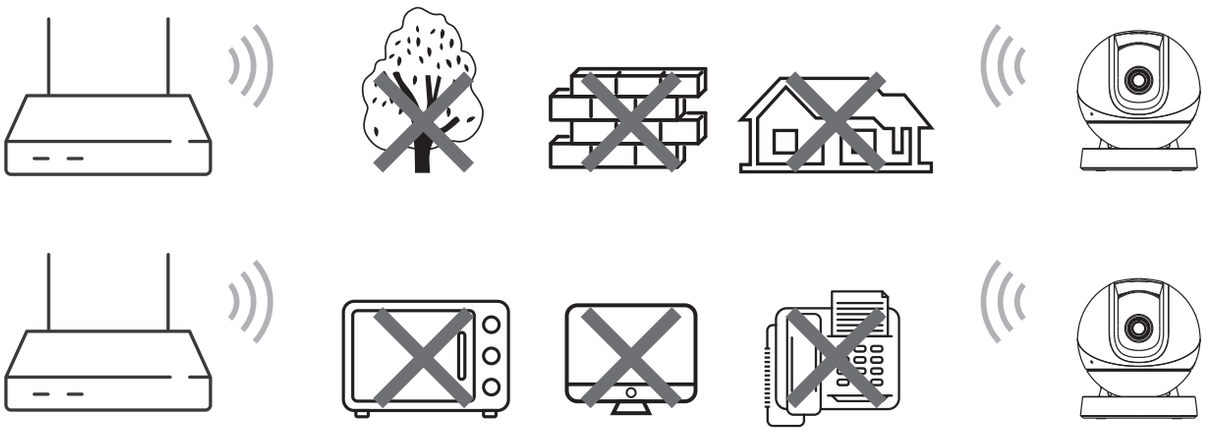

Para garantizar el mejor rendimiento inalámbrico posible, asegúrese de que no haya obstáculos ni interferencias electromagnéticas entre la cámara y el router.

Paso 2 Ejecute la aplicación. A continuación, cree una nueva cuenta si es un usuario nuevo.

Paso 3 Conecte la cámara a la fuente de alimentación mediante el adaptador de corriente.

Paso 4 Siga las instrucciones en pantalla para añadir la cámara. Repita el mismo proceso para añadir más cámaras.

Instalación de la cámara

ES

Asegúrese de que la superficie de montaje sea lo suficientemente resistente para soportar al menos tres veces el peso de la cámara y el soporte.

Paso 1 Despegue la plantilla de montaje y péguela en la zona que desee.

Paso 2 Haga orificios en la superficie de montaje tal y como se indica en la plantilla de montaje y, a continuación, inserte los anclajes de pared según sea necesario.

Paso 3 Sujete de forma segura la placa de montaje a la superficie de montaje con los tornillos de montaje incluidos.

Paso 4 Gire la base de la cámara sobre la placa de montaje para fijarla de forma segura a la superficie de montaje.

Paso 5 Encienda la cámara y, a continuación, ajuste su ángulo correctamente.

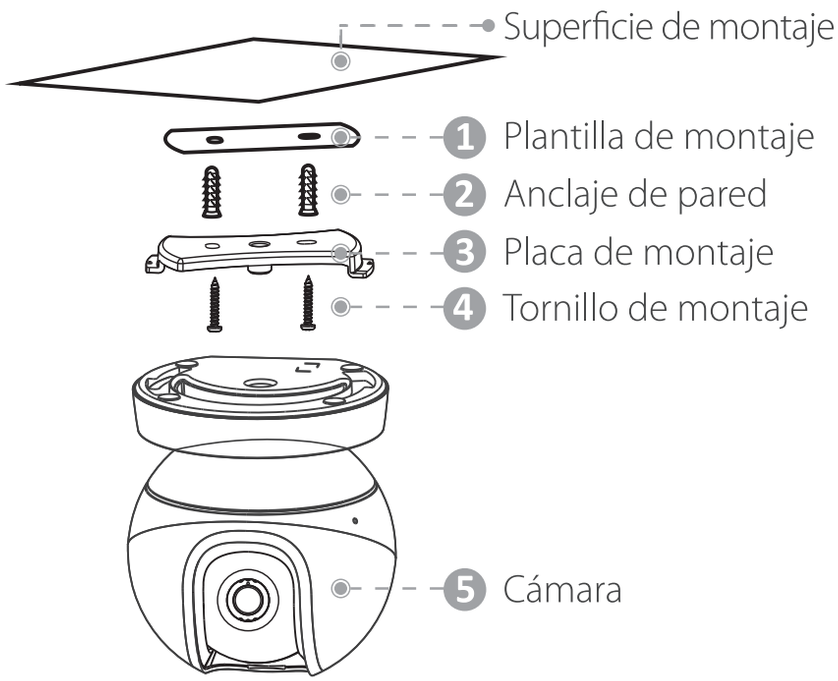

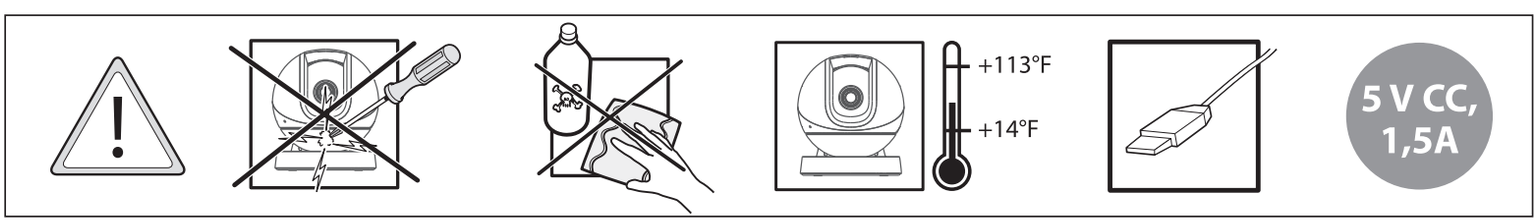

Solución de problemas

- **P: ¿Cómo restablecer la cámara a los valores predeterminados de fábrica?**
  Pulse el botón de reinicio durante 10 segundos hasta que la cámara se reinicie automáticamente.

- **P: ¿No ha sido posible configurar la cámara?**
  - Asegúrese de que su teléfono inteligente y la cámara estén dentro del alcance del router Wi-Fi.
  - Compruebe que el indicador LED de la cámara parpadea en color verde antes de comenzar la configuración.
  - Reinicie la cámara y vuelva a configurarla.
  - Algunos routers ofrecen una red de doble banda (2,4 GHz y 5 GHz). Conecte su teléfono y dispositivo únicamente a la banda de 2,4 GHz.

- **P: ¿Cómo encontrar la contraseña predeterminada del dispositivo?**
  La contraseña predeterminada es el código de seguridad de la etiqueta del dispositivo.

- **P: ¿No hay imagen de vídeo o el dispositivo no está desconectado a Internet?**
  - Verifique el estado del indicador:
    - Verde fijo: Compruebe si el router puede conectarse a Internet. Si la red funciona correctamente, reinicie la cámara.
    - Rojo parpadeante: Reinicie la cámara y vuelva a configurarla.
    - Rojo fijo: La cámara no funciona correctamente.
  - Asegúrese de que la cámara esté conectada correctamente a la alimentación utilizando el adaptador de alimentación USB incluido.
  - Vuelva a colocar la cámara, el router o ambos para mejorar la intensidad de la señal.

▶ **P: ¿Cómo conectar la cámara a otra red Wi-Fi?**

- Si la cámara tiene conexión a Internet seleccione **Detalles del dispositivo > Configuración** de red para cambiar la conexión Wi-Fi en la aplicación.
- Si la cámara no tiene conexión a Internet, reiníciela y vuelva a configurarla.

▶ **P: ¿La imagen del vídeo no es nítida?**

- Compruebe la lente de la cámara en busca de suciedad, polvo y telarañas. Si presenta suciedad, pase un paño seco humedecido con alcohol y limpie suavemente el polvo de la lente.
- Retire la película de vinilo de la lente de la cámara.

▶ **P: ¿No hay audio durante la conversación bidireccional o la visualización en directo?**

- Asegúrese de que la **Grabación de audio** se haya habilitado en la configuración del dispositivo.
- Encienda el volumen tocando el icono del altavoz durante la visualización en directo.

▶ **P: La detección humana no funciona correctamente.**

Asegúrese de que **Detección humana** y **Detección de movimiento** estén habilitados en la configuración del dispositivo.

▶ **P: El teléfono no puede leer el código QR.**

- Limpie la lente de la cámara de su teléfono inteligente.
- Encienda la luz de tu teléfono si se encuentra en un ambiente oscuro.
- No sostenga su teléfono demasiado cerca del código QR.

Si tiene más preguntas, escanee el código QR o visite:
www.imoulife.com/web/support/help

Enjoy Smart Life

FR

Caméra Surveillance

Guide de démarrage rapide

V1.0.0

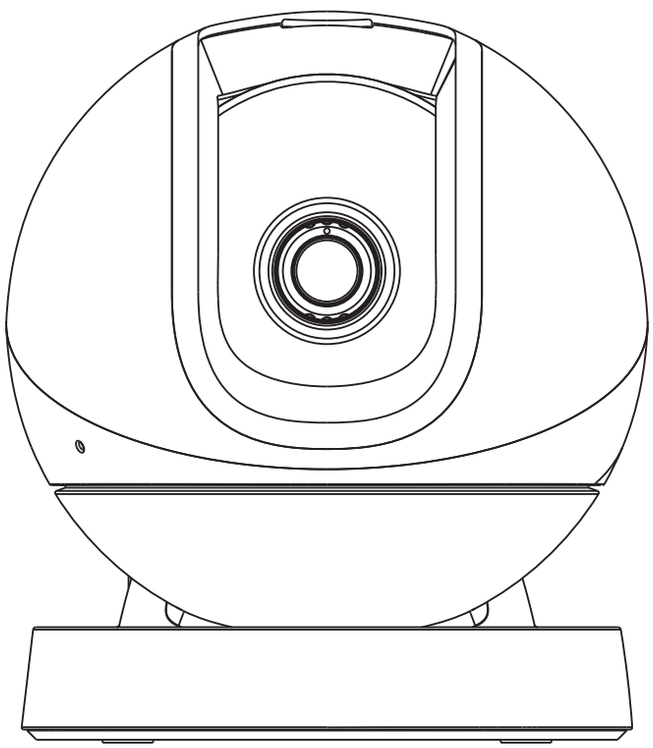

www.imoulife.com

Bienvenue

FR

Nous vous remercions d'avoir choisi IMOU.

Nous nous engageons à vous fournir des produits de domotique faciles à utiliser. Si vous rencontrez des difficultés lors de l'utilisation du produit, veuillez contacter notre équipe technique à l'adresse de courriel service.global@imoulife.com avant de renvoyer votre produit.

Voici comment mettre en service votre appareil.

Contenu de l'emballage

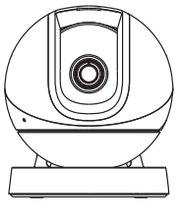

1 caméra

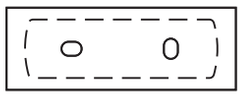

1 gabarit de montage

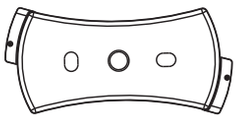

1 plaque de fixation

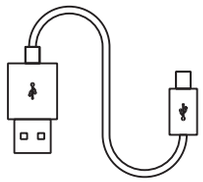

1 câble d'alimentation

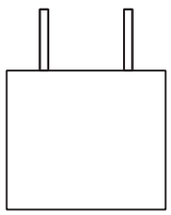

1 adaptateur d'alimentation

1 guide de démarrage rapide

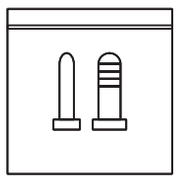

1 paquet de vis et chevilles

Présentation de la caméra

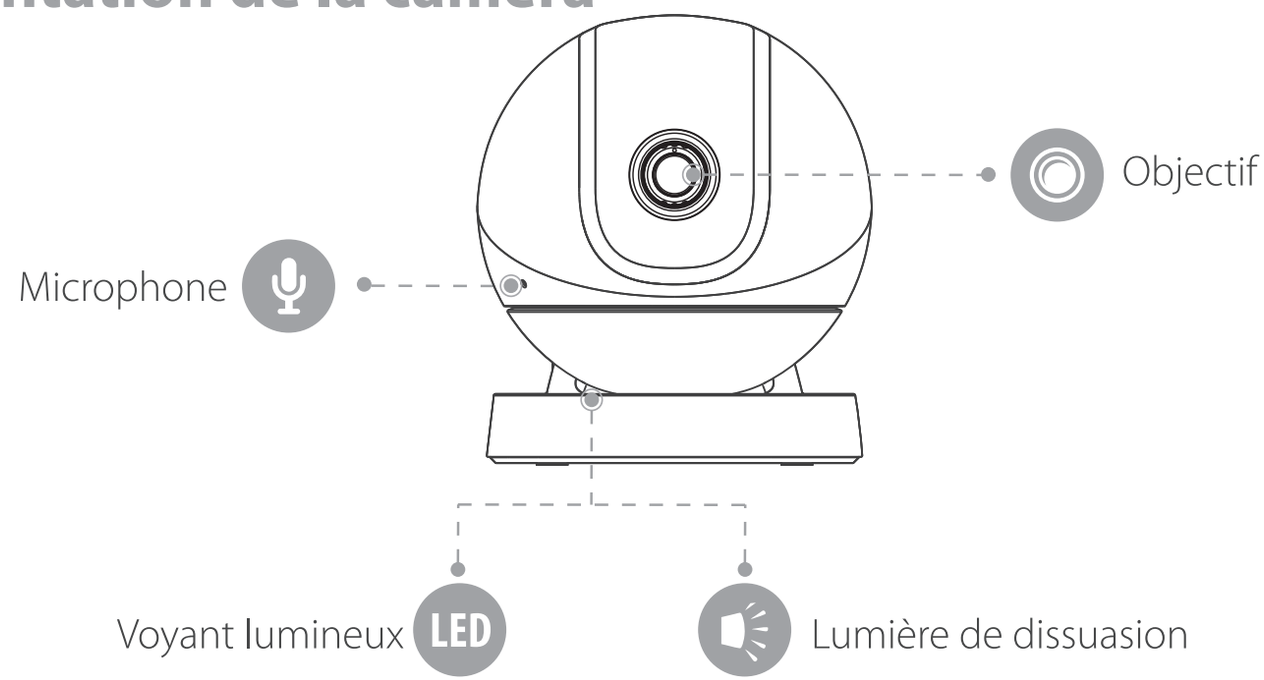

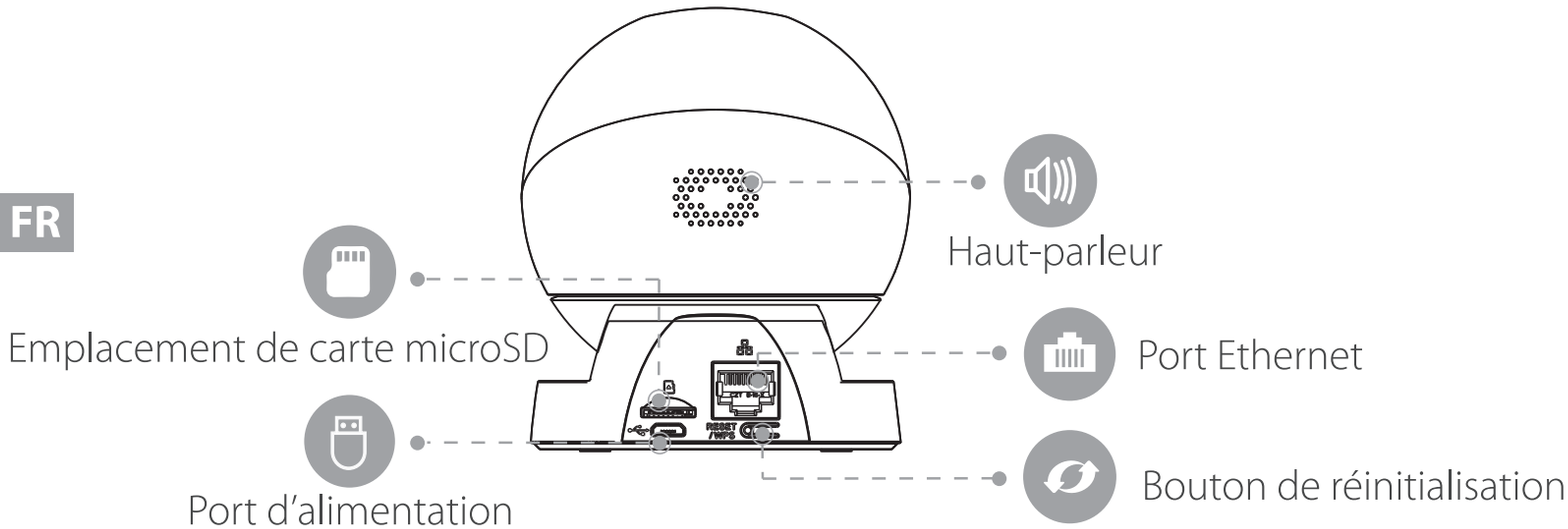

- Maintenez le bouton de réinitialisation enfoncé pendant 10 s pour réinitialiser l'appareil.
- Appuyez deux fois sur le bouton de réinitialisation pour activer le point d'accès de la caméra.

Consultez le tableau ci-dessous pour une description du voyant de la caméra.

Statut de l'indicateur lumineux	État de l'appareil
Éteint	• Appareil et voyant éteint • En cours de redémarrage après réinitialisation
Rouge fixe	• En cours de démarrage • Appareil défectueux
Rouge clignotant	• Réseau déconnecté • Que faire si je ne parviens pas à installer la caméra
Vert clignotant	La caméra est prête pour l'installation.
Vert fixe	La caméra fonctionne correctement.
Vert et rouge clignotant	Le microprogramme est en cours de mise à jour.
Blanc clignotant	Une alarme s'est déclenchée.

Configuration de la caméra

Étape 1 Scannez le code QR suivant ou recherchez « Imou Life » dans votre boutique d'applications pour télécharger et installer l'application correspondante.

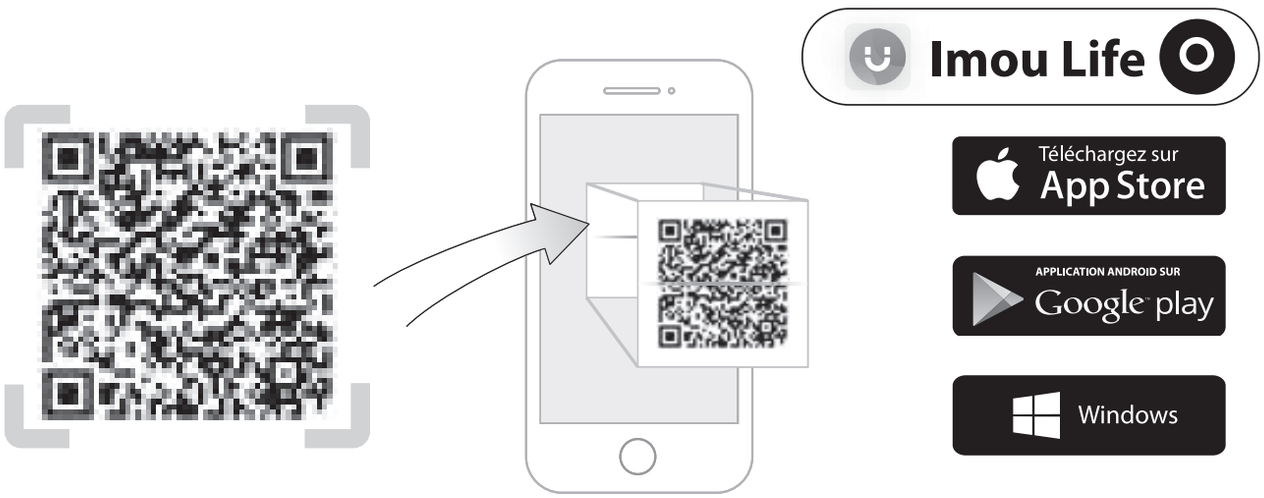

Si l'application est déjà installée, assurez-vous que vous possédez la dernière version.

Conseils

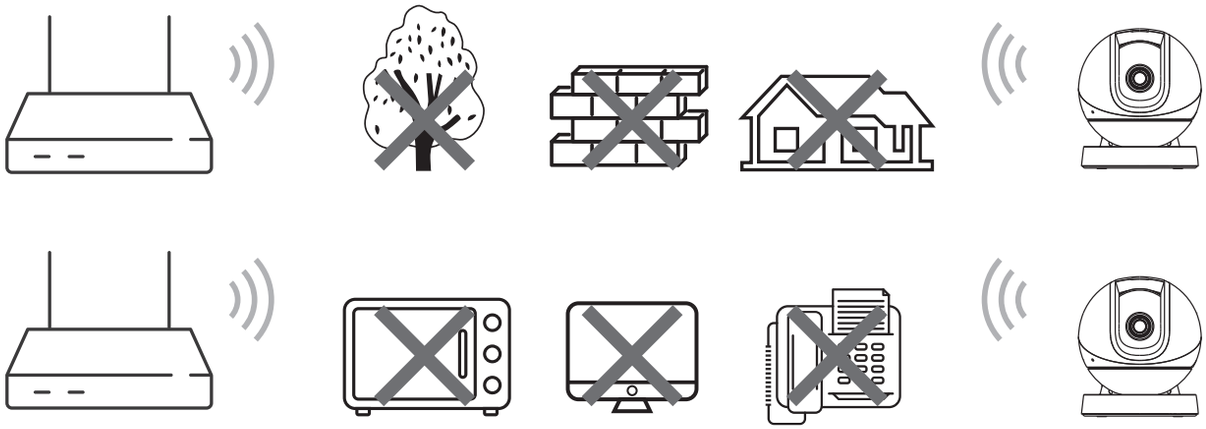

Pour garantir les meilleures performances sans fil possible, veuillez vous assurer qu'il n'y a pas d'obstacles ni d'interférences électromagnétiques entre la caméra et le routeur.

FR

Étape 2 Lancez l'application. Si vous êtes un nouvel utilisateur, créez votre compte.

Étape 3 Branchez la caméra à l'aide de l'adaptateur d'alimentation.

Étape 4 Suivez les instructions à l'écran pour ajouter la caméra. Répétez la procédure d'ajout si vous possédez plusieurs caméras.

Installation de la caméra

Assurez-vous que la surface de montage est suffisamment solide pour supporter au moins trois fois le poids de l'appareil et de son support.

FR

Étape 1 Décollez le gabarit de montage et collez-le sur le point d'installation souhaité.

Étape 2 Percez des trous dans la surface de montage conformément aux marques du gabarit de montage, puis insérez les chevilles si nécessaire.

Étape 3 Fixez la plaque de fixation sur la surface de montage à l'aide des vis fournies.

Étape 4 Faites tourner la base de la caméra sur la plaque pour la fixer à la surface de montage.

Étape 5 Allumez la caméra, puis ajustez correctement son inclinaison.

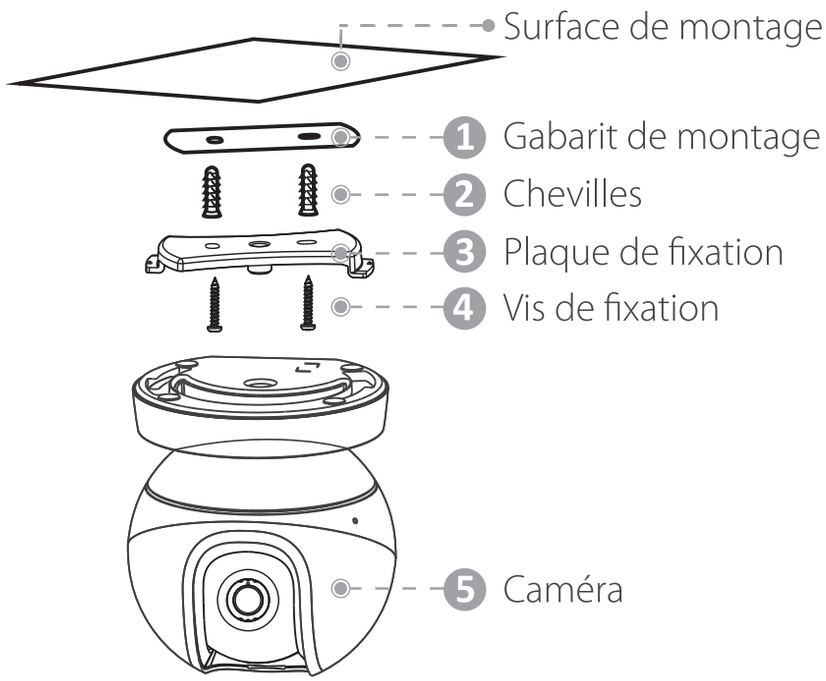

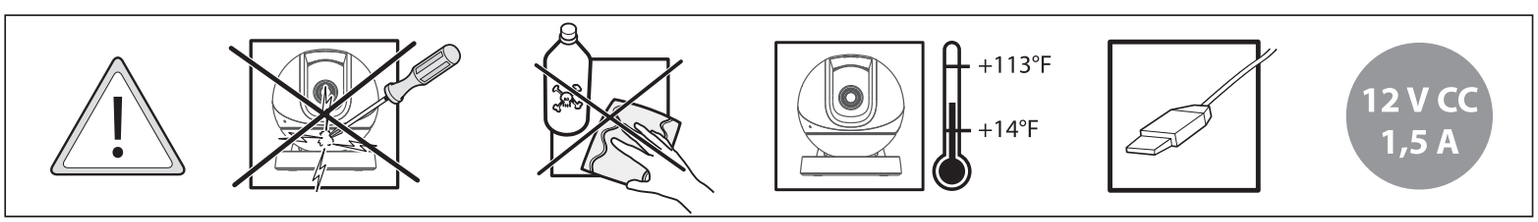

Dépannage

FR

- **Q : Comment rétablir les réglages d'usine de la caméra ?**
  Appuyez sur le bouton de réinitialisation pendant 10 s jusqu'au redémarrage automatique de la caméra.

- **Q : Que faire si je ne parviens pas à installer la caméra ?**
  - Assurez-vous que votre smartphone et la caméra sont à portée de votre routeur Wi-Fi.
  - Assurez-vous que le voyant de la caméra clignote en vert avant de commencer la configuration.
  - Réinitialisez la caméra, puis effectuez à nouveau la configuration.
  - Certains routeurs proposent un réseau double bande (2,4 GHz et 5 GHz). Connectez votre téléphone et votre appareil au réseau Wi-Fi 2,4 GHz.

- **Q : Comment trouver le mot de passe par défaut de l'appareil ?**
  Le mot de passe par défaut de l'appareil est le code de sécurité figurant sur l'étiquette de l'appareil.

- **Q : Que faire si je ne reçois pas d'images ou si l'appareil est déconnecté ?**
  - Vérifiez l'état du voyant lumineux.
    - Vert fixe : vérifiez si le routeur peut se connecter à Internet. Si le réseau est connecté, redémarrez la caméra.
    - Rouge clignotant : réinitialisez la caméra, puis reconfigurez la caméra.
    - Rouge fixe : la caméra est défectueuse.
  - Assurez-vous que la caméra est correctement connectée à l'alimentation en utilisant l'adaptateur d'alimentation prévu à cet effet.
  - Repositionnez la caméra, le routeur ou les deux pour améliorer la puissance du signal.

▶ **Q : Comment connecter la caméra à un autre réseau Wi-Fi ?**

- Si la caméra est connectée, sélectionnez **Détails de l'appareil** > **Configuration réseau** pour modifier la connexion Wi-Fi dans l'application.
- Si la caméra est déconnectée, réinitialisez-la, puis effectuez à nouveau sa configuration.

▶ **Q : Que faire si la vidéo de la caméra n'est pas claire ?**

- Vérifiez que l'objectif de la caméra est exempt de saletés, de poussières ou de toiles d'araignées. Le cas échéant, éliminez avec soin tout résidu de l'objectif à l'aide d'un chiffon sec imbibé d'alcool.
- Retirez le film vinyle de l'objectif de la caméra.

▶ **Q : Que faire si le son semble ne pas fonctionner lors du direct ou d'une conversation bidirectionnelle ?**

- Assurez-vous que l'option **Enregistrement audio** est activée dans les réglages de l'appareil.
- Augmentez le volume en appuyant sur l'icône à forme de haut-parleur lors de l'affichage du direct.

▶ **Q : Que faire si la détection d'intrusion ne fonctionne pas ?**

Assurez-vous que les options **Détection humaine** et **Détection de mouvement** sont toutes deux activées dans les réglages de l'appareil.

▶ **Q : Que faire si je ne parviens pas à scanner le code QR avec le téléphone ?**

- Nettoyez l'objectif de l'appareil photo de votre téléphone.
- Si l'environnement est sombre, allumez la lampe torche de votre téléphone.
- N'approchez pas trop votre téléphone du code QR.

Si vous avez d'autres questions, veuillez scanner le code QR ci-après ou visitez le site Internet :
www.imoulife.com/web/support/help

Enjoy Smart Life

IT

Telecamera di sicurezza

Guida rapida

V1.0.0

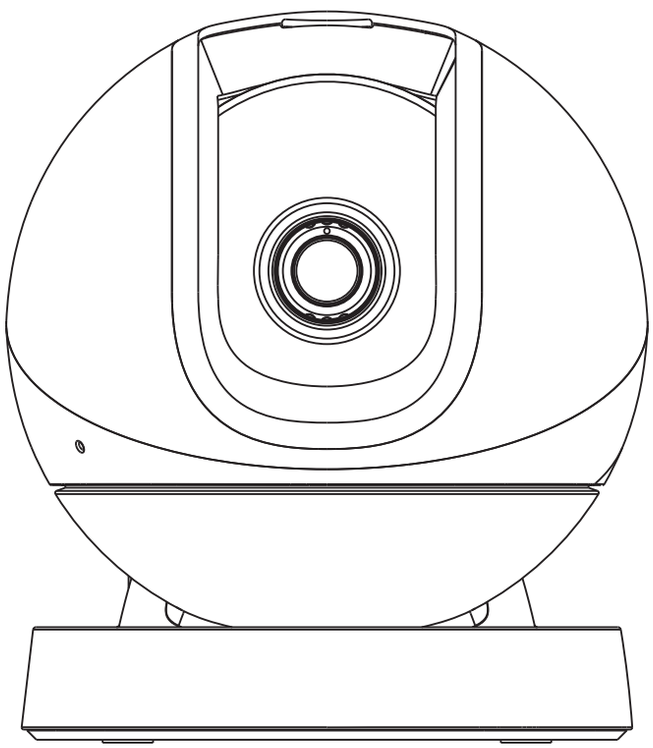

www.imoulife.com

Benvenuti

IT

Grazie per aver scelto IMOU.

Ci impegniamo a fornire ai nostri clienti utili soluzioni smart per la casa. In caso di problemi durante l'utilizzo del prodotto, si prega di contattare il nostro team di assistenza all'indirizzo service.global@imoulife.com prima di restituire il prodotto.

Per iniziare.

Contenuto della confezione

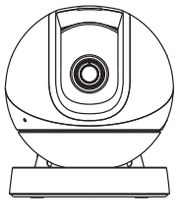

1 telecamera

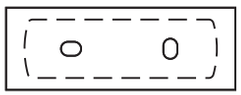

1 dima di foratura

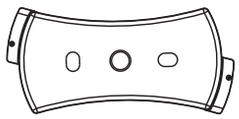

1 piastra di montaggio

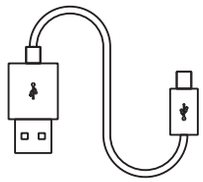

1 cavo di alimentazione

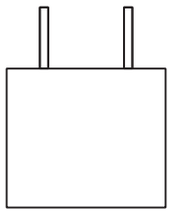

1 adattatore

1 guida rapida

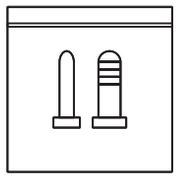

1 pacchetto di viti e tasselli

Introduzione alla telecamera

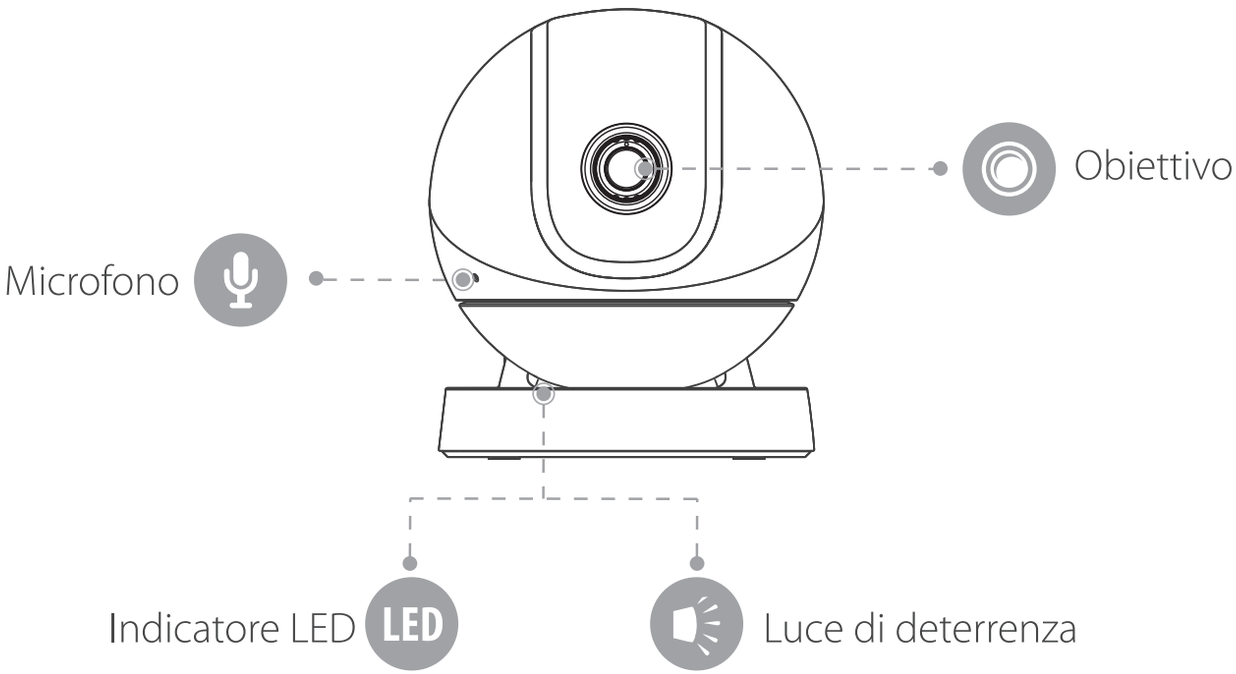

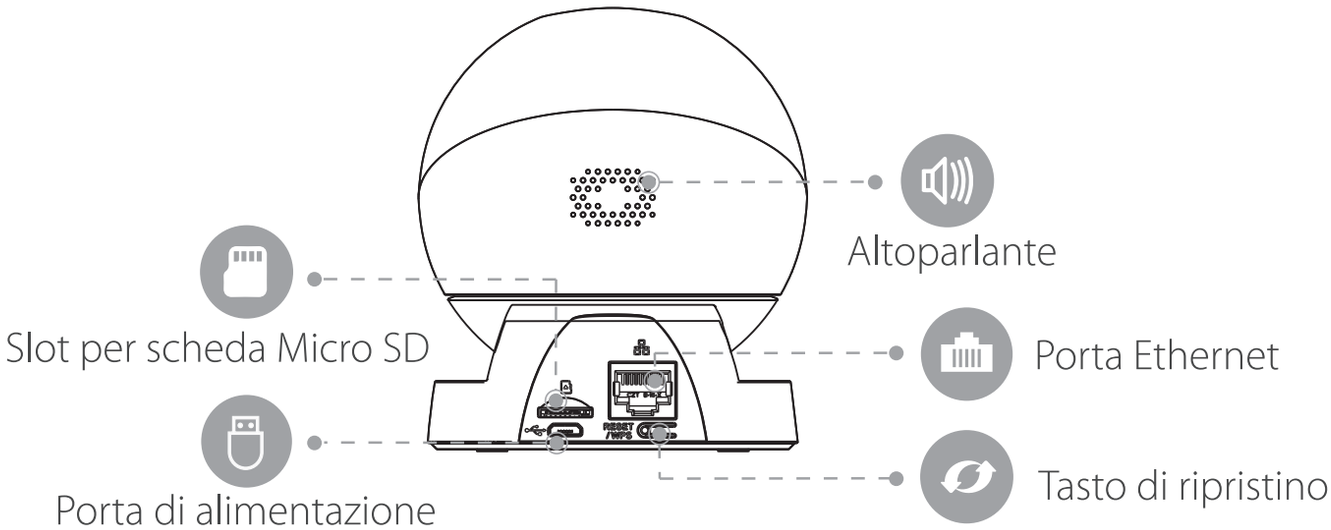

- Tenere premuto il pulsante reset per 10 secondi per reimpostare la telecamera.
- Premere due volte il pulsante di reset per attivare l'hotspot della telecamera.

Consultare la tabella seguente per le definizioni dei comportamenti del LED della telecamera.

Stato dell'indicatore a LED	Stato del dispositivo
Disattivo	• Alimentazione spenta/LED spento • Riavvio dopo il ripristino
Rosso fisso	• Avvio • Malfunzionamento del dispositivo
Rosso lampeggiante	• Rete disconnessa • Impossibile configurare la telecamera
Verde lampeggiate	Pronto a configurare la telecamera
Verde fisso	Funzionamento corretto
Lampeggia in verde e rosso	Aggiornamento firmware
Lampeggia in bianco	Attivazione di un allarme

Configurazione telecamera

IT

Fase 1 Per scaricare e installare l'app, effettuare la scansione del seguente codice QR oppure cercare "Imou Life" nell'app store.

Se l'app è già in uso, assicurarsi di usare la versione più recente.

Suggerimenti

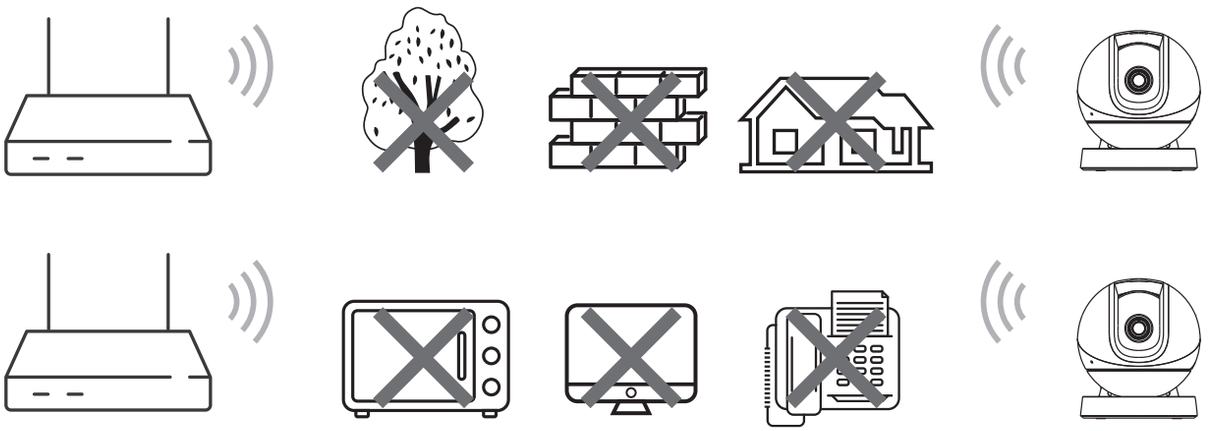

Per garantire le migliori prestazioni wireless possibili, assicurarsi che non ci siano ostacoli e interferenze elettromagnetiche tra la telecamera e il router.

Fase 2 Avviare l'app. Poi creare un account in caso di nuova utenza.

Fase 3 Collegare la telecamera alla sorgente di alimentazione mediante l'adattatore di alimentazione.

Fase 4 Applicare le istruzioni sullo schermo per aggiungere la telecamera. Ripetere il processo di aggiunta se si dispone di altre telecamere.

Installazione della telecamera

Verificare che la superficie di montaggio sia abbastanza resistente da sopportare almeno tre volte il peso della telecamera e della staffa.

IT

Fase 1 Separare la dima di foratura e fissarla all'area di installazione prevista.

Fase 2 Praticare fori sulla superficie sottostante, nei punti indicati sulla dima di foratura, quindi inserire i tasselli opportuni.

Fase 3 Fissare la piastra di montaggio alla superficie di installazione con le viti di montaggio in dotazione.

Fase 4 Applicare la base della telecamera sulla piastra di montaggio per fissarla alla superficie di installazione.

Fase 5 Accendere la telecamera e regolarne l'angolazione.

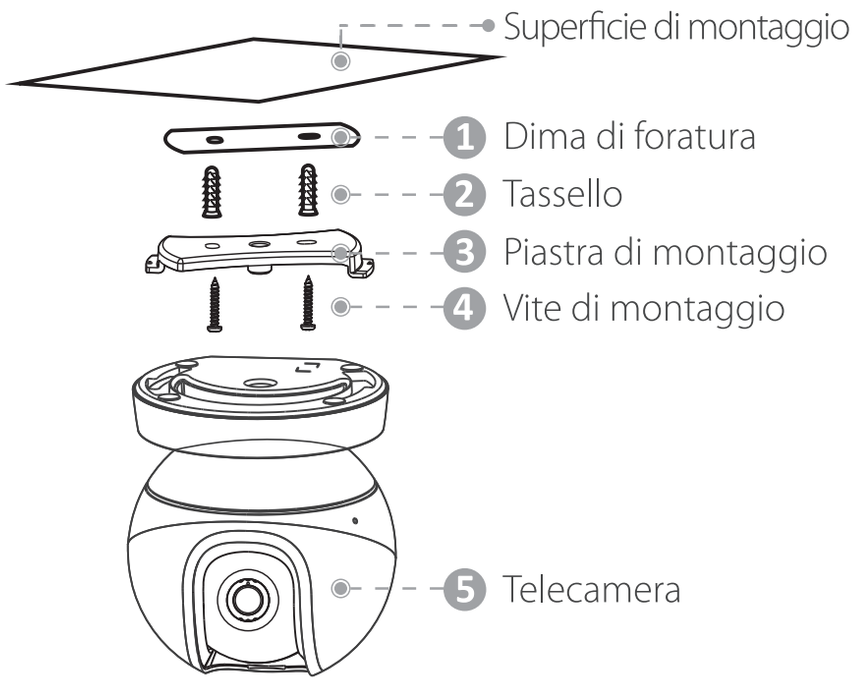

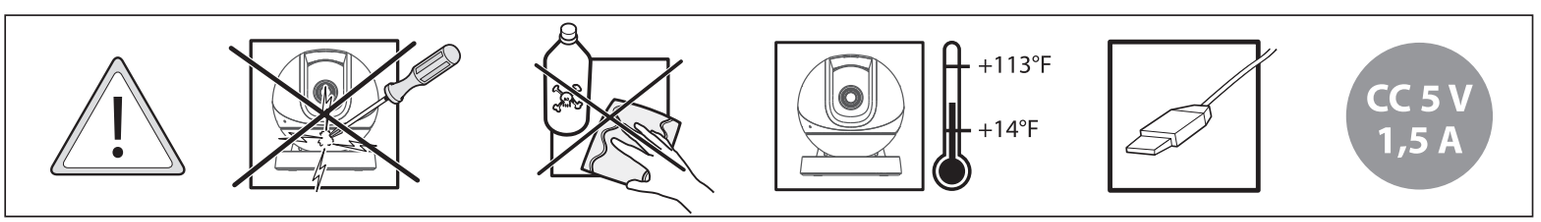

Risoluzione dei problemi

- **D: Come si effettua il ripristino della telecamera alle impostazioni di fabbrica?**
  Premere il pulsante di reset per 10 secondi fino al riavvio automatico della telecamera.

- **D: Impossibile configurare la telecamera?**
  - Assicurarsi che lo smartphone e la telecamera si trovino nel raggio d'azione del router Wi-Fi.
  - Assicurarsi che l'indicatore LED della telecamera lampeggi con luce verde prima di cominciare l'impostazione.
  - Reimpostare la telecamera e configurarla di nuovo.
  - Alcuni router dispongono di una rete a doppia banda (2,4 GHz e 5 GHz). Collegare il telefono e il dispositivo solo alla banda da 2,4 Ghz.

- **D: Come trovare la password predefinita del dispositivo?**
  La password predefinita è il codice di sicurezza riportato sull'etichetta del dispositivo.

- **D: Video assente oppure il dispositivo è offline?**
  - Controllare l'indicatore di stato:
    - Verde fisso: verificare che il router possa connettersi a Internet. Se la connessione di rete è attiva, riavviare la telecamera.
    - Rosso lampeggiante: Reimpostare la telecamera, quindi riconfigurarla.
    - Rosso fisso: la telecamera è difettosa.
  - Assicurarsi che la telecamera sia correttamente connessa alla fonte di alimentazione tramite l'adattatore in dotazione.
  - Posizionare opportunamente telecamera e router per migliorare la potenza del segnale.

- **D: Come connettere la telecamera a un'altra rete Wi-Fi?**
  - Se la telecamera è online, selezionare **Dettagli dispositivo > Configurazione** rete per modificare la connessione Wi-Fi sull'app.
  - Se la telecamera è offline, reimpostarla e configurarla di nuovo.

- **D: L'immagine video non è chiara?**
  - Controllare che l'obiettivo della telecamera non sia ricoperto da sporco, polvere o ragnatele. In caso contrario, usare un panno asciutto leggermente inumidito con alcol e pulire delicatamente lo sporco sull'obiettivo.
  - Rimuovere la pellicola in vinile dall'obiettivo della telecamera.

- **D: Assenza di audio durante la conversazione bidirezionale o la visualizzazione live?**
  - Verificare che la **Registrazione Audio** sia abilitata nelle impostazioni del dispositivo.
  - Alzare il volume toccando l'icona dell'altoparlante durante la visualizzazione live.

- **D: Il rilevamento di persone non funziona?**
  Assicurarsi che le funzioni **Rilevamento di persone** e **Rilevamento di movimenti** siano entrambe abilitate nelle impostazioni del dispositivo.

- **D: Il telefono non riesce a leggere il codice QR?**
  - Pulire l'obiettivo della fotocamera del telefono.
  - Accendere la luce del telefono in ambienti scuri.
  - Non tenere il telefono troppo vicino al codice QR.

Per saperne di più, effettuare la scansione del sottostante codice QR o visitare il sito: www.imoulife.com/web/support/help

Enjoy Smart Life

NL

Beveiligingscamera

Snelstart handleiding

V1.0.0

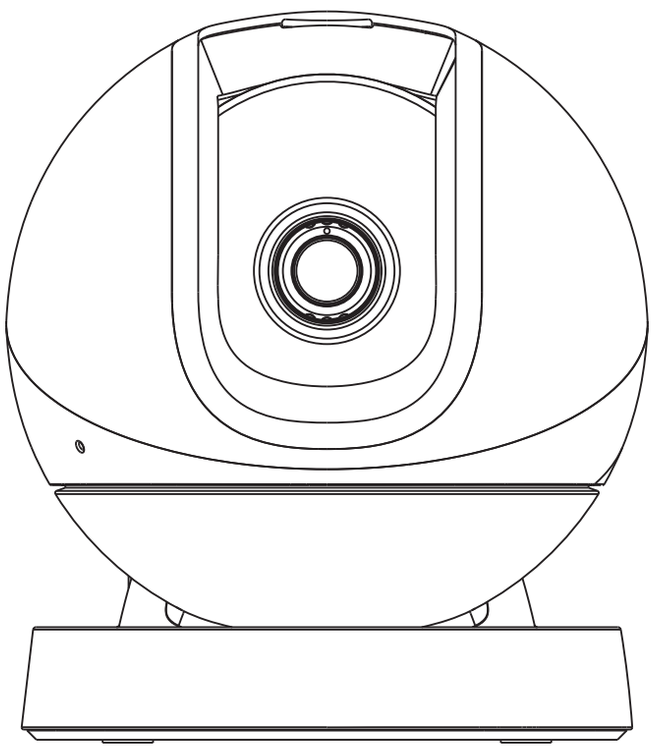

www.imoulife.com

NL

Welkom

Bedankt dat u voor IMOU heeft gekozen.

Ons doel is om u te voorzien van eenvoudige smart home producten. Als u problemen ervaart met ons product, kunt u contact opnemen met ons serviceteam via service.global@imoulife.com voor u uw product retourneert.

Zo gaat u van start.

Pakketinhoud

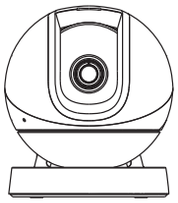
Camera x1

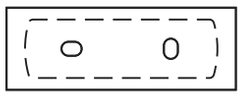
Montagestikker ×1

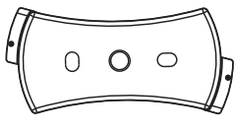
Montageplaat ×1

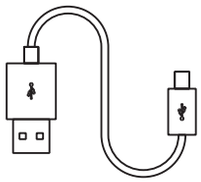
Voedingskabel x1

NL

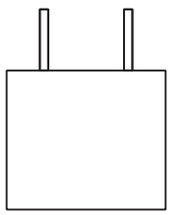
Voedingsadapter ×1

Snelstart gids ×1

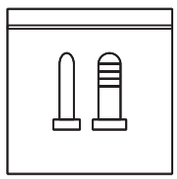
Schroevenset x1

Camera introductie

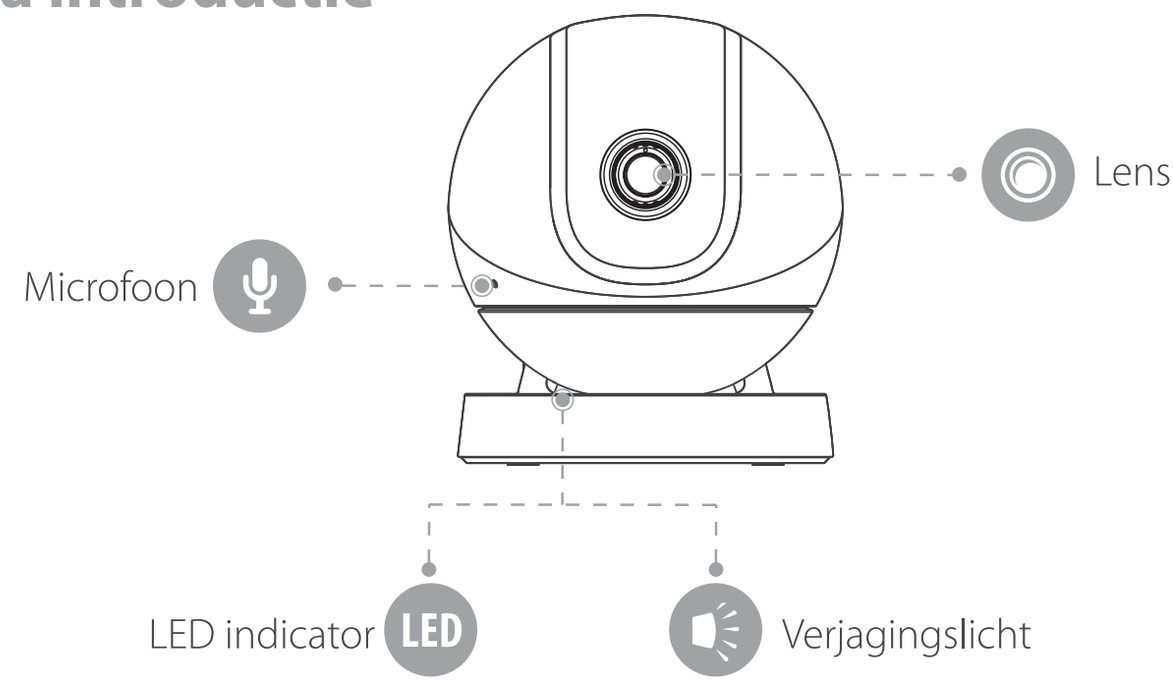

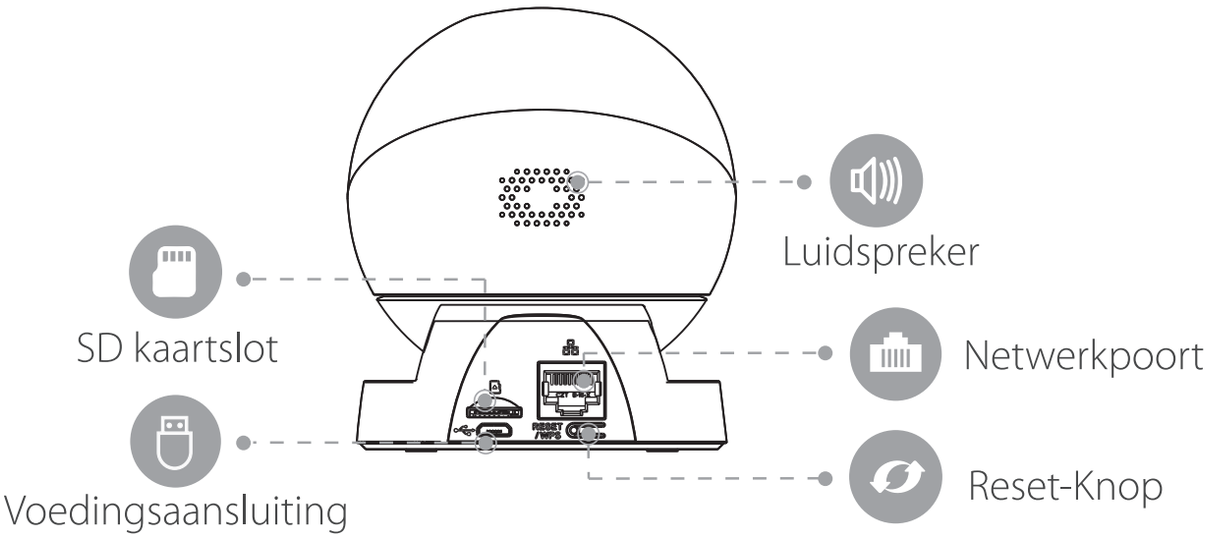

- Houd de resetknop 10 seconden ingedrukt om de camera te resetten.
- Dubbelklik op de resetknop om de hotspot van de camera in te schakelen.

Raadpleeg onderstaand tabel voor de betekenis van de LED kleur.

LED-Indicator Status	Status apparaat
Uit	• Uitgeschakeld/led brandt niet • Herstarten na reset
Constant rood	• Bezig met opstarten • Apparaat storing
Knippert rood	• Netwerkverbinding verbroken • Het is niet gelukt om de camera in te stellen
Knippert groen	Gereed om de camera in te stellen
Constant groen	Werkt correct
Knippert groen en rood	Firmware bijwerken
Knippert wit	Er is een alarm geactiveerd

De camera instellen

Stap 1 Scan de volgende QR-code of zoek naar 'Imou Life' in de app store om de app te downloaden en te installeren.

NL

Als u de app al gebruikt, zorg dan dat u de nieuwste versie gebruikt.

Tips

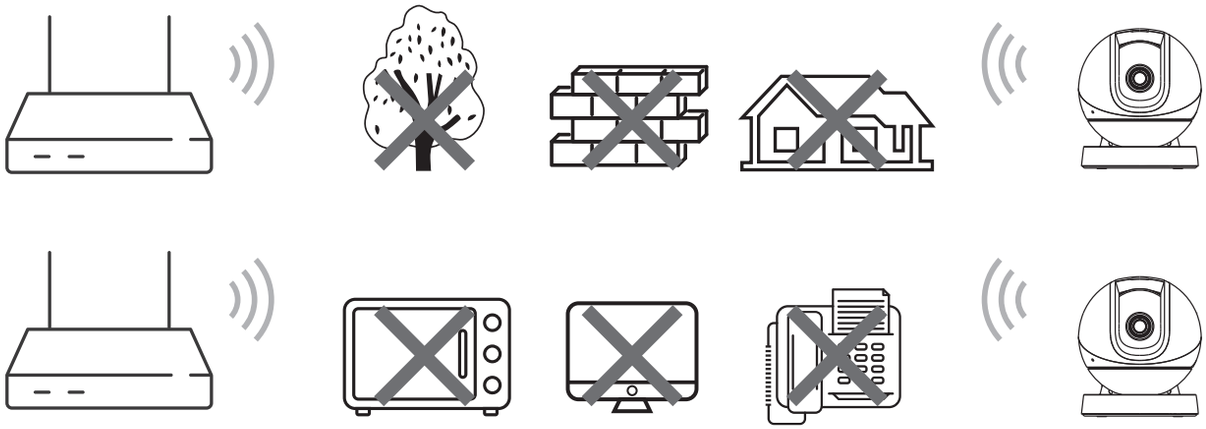

Obstakels en elektrische apparatuur kunnen de draadloze verbinding tussen uw camera en uw router verhinderen.

Stap 2 Start de app. Creëer een account als u een nieuwe gebruiker bent.

Stap 3 Gebruik de meegeleverde adapter oom de camera op stroom aan te sluiten.

Stap 4 Volg de meldingen op het scherm om de camera toe te voegen. Herhaal het toevoegproces als u meerdere camera's heeft.

NL

De camera installeren

Controleer dat het montagevlak sterk genoeg is om minstens drie keer het gewicht van de camera en de montagebeugel te dragen.

NL

Stap 1 Plak de montagestikker op de plaats waar u de camera wilt installeren.

Stap 2 Boor gaten op de aangegeven plaatsen op de stikker en gebruik de rawlplugs indien nodig.

Stap 3 Bevestig de montageplaat met de meegeleverde montageschroeven.

Stap 4 Draai de cameravoet op de montageplaat om hem te bevestigen.

Stap 5 Schakel de camera in en stel de hoek af.

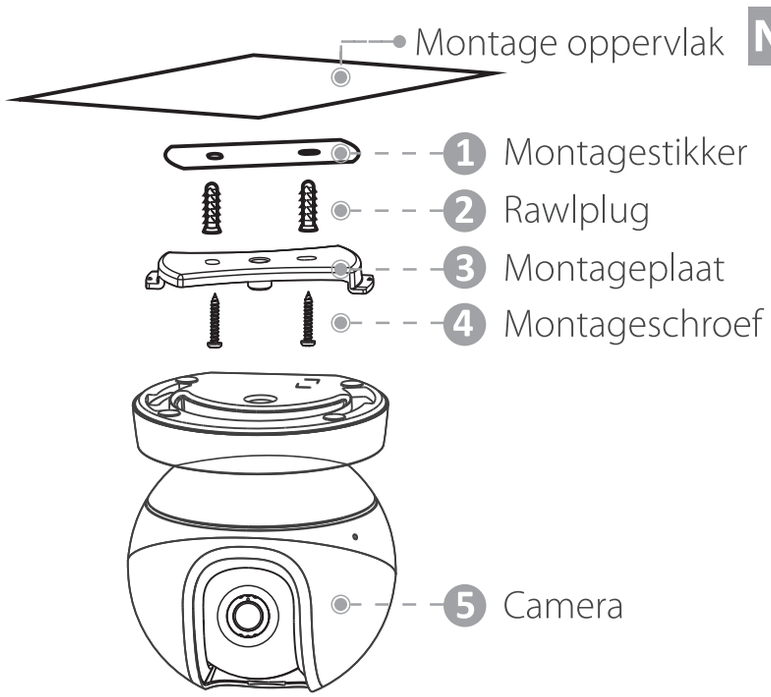

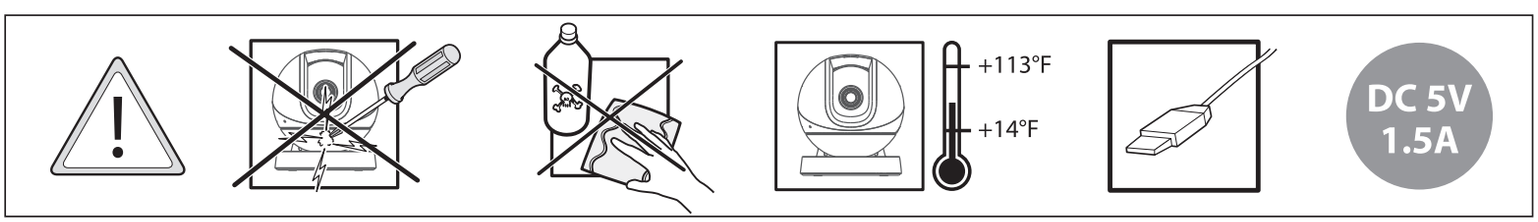

Storingsanalyse

NL

- **V: Hoe herstel ik de camera naar de fabrieksinstellingen?**

  Houd de resetknop 10 seconden ingedrukt tot de camera automatisch opnieuw opstart.

- **V: Niet gelukt om de camera te installeren?**
  - Zorg dat uw smartphone en de camera binnen het bereik van uw WiFi-router zijn.
  - Controleer of de LED-indicator lampje op de camera groen knippert voordat u met de installatie begint.
  - Reset de camera en stel hem opnieuw in.
  - Bepaalde routers bieden dual-band netwerk (2,4 GHz en 5 GHz-banden). Verbind uw telefoon en de camera enkel met de 2,4 GHz-band.

- **V: Hoe vind ik het standaard apparaatwachtwoord?**

  Het standaard apparaatwachtwoord is de safety code op het apparaatetiket.

- **V: Geen beeld of apparaat offline?**
  - Controleer de LED-indicator:
    - Constant groen: Controleer of de router verbonden is met het internet. Als het netwerk is aangesloten, start u de camera opnieuw op.
    - Knippert rood: Reset de camera en stel hem opnieuw in.
    - Constant rood: De camera is defect.
  - Zorg dat de camera correct is aangesloten op stroom met de meegeleverde adapter.
  - Herpositioneer de camera, router of beide om de signaalsterkte te verbeteren.

V: Hoe moet ik de camera verbinden met een ander wifi-netwerk?

- Als de camera online is, selecteert u **Apparaatdetails > Netwerkconfiguratie** om de wifi-verbinding via de app te wijzigen.
- Als de camera offline is, reset u de camera en stelt u de camera opnieuw in.

V: Beeld onduidelijk?

- Controleer of de cameralens schoon is. Zo niet, gebruikt u een droge doek met alcohol en veegt u het stof voorzichtig van de lens.
- Verwijder de vinyl laagje van de cameralens.

V: Geen geluid te horen bij opnames of liveweergave?

- Zorg dat **Audio-opname** is ingeschakeld in apparaatinstellingen.
- Zet het volume aan door op het luidsprekerpictogram te tikken tijdens liveweergave.

V: Persoon detectie werkt niet?

Zorg dat **Persoon detectie** en **Bewegingsdetectie** beide ingeschakeld zijn in apparaatinstellingen.

V: QR-code wordt niet gelezen door uw telefoon?

- Reinig de cameralens van uw telefoon.
- Activeer de zaklamp van uw telefoon indien het donker is.
- Houd uw telefoon niet te dicht bij de QR-code en speel langzaam met de afstand.

Voor meer vragen scant u de QR-code of gaat u naar:
www.imoulife.com/web/support/help

Enjoy Smart Life

PT

Câmara de segurança

Guia de Início Rápido

V1.0.0

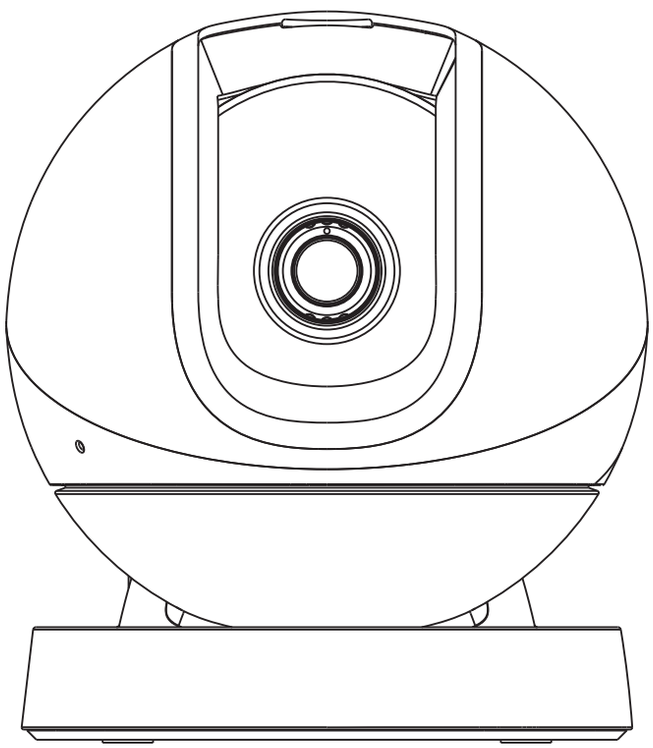

www.imoulife.com

Bem-vindo

Obrigado por escolher a IMOU.

Estamos empenhados em fornecer-lhe produtos Casa inteligente simples. Se tiver problemas em utilizar o produto, contacte a nossa equipa de assistência através de service.global@imoulife.com antes de devolver o seu produto.

Vamos começar.

PT

Conteúdo da embalagem

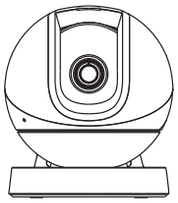

Câmara ×1

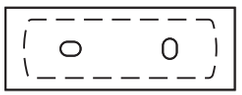

Modelo de montagem ×1

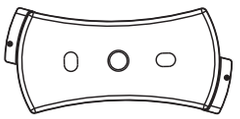

Placa de instalação ×1

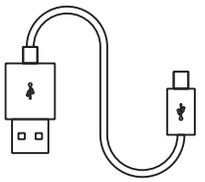

Cabo de alimentação ×1

PT

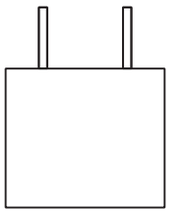

Adaptador de corrente ×1

Guia de início rápido ×1

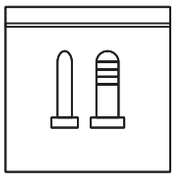

Conjunto de parafusos e buchas ×1

Introdução à câmara

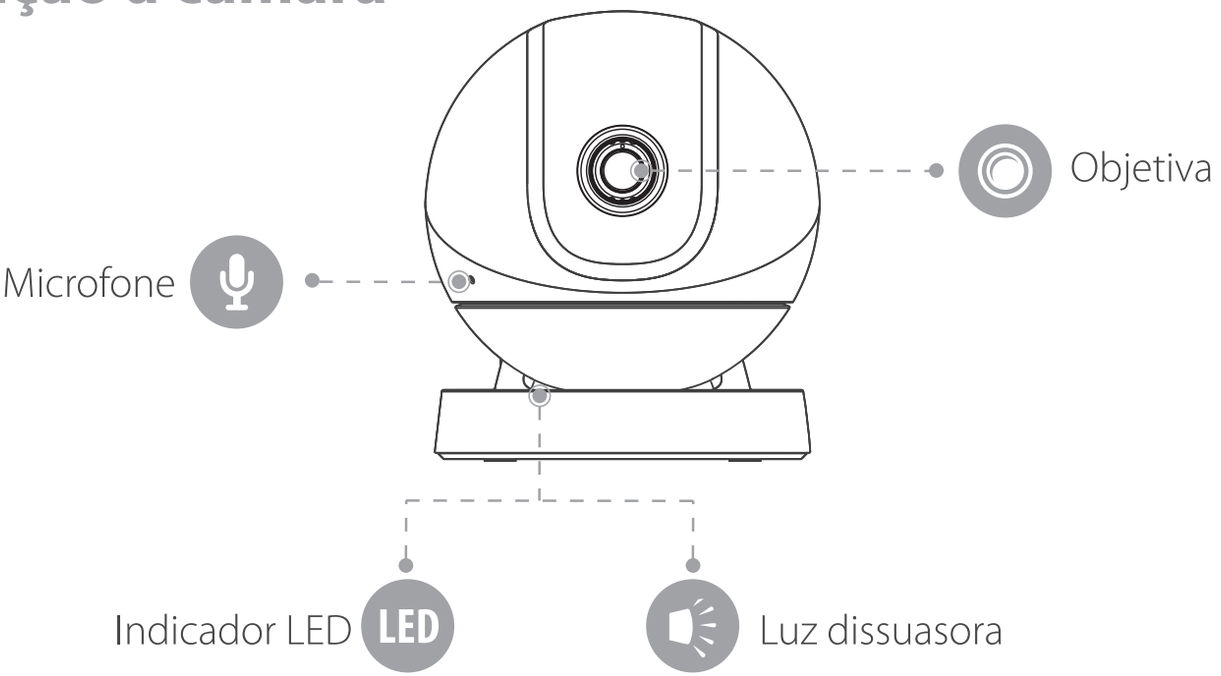

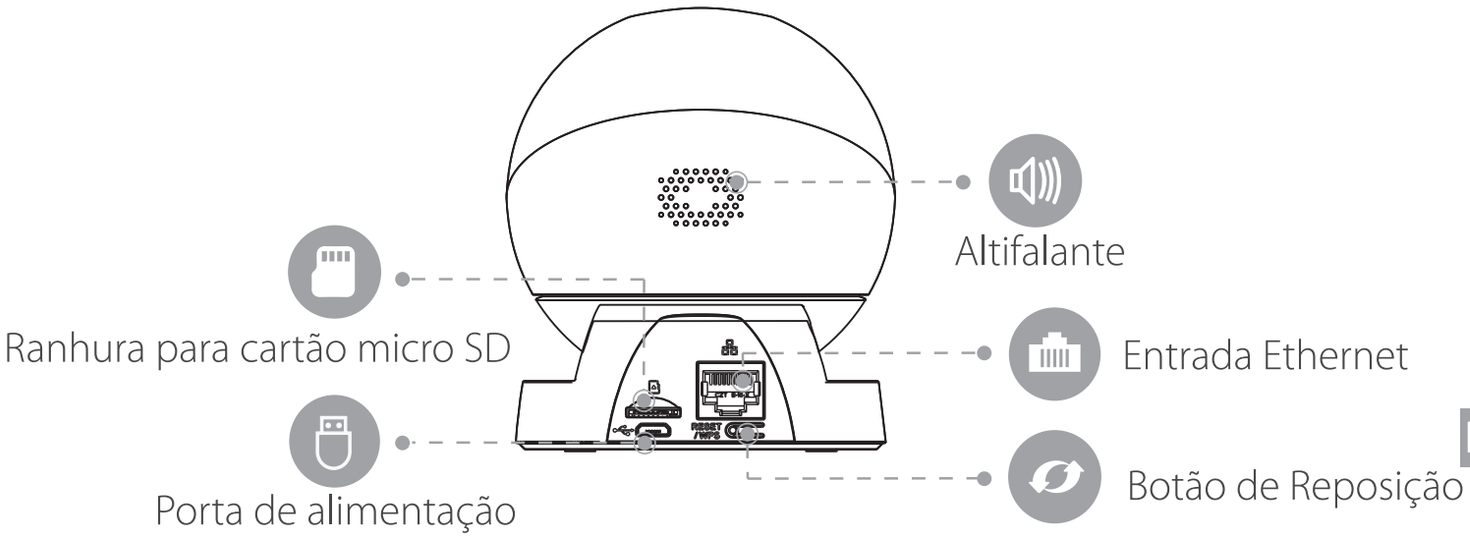

PT

- Premir continuamente durante 10 s o botão de reposição para repor a câmara.
- Prima duas vezes o botão de reiniciar para ativar o hotspot da câmara.

Consulte a tabela abaixo para ver os significados dos comportamentos do LED da câmara.

Estado do indicador LED	Estado do dispositivo
Desligado	• Desligar/LED desligado • Reiniciar depois da reposição
Vermelho fixo	• Arranque • Avaria do dispositivo
Vermelho intermitente	• Rede desligada • Impossível configurar a câmara
Verde intermitente	Pronto para configurar a câmara
Verde fixo	Operar corretamente
Verde e vermelho intermitente	A atualizar o firmware
Branco intermitente	Foi acionado um alarme

Configurar a câmara

Passo 1 Efetue a leitura do código QR seguinte ou procure por "Imou Life" na loja de aplicações para transferir e instalar a aplicação.

PT

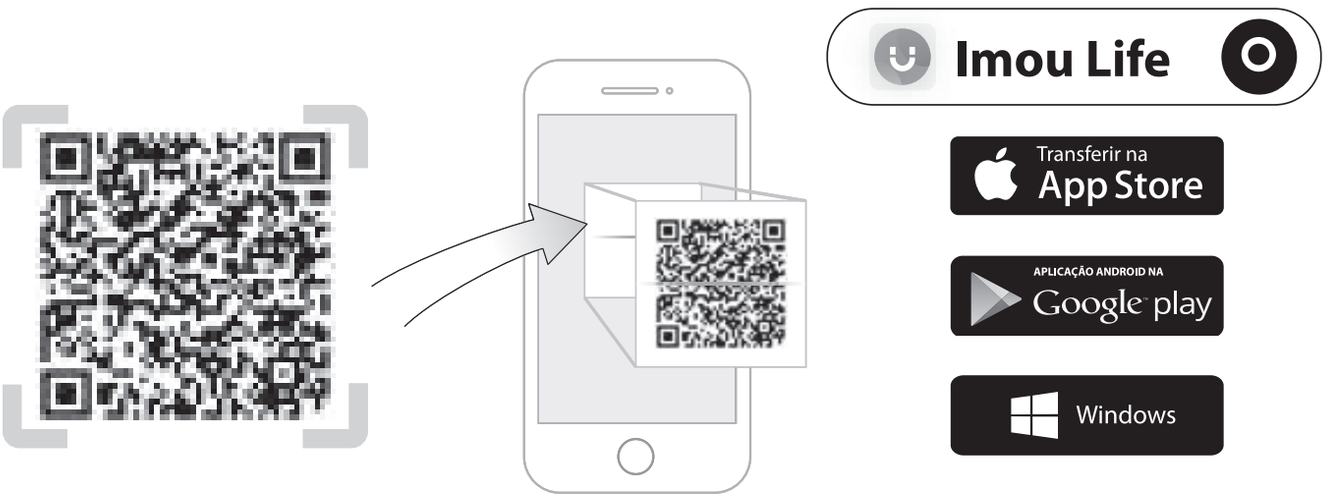

Se já utilizar a aplicação, certifique-se de que está a usar a versão mais recente.

Dicas

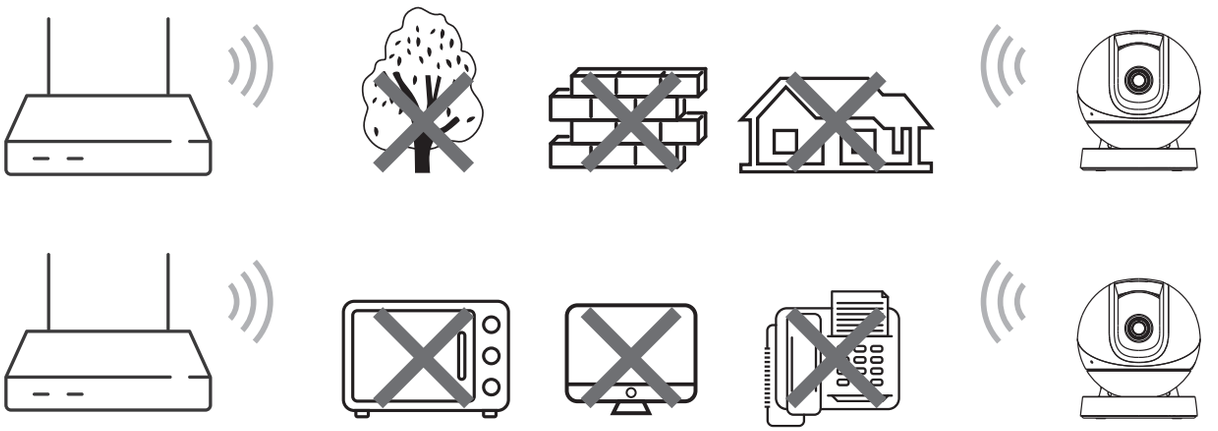

Para garantir o melhor desempenho sem fios, certifique-se de que não existem obstáculos e interferência eletromagnética entre a câmara e o router.

Passo 2 Inicie a aplicação. Em seguida, crie uma conta se for um novo utilizador.

Passo 3 Ligue a câmara à fonte de alimentação com o adaptador de corrente.

Passo 4 Siga as instruções no ecrã para adicionar a câmara. Repita o processo de adição se tiver várias câmaras.

PT

Instalar a câmara

Certifique-se de que a superfície de montagem é suficientemente forte para suportar, pelo menos, três vezes o peso da câmara e do suporte.

PT

Passo 1 Remova a proteção do modelo de montagem e cole-o na área de instalação pretendida.

Passo 2 Faça furos na superfície de montagem de acordo com as marcações do modelo de montagem e, em seguida, insira as buchas conforme necessário.

Passo 3 Fixe a placa de montagem à superfície de montagem com os parafusos de instalação incluídos.

Passo 4 Rode a base da câmara na placa de montagem para a fixar à superfície de montagem.

Passo 5 Ligue a câmara e, em seguida, ajuste o ângulo.

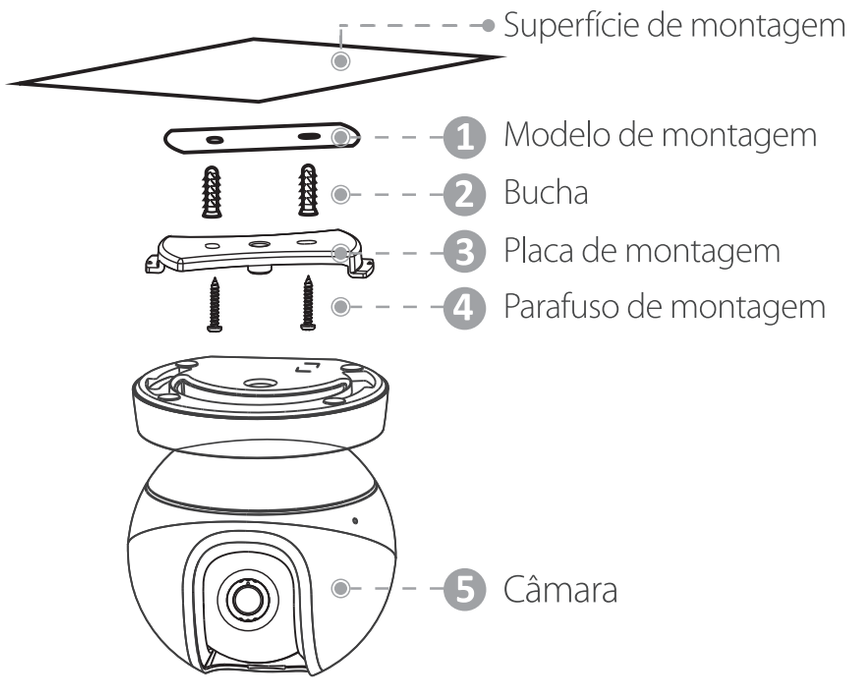

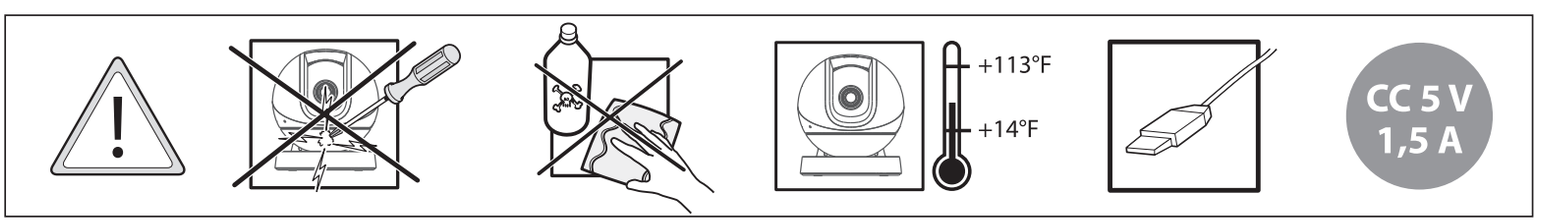

Resolução de problemas

- **P: Como restaurar as definições de fábrica da câmara?**

  Prima o botão de reposição durante 10 s até a câmara reiniciar automaticamente.

- **P: Não conseguiu configurar a câmara?**
  - Certifique-se de que o seu smartphone e a câmara se encontram dentro do alcance do router de Wi-Fi.
  - Certifique-se de que o indicador LED na câmara está verde intermitente antes da configuração.
  - Reponha os dados da câmara e, em seguida, volte a configurá-la.
  - Certos routers oferecem uma rede de banda dupla (bandas de 2,4 GHz e 5 GHz). Ligue o telemóvel e o dispositivo apenas à banda de 2,4 GHz.

- **P: Como localizar a palavra-passe predefinida do dispositivo?**

  A palavra-passe predefinida do dispositivo é o código de segurança no rótulo do dispositivo.

- **P: Sem vídeo ou o dispositivo está offline?**
  - Verifique o estado do indicador:
    - Verde fixo: Verifique se o router está ligado à Internet. Se a rede estiver ligada, reinicie a câmara.
    - Vermelho intermitente: Reponha os dados da câmara e, em seguida, volte a configurá-la.
    - Vermelho fixo: A câmara está avariada.
  - Certifique-se de que a câmara se encontra corretamente ligada à corrente com o adaptador de alimentação incluído.
  - Reposicione a câmara, o router ou ambos para melhorar a intensidade do sinal.

▶ P: Como ligar a câmara a outra rede Wi-Fi?

- Se a câmara estiver online, selecione **Detalhes do dispositivo > Configuração** da rede para mudar a ligação Wi-Fi na aplicação.
- Se a câmara estiver offline, reponha os dados da câmara e, em seguida, volte a configurá-la.

PT

▶ P: A imagem do vídeo não é nítida?

- Verifique se a objetiva da câmara não tem sujidade, pó ou teias de aranha. Se não tiver, use um pano seco humedecido com álcool e limpe suavemente qualquer pó na objetiva.
- Remova a película de vinil da objetiva da câmara.

▶ P: Nenhum áudio durante a comunicação bidirecional ou a visualização em direto?

- Certifique-se de que **Gravação de áudio** está ativada nas definições do dispositivo.
- Aumente o volume tocando no ícone de altifalante durante a visualização em direto.

▶ P: A deteção humana não funciona?

Certifique-se de que **Deteção humana** e **Deteção de movimento** estão ativadas nas definições do dispositivo.

▶ P: O seu telemóvel não lê o código QR?

- Limpe a objetiva da câmara do seu telemóvel.
- Ligue o flash do telemóvel se estiver num ambiente escuro.
- Não aproxime demasiado o telemóvel do código QR.

Para mais questões, efetue a leitura do código QR al lado ou visite: www.imoulife.com/web/support/help

Enjoy Smart Life

كاميرا أمان

AR

دليل البدء السريع

V1.0.0

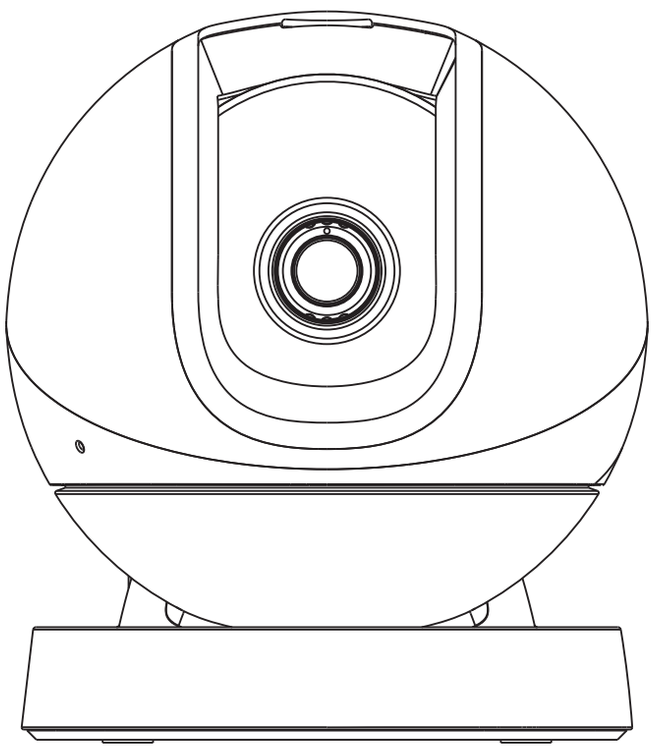

www.imoulife.com

مرحبًا

شكرًا لاختيارك IMOU .

نحن مكرسون لتوفير منتجات منزلية ذكية سهلة الاستخدام. إذا كانت تواجه مشاكل أثناء استخدام المنتج، يرجى التواصل مع فريق الخدمة على service.global@imoulife.com قبل إعادة المنتج.

فيما يلي كيفية بدء التشغيل.

AR

محتويات العبوة

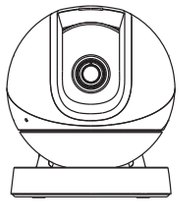

كاميرا

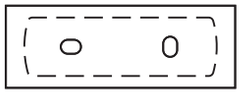

قالب تركيب

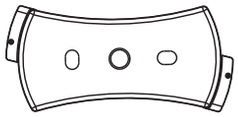

لوحة تركيب واحدة

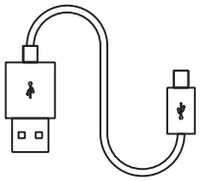

كابل الطاقة

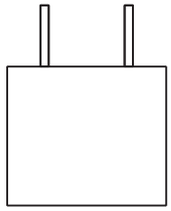

مهايئ طاقة

دليل البدء السريع

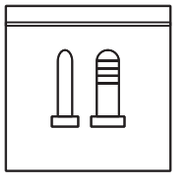

مجموعة براغي ومثبتات البراغي

AR

مقدمة عن الكاميرا

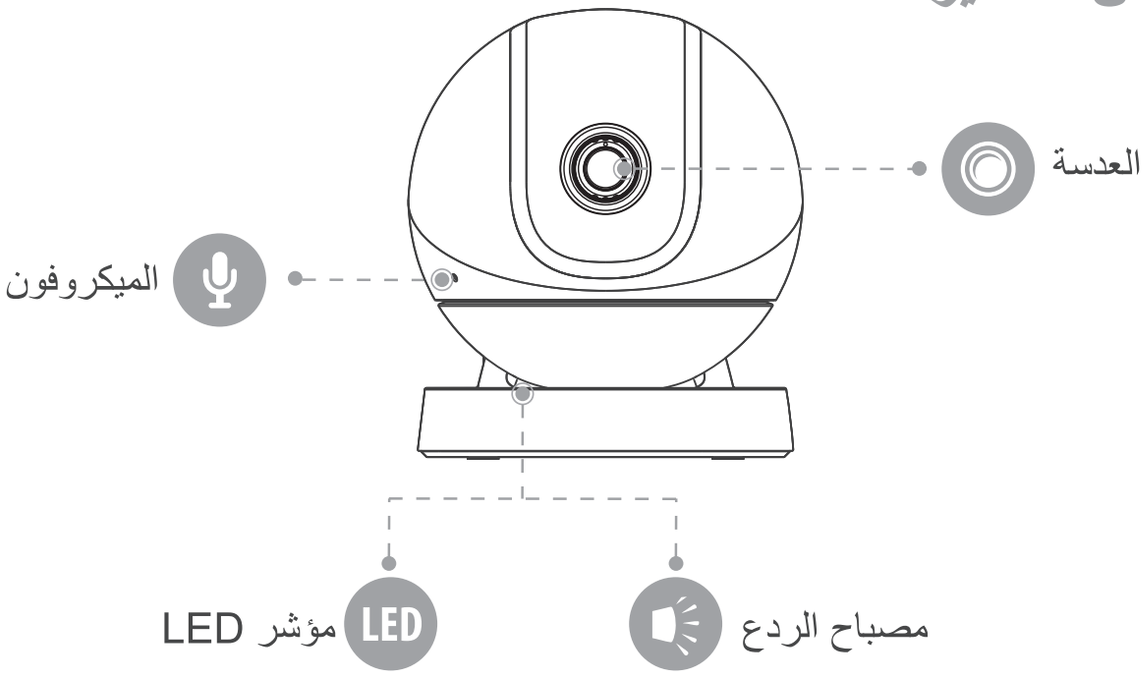

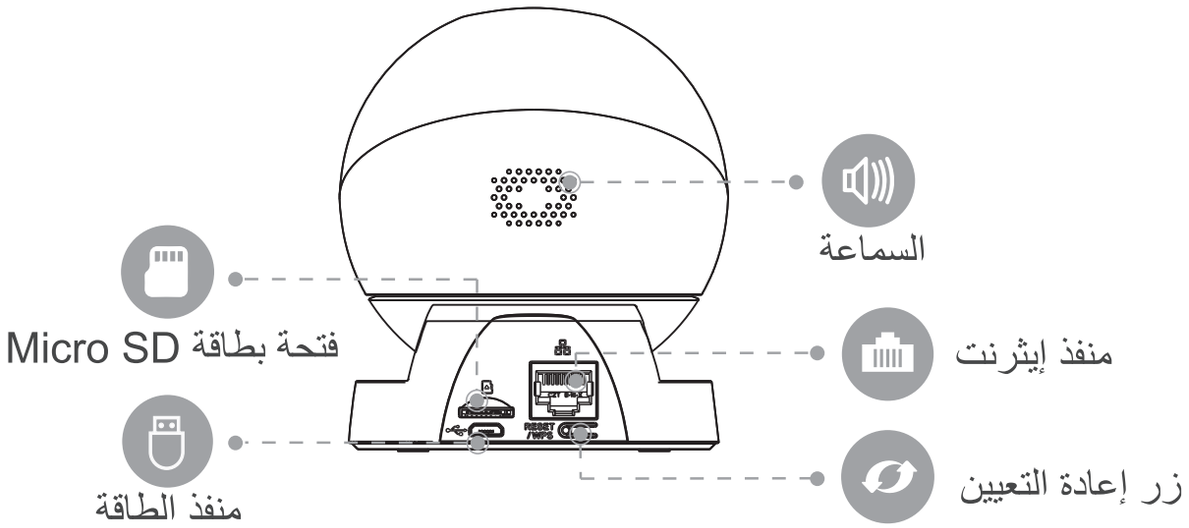

AR

- اضغط مع الاستمرار على زر إعادة الضبط لمدة 10 ثوانٍ لإعادة ضبط الكاميرا.
- اضغط مرتين على زر إعادة الضبط لتمكين نقطة اتصال الكاميرا.

انظر الجدول أدناه لمعرفة معاني سلوكيات مؤشر LED الخاص بالكاميرا.

حالة مؤشر LED	حالة الجهاز
إيقاف التشغيل	• إيقاف التشغيل/إيقاف تشغيل مؤشر LED • إعادة التشغيل بعد إعادة الضبط
أحمر ثابت	• تشغيل • عطل بالجهاز
وميض باللون الأحمر	• تم قطع اتصال الشبكة • فشل إعداد الكاميرا
وميض باللون الأخضر	جاهز لإعداد الكاميرا
أخضر ثابت	التشغيل بشكل صحيح
وميض باللون الأخضر والأحمر	تحديث البرنامج الثابت
وميض باللون الأبيض	تم إطلاق التنبيه

إعداد الكاميرا

الخطوة 1 امسح رمز الاستجابة السريعة التالي ضوئيًا أو ابحث عن " Imou Life " في متجر التطبيقات لتنزيل التطبيق وتثبيته.

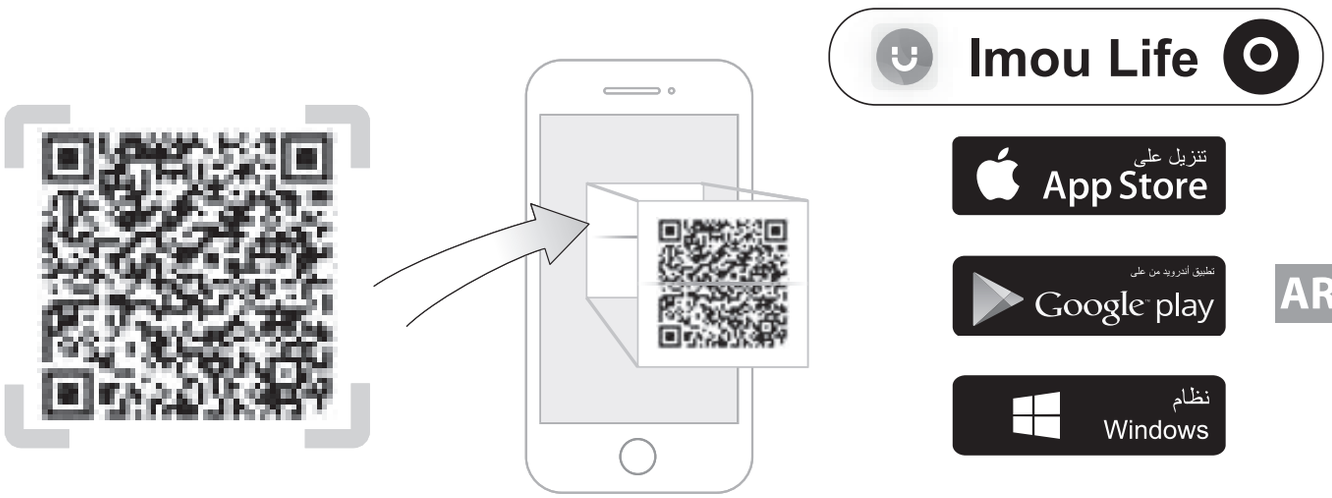

AR

إذا كنت تستخدم التطبيق بالفعل، فتأكد من أنك تستخدم أحدث إصدار.

نصائح

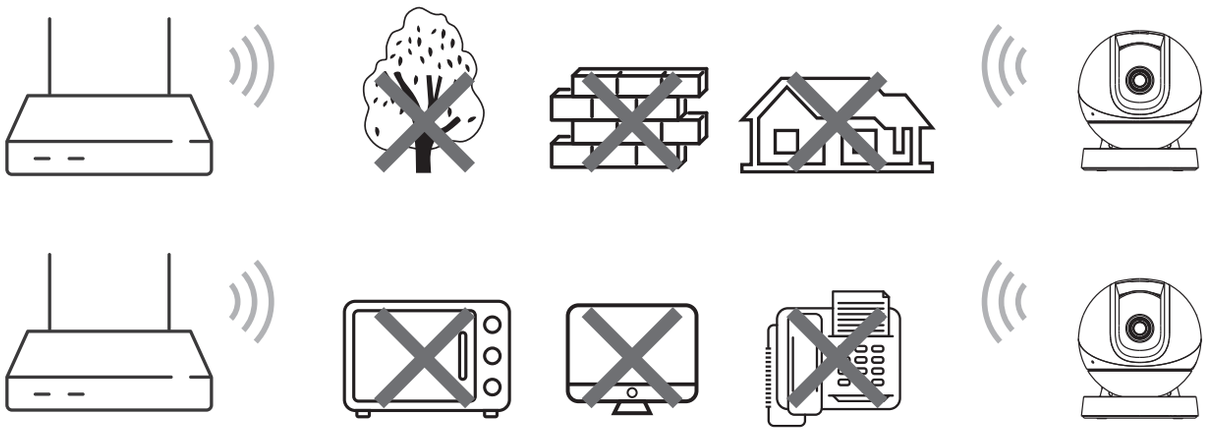

لضمان أفضل أداء لاسلكي ممكن، يُرجى التأكد من عدم وجود عوائق وتداخل كهرومغناطيسي بين الكاميرا وجهاز التوجيه.

الخطوة 2 قم بتشغيل التطبيق. ثم أنشئ حسابًا إذا كنت مستخدمًا جديدًا.

الخطوة 3 قم بتوصيل الكاميرا بمصدر الطاقة باستخدام مهايئ الطاقة.

الخطوة 4 اتبع المطالبات الموجودة على الشاشة لإضافة الكاميرا. كرر عملية الإضافة في حالة وجود عدة كاميرات.

AR

تركيب الكاميرا

تأكد من أن سطح التركيب قوي بما يكفي لحمل ما لا يقل عن ثلاثة أضعاف وزن الكاميرا والكتيفة.

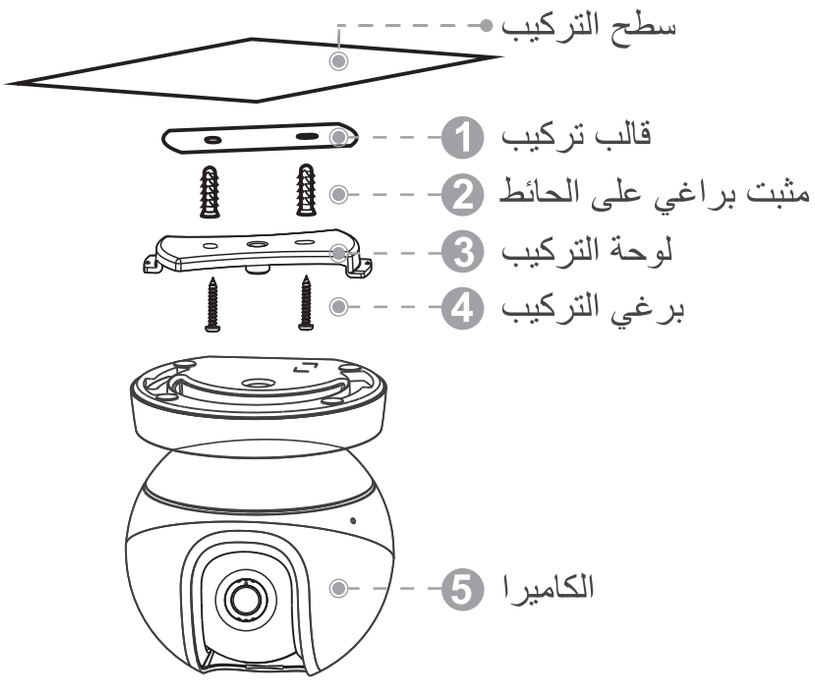

الخطوة 1 انزع قالب التركيب وألصقه في منطقة التركيب المطلوبة.

الخطوة 2 احفر ثقوبًا على سطح التركيب كعلامات لقالب التركيب ثم أدخل مثبتات البراغي على الحائط حسب الحاجة.

الخطوة 3 ثبّت لوحة التركيب على سطح التركيب باستخدام براغي التركيب المرفقة.

الخطوة 4 قم بلف قاعدة الكاميرا على لوحة التركيب لتثبيتها على سطح التركيب.

الخطوة 5 قم بتشغيل الكاميرا ثم اضبط زاويتها بشكل صحيح.

AR

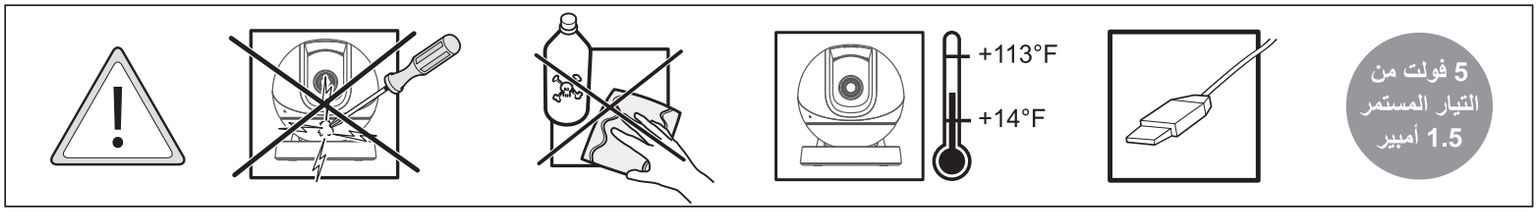

استكشاف الأعطال وإصلاحها

◄ س: كيف يمكن استعادة الكاميرا إلى إعدادات المصنع؟

اضغط على زر إعادة الضبط لمدة 10 ثوانٍ حتى تتم إعادة تشغيل الكاميرا تلقائيًا.

◄ س: هل يتعذر إعداد الكاميرا؟

- تأكد من وجود هاتفك الذكي والكاميرا في نطاق جهاز توجيه Wi-Fi.
- تأكد من وميض مؤشر LED الموجود على الكاميرا باللون الأخضر قبل بدء الإعداد.
- أعد ضبط الكاميرا، ثم قم بإعدادها مرة أخرى.
- توفر بعض أجهزة التوجيه شبكة ثنائية النطاق (نطاقا 2.4 جيجاهرتز و5 جيجاهرتز). قم بتوصيل الهاتف والجهاز بنطاق 2.4 جيجاهرتز فقط.

AR

◄ س: كيف يمكن العثور على كلمة المرور الافتراضية للجهاز؟

تُعد كلمة المرور الافتراضية للجهاز هي رمز الأمان الموجود على ملصق الجهاز.

◄ س: لا يوجد فيديو أو الجهاز غير متصل بالإنترنت؟

- تحقق من حالة المؤشر:
  - أخضر ثابت: تحقق مما إذا كان بإمكان جهاز التوجيه الاتصال بالإنترنت. إذا كانت الشبكة متصلة، فأعد تشغيل الكاميرا.
  - وميض باللون الأحمر: أعد ضبط الكاميرا، ثم قم بإعدادها مرة أخرى.
  - أحمر ثابت: هناك عيب بالكاميرا.
- تأكد من توصيل الكاميرا بمصدر الطاقة بشكل صحيح باستخدام مهايئ الطاقة المرفق.
- قم بتغيير موضع الكاميرا أو جهاز التوجيه أو كليهما لتحسين قوة الإشارة.

◄ س: كيف يمكن توصيل الكاميرا بشبكة Wi-Fi أخرى؟

- إذا كانت الكاميرا متصلة بالإنترنت، فحدد **تفاصيل الجهاز> تكوين الشبكة** لتغيير اتصال Wi-Fi في التطبيق.
- إذا كانت الكاميرا غير متصلة بالإنترنت، فأعد ضبط الكاميرا، ثم قم بإعداد الكاميرا مرة أخرى.

◄ س: هل صورة الفيديو غير واضحة؟

- تأكد أن عدسة الكاميرا نظيفة وخالية من الأوساخ أو التراب أو نسج العنكبوت. إذا لم تكن الكاميرا نظيفة، فاستخدم قطعة قماش جافة مبللة بالكحول وامسح أي أتربة على العدسة برفق.
- أزل طبقة الفينيل من عدسة الكاميرا.

AR

◄ س: لا يوجد صوت أثناء التحدث والاستماع أو العرض المباشر؟

- تأكد من تمكين **التسجيل الصوتي** في إعدادات الجهاز.
- قم بتشغيل مستوى الصوت من خلال النقر فوق أيقونة السماعة أثناء العرض المباشر.

◄ س: ألا تعمل خاصية الكشف عن الإنسان؟

تأكد من تمكين خاصتي **الكشف عن الإنسان** و **الكشف عن الحركة** في إعدادات الجهاز.

◄ س: هل تتعذر قراءة رمز الاستجابة السريعة بواسطة الهاتف؟

- قم بتنظيف عدسة كاميرا الهاتف.
- قم بتشغيل مصباح الهاتف إذا كنت في بيئة معتمة.
- لا تجعل هاتفك قريبًا للغاية من رمز الاستجابة السريعة.

لمزيد من الأسئلة، يُرجى مسح رمز الاستجابة السريعة الموجود على جانب العبوة أو زيارة: www.imoulife.com/web/support/help

Enjoy Smart Life

Available on the App Store

GET IT ON Google play

ISO 9001:2000

@imouglobal

service.global@imoulife.com

www.imoulife.com

Legal and Regulatory Information

Legal Considerations

Video surveillance can be regulated by laws that vary from country to country. Check the laws in your local region before using this product for surveillance purposes.

Disclaimer

Every care has been taken in the preparation of this document. Please inform your nearest Dahua office of any inaccuracies or omissions. Dahua Technology shall not be held responsible for any technical or typographical errors and reserves the right to make changes to the product and manuals without prior notice. Dahua Technology makes no warranty of any kind with regard to the material contained within this document, including, but not limited to, the implied warranties of merchantability and fitness for a particular purpose. Dahua Technology shall not be liable or responsible for incidental or consequential damages in connection with the furnishing, performance or use of this material. This product is only to be used for its intended purpose.

Intellectual Property Rights

Dahua Technology retains all intellectual property rights relating to technology embodied in the product described in this document.

Equipment Modifications

This equipment must be installed and used in strict accordance with the instructions given in the user documentation. This equipment contains no user-serviceable components. Unauthorized equipment changes or modifications will invalidate all applicable regulatory certifications and approvals.

Trademark Acknowledgments

Dahua, Dahua, HDCVI, imou are registered trademarks or trademark applications of Dahua Technology in various jurisdictions. All other company names and products are trademarks or registered trademarks of their respective companies.

Regulatory Information

European Directives Compliance

CE This product complies with the applicable CE marking directives and standards:

- Low Voltage (LVD) Directive 2014/35/EU.
- Electromagnetic Compatibility (EMC) Directive 2014/30/EU.

- Restrictions of Hazardous Substances (RoHS) Directive 2011/65/EU and its amending Directive (EU) 2015/863.

A copy of the original declaration of conformity may be obtained from Dahua Technology.

The most up to date copy of the signed EU Declaration of Conformity (DoC) can be downloaded from: www.dahuasecurity.com/support/notice/

CE-Electromagnetic Compatibility (EMC)

This digital equipment is compliant with Class B according to EN 55032.

CE-Safety

This product complies with IEC/EN/UL 60950-1 or IEC/EN/UL 62368-1, Safety of Information Technology Equipment.

Declaration of Conformity CE

(Only for the product has RF function)

Hereby, Dahua Technology declares that the radio equipment is compliant with Radio Equipment Directive (RED) 2014/53/EU. The full text of the EU declaration of conformity is available at the following internet address: www.dahuasecurity.com/support/notice/

USA Regulatory Compliance

FCC

This device complies with Part 15 of the FCC Rules. Operation is subject to the following two conditions:

(1) This device may not cause harmful interference.

(2) This device must accept any interference received, including interference that may cause undesired operation.

Attention that changes or modification not expressly approved by the party responsible for compliance could void the user's authority to operate the equipment.

Note: This product has been tested and found to comply with the limits for a Class B digital device, pursuant to Part 15 of the FCC Rules. These limits are designed to provide reasonable protection against harmful interference in a residential installation. This product generates, uses, and can radiate radio frequency energy and, if not installed and used in accordance with the instructions, may cause harmful interference to radio communications. However, there is no guarantee that interference will not occur in a particular installation. If this product does cause harmful interference to radio or television reception, which can be determined by turning the equipment off and on, the user is encouraged to try to correct the interference by one or more of the following measures:

- Reorient or relocate the receiving antenna.
- Increase the separation between the equipment and receiver.
- Connect the equipment into an outlet on a circuit different from that to which the receiver is connected.
- Consult the dealer or an experienced radio/TV technician for help.

FCC SDOC Statement can be downloaded from: https://us.dahuasecurity.com/support/notices/

RF exposure warning

(Only for the product has RF communication function)

This equipment must be installed and operated in accordance with provided instructions and the antenna(s) used for this transmitter must be installed to provide a separation distance of at least 20 cm from all persons and must not be co-located or operating in conjunction with any other antenna or transmitter. End-users and installers must be provided with antenna installation instructions and transmitter operating conditions for satisfying RF exposure compliance.

This equipment should be installed and operated with a minimum distance 20cm between the radiator and your body.

Canada Regulatory Compliance

ICES-003

This Class B digital apparatus complies with Canadian ICES-003.

Cet appareil numérique de la classe B est conforme à la norme NMB-003 du Canada.

This device complies with Industry Canada licence-exempt RSS standard(s). Operation is subject to the following two conditions:

(1) This device may not cause interference, and

(2) This device must accept any interference, including interference that may cause undesired operation of the device.

Le présent appareil est conforme aux CNR d'Industrie Canada applicables aux appareils radioexempts de licence. L'exploitation est autorisée aux deux conditions suivantes:

(1) l'appareil ne doit pas produire de brouillage, et

(2) l'utilisateur de l'appareil doit accepter tout brouillage radioélectrique subi, même si le brouillage est susceptible d'en compromettre le fonctionnement.

RF exposure warning

(Only for the product has RF communication function)

This equipment should be installed and operated with a minimum distance 20cm between the radiator and your body.

Cet équipement doit être installé et utilisé à une distance minimale de 20 cm entre le radiateur et votre corps.

Under Industry Canada regulations, this radio transmitter may only operate using an antenna of a type and maximum (or lesser) gain approved for the transmitter by Industry Canada. To reduce potential radio interference to other users, the antenna type and its gain should be so chosen that the equivalent isotropically radiated power (e.i.r.p.) is not more than that necessary for successful communication.

Conformément à la réglementation d'Industrie Canada, le présent émetteur radio peut fonctionner avec une antenne d'un type et d'un gain maximal (ou inférieur) approuvé pour l'émetteur par Industrie Canada. Dans le but de réduire les risques de brouillage radioélectrique à l'intention des autres utilisateurs, il faut choisir le type d'antenne et son gain de sorte que la puissance isotrope rayonnée équivalente (p.i.r.e.) ne dépasse pas l'intensité nécessaire à l'établissement d'une communication satisfaisante.

Japan Regulatory Compliance

VCCI

These products comply with the requirements of VCCI Class B Information Technology Equipment.

Batteries

Correct disposal of batteries in this product

This marking on the battery indicates that the batteries in this product should not be disposed of with other household waste at the end of their working life. Where marked, the chemical symbols Hg, Cd or Pb indicate that the battery contains mercury, cadmium or lead above the reference levels in Directive 2006/66/EC and its amending Directive 2013/56/EU. If batteries are not properly disposed of, these substances can cause harm to human health or the environment.

⚠CAUTION

Risk of explosion if battery is replaced by an incorrect type. Dispose of used batteries according to the instructions.

Safety

The product complies with IEC/EN/UL 60950-1, Information Technology Equipment – Safety – Part 1: General Requirements; or complies with IEC/EN/UL 62368-1, Audio/video, information and communication technology equipment – Part 1: Safety requirements.

If the power supply to the product is from external power adaptor without connecting to AC Mains, and the product is not shipped with power adaptor, customers are required to use the external power adaptor that must fulfill the requirements for Safety Extra Low Voltage (SELV) and Limited Power Source (LPS).

Waste Electrical and Electronic Equipment (WEEE) statements

Disposal and Recycling

When this product has reached the end of its useful life, dispose of it according to local laws and regulations. For information about your nearest designated collection point, contact your local authority responsible for waste disposal. In accordance with local legislation, penalties may be applicable for incorrect disposal of this waste.

This symbol means that the product shall not be disposed of together with household or commercial waste. Directive 2012/19/EU on waste electrical and electronic equipment (WEEE) is applicable in the European Union member states. To prevent potential harm to human health and the environment, the product must be disposed of in an approved and environmentally safe recycling process. For information about your nearest designated collection point, contact your local authority responsible for waste disposal. Businesses should contact the product supplier for information about how to dispose of this product correctly.

Privacy Protection Notice

As the device user or data controller, you might collect personal data of others such as face, fingerprints, car plate number, Email address, phone number, GPS and so on. You need to be in compliance with the local privacy protection laws and regulations to protect the legitimate rights and interests of other people by implementing measures, including but not limited to: providing clear and visible identification to inform data subject the existence of surveillance area and providing related contact.

About the Manual

- The manual is for reference only. If there is inconsistency between the manual and the actual product, the actual product shall prevail.
- We are not liable for any loss caused by the operations that do not comply with the manual.
- The manual would be updated according to the latest laws and regulations of related jurisdictions. For detailed information, refer to the paper manual, CD-ROM, QR code or our official website. If there is inconsistency between paper manual and the electronic version, the electronic version shall prevail.
- All the designs and software are subject to change without prior written notice. The product updates might cause some differences between the actual product and the manual. Please contact the customer service for the latest program and supplementary documentation.
- There still might be deviation in technical data, functions and operations description, or errors in print. If there is any doubt or dispute, we reserve the right of final explanation.
- Upgrade the reader software or try other mainstream reader software if the manual (in PDF format) cannot be opened.
- All trademarks, registered trademarks and the company names in the manual are the properties of their respective owners.
- Please visit our website, contact the supplier or customer service if there is any problem occurring when using the device.
- If there is any uncertainty or controversy, we reserve the right of final explanation.

Support

Should you require any technical assistance, please contact your Dahua distributor. If your questions cannot be answered immediately, your distributor will forward your queries through the appropriate channels to ensure a rapid response. If you are connected to the Internet, you can:

- Download user documentation and software updates.
- Search by product, category, or phrase.
- Report problems to Dahua support staff by logging in to your private support area.
- Chat with Dahua support staff.
- Visit Dahua Support at www.dahuasecurity.com/support.

Contact Information

ZHEJIANG DAHUA VISION TECHNOLOGY CO., LTD.
Address: No.1199, Bin'an Road, Binjiang District, Hangzhou, P.R. China
Postcode: 310053
Tel: +86-571-87688883
Fax: +86-571-87688815
Email: overseas@dahuatech.com
Website: www.dahuasecurity.com

English

Important Safeguards and Warnings

This Chapter describes the contents covering proper handling of the device, hazard prevention, and prevention of property damage. Read these contents carefully before using the device, comply with them when using, and keep it well for future reference.

Safety Instructions

The following categorized signal words with defined meaning might appear in the manual.

Signal Words	Meaning
DANGER	Indicates a high potential hazard which, if not avoided, will result in death or serious injury.
WARNING	Indicates a medium or low potential hazard which, if not avoided, could result in slight or moderate injury.
CAUTION	Indicates a potential risk which, if not avoided, could result in property damage, data loss, lower performance, or unpredictable result.
TIPS	Provides methods to help you solve a problem or save you time.
NOTE	Provides additional information as the emphasis and supplement to the text.

Safety Requirement

- Abide by local electrical safety standards to ensure that the voltage is stable and complies with the power supply requirement of the device.
- Transport, use, and store the device under the allowed humidity and temperature conditions. Refer to the corresponding technical specifications of device for specific working temperature and humidity.
- Do not place the device in a location exposed to dampness, dust, extreme hot or cold, strong electronic radiation, or unstable lighting condtions.
- Do not install the device in a place near the heat source, such as radiator, heater, furnace, or other heat generating device to avoid fire.
- Prevent liquid from flowing into the device to avoid damge to internal components.
- Install the device horizontally or install on the stable place to prevent it from falling.
- Install the device in a well-ventilated place, and do not block the ventilation of the device.

- Do not disassemble the device arbitrarily.
- Avoid heavy stress, violent vibration, and soaking during during transportation, storage, and installation. Complete package is necessary during the transportation.
- Use the factory package or the equivalent for transportation.

Battery

Low battery power affects the operation of the RTC, causing it to reset at every power-up. When the battery needs replacing, a log message will appear in the product's server report. For more information about the server report, see the product's setup pages or contact Dahua support.

WARNING

- Risk of explosion if the battery is incorrectly replaced.
- Replace only with an identical battery or a battery which is recommended by Dahua.
- Dispose of used batteries according to local regulations or the battery manufacturer's instructions.

Polski

Ważne środki ostrożności i ostrzeżenia

Niniejszy rozdział opisuje właściwe sposoby korzystania z urządzenia, sposoby zapobiegania zagrożeniom, a także sposoby zapobiegania uszkodzeniu mienia. Przed rozpoczęciem korzystania z urządzenia zapoznaj się dokładnie z tymi informacjami i zachowaj je na przyszłość do celów referencyjnych.

Instrukcje dot. bezpieczeństwa

W podręczniku mogą pojawić się następujące symbole. Ich znaczenie wyjaśnia poniższa tabela.

Symbol	Znaczenie
ZAGROŻENIE	Oznacza potencjalne zagrożenie wysokiego stopnia, którego nieuniknięcie może skutkować poważnymi urazami lub śmiercią.
OSTRZEŻENIE	Oznacza potencjalne zagrożenie średniego lub niskiego stopnia, którego nieuniknięcie może skutkować pomniejszymi lub średnimi urazami.
UWAGA	Oznacza potencjalne zagrożenie, którego nieuniknięcie może skutkować zniszczeniem mienia, utratą danych, spadkiem wydajności lub mieć inne nieprzewidziane skutki.
WSKAZÓWKI	Oznacza wskazówki pozwalające na rozwiązanie problemu lub oszczędność czasu.
UWAGA	Oznacza informacje uzupełniające tekst główny.

Wymogi dot. Bezpieczeństwa

- Przestrzegaj lokalnych standardów bezpieczeństwa elektrycznego celem upewnienia się, że źródło napięcia jest stabilne i zgodne z wymogami dotyczącymi zasilania urządzenia.
- Urządzenie należy transportować, używać i przechowywać w warunkach dopuszczalnych pod względem wilgotności i temperatury. Szczegółowe informacje na temat wilgotności i temperatury roboczej urządzenia można znaleźć w odpowiednich specyfikacjach technicznych urządzenia.
- Nie umieszczaj urządzenia w miejscach narażonych na wilgoć, kurz, ekstremalne temperatury, silne promieniowanie elektromagnetyczne lub niestabilne warunki oświetleniowe.
- Nie montuj urządzenia w pobliżu źródeł ciepła, takich jak kaloryfer, piecyk, piec lub inne urządzenia generujące ciepło, aby zapobiec pożarowi.
- Uniemożliwiaj zalanie urządzenia, aby uniknąć uszkodzenia jego wewnętrznych komponentów.
- Zainstaluj urządzenie w odpowiednim miejscu i upewnij się, że nie ulegnie przewróceniu.
- Zainstaluj urządzenie w miejscach o dobrej wentylacji i nie zakrywaj otworów wentylacyjnych urządzenia.
- Nie montuj urządzenia w miejscach narażonych na wibracje.
- Chroń urządzenie przed dużym obciążeniem i nadmiernymi siłami, stosując odpowiednie opakowanie podczas transportu, magazynowania lub montażu. Nie polecamy samodzielnie wymagania jakiejkolwiek specyfikacji opakowania.
- Do transportu urządzenia wybierz oryginalne lub innego odpowiedniego jakości opakowania producenta.

Akumulator

Nieprawidłowa wymiana akumulatora wiąże się z ryzykiem zapłonu i eksplozji. Wymieniaj akumulator na taki samego typu lub o parametrach zalecanych przez producenta urządzenia. Akumulator należy utylizować zgodnie z instrukcjami producenta akumulatora.

OSTRZEŻENIE

- W przypadku niewłaściwej wymiany akumulatora występuje zagrożenie wybuchem.
- Akumulator należy zastępować wyłącznie takim samym typem lub innym typem zalecanym przez firmę Dahua.
- Akumulatory należy utylizować zgodnie z lokalnymi regulacjami lub instrukcjami producenta akumulatora.

Dansk

Vigtige sikkerhedsanvisninger og advarsler

Kapitlet beskriver korrekt håndtering af produktet, undgåelse af risici og undgåelse af skader på ejendom. Læs kapitlet omhyggeligt, før du bruger produktet, overhold alle anvisninger og advarsler under brugen, og gem kapitlet til senere brug.

Sikkerhedsanvisninger

Følgende signalord med beskrivelse kan forekomme i vejledningen.

Signalord	Beskrivelse

Signalord	Beskrivelse
FARE	Angiver høj risiko, som, hvis den ikke undgås, kan medføre død eller alvorlig personskade.
ADVARSEL	Angiver middel eller lav risiko, som, hvis den ikke undgås, kan medføre lettere til moderat personskade.
FORSIGTIG	Angiver mulig risiko, som hvis den ikke undgås, kan resultere i skade på ejendom, tab af data, reduceret ydelse eller uforudsigelige resultater.
TIPS	Indeholder forslag, som hjælper dig med at løse et problem eller sparer tid.
BEMÆRK	Indeholder yderligere oplysninger, som understreger og supplerer teksten.

Sikkerhedskrav

- Følg lokale standarderfor elsikkerhed for at sikre, at spændingen er stabil og i overensstemmelse med produktets krav til strømforsyning.
- Transportér, brug og opbevar produktet i henhold til de tilladte klimatiske forhold (temperatur og luftfugtighed). Se produktets tekniske specifikationer for specifik temperatur og luftfugtighed ved drift.
- Placér ikke produktet et sted med fugt, støv, stærk varme eller kulde, stærk elektronisk udstråling eller ustabile lysforhold.
- Installér ikke produktet i nærheden af en varmekilde, såsom en radiator, et varmeapparat, et centralfyr eller andre varmeafgivende enheder, for at undgå ildebrand.
- Undgå, at væske løber ind i produktet og dermed forårsager skade på de indvendige komponenter.
- Installér produktet vandret, eller installér det et stabilt sted for at undgå, at det falder ned.
- Installér produktet et sted med god udluftning, og blokér ikke produktets ventilationsåbninger.
- Adskil ikke produktet.
- Undgå stærkt tryk, kraftige vibrationer og gennemblødning under transport, opbevaring og installation. Produktet skal være fuldt emballeret under transport.
- Brug fabriksemballagen eller tilsvarende til transporten.

Batteri

Lav batterispænding påvirker driften af realtidsuret og får uret til at nulstille, hver gang produktet tændes. Der vises en logbesked i produktets serverrapport, når batteriet skal udskiftes. Se konfigurationssiderne til produktet, eller kontakt Dahuas supportteam for at få flere oplysninger om serverrapporten.

ADVARSEL

- Der er risiko for eksplosion, hvis batteriet udskiftes forkert.
- Udskift kun med et tilsvarende batteri eller et batteri, der anbefales af Dahua.
- Bortskaf brugte batterier i overensstemmelse med lokale bestemmelser eller batteriproducentens anvisninger.

Suomi

Tärkeitä varotoimenpiteitä ja varoituksia

Tässä luvussa kuvataan laitteen asianmukainen käsittely, vaarojen torjunta ja omaisuusvahinkojen estäminen. Lue tämä sisältö huolellisesti ennen laitteen käyttämistä ja noudata näitä ohjeita, kun käytät laitetta. Säilytä ohjeet tulevia tarpeita varten.

Turvallisuusohje

Seuraavat luokitellut huomiosanat kuvatulla merkityksellä saattavat esiintyä oppaassa.

Huomiosanat	Merkitys
VAARA	Ilmaisee suuren potentiaalisen vaaran, joka johtaa kuolemaan tai vakavaan loukkaantumiseen, jos sitä ei vältetä.
VAROITUS	Ilmaisee keskisuuren tai pienen potentiaalisen vaaran, joka saattaa johtaa lievään tai kohtalaiseen loukkaantumiseen, jos sitä ei vältetä.
HUOMIO	Ilmaisee mahdollisen vaarallisen tilanteen, joka saattaa johtaa omaisuusvahinkoon, tietojen menetykseen, suoritustehon heikkenemiseen tai odottamattomiin tuloksiin, jos sitä ei vältetä.
VINKIT	Tarjoavat apua ongelmien ratkaisemiseen tai säästävät aikaa.
HUOMAUTUS	Tarjoaa lisätietoa, joka korostaa tai täydentää tekstiä.

Turvallisuusvaatimus

- Noudata paikallisia sähköturvallisuusstandardeja varmistaaksesi, että jännite on vakaa ja vastaa laitteen virtalähteelle asetettuja vaatimuksia.
- Kuljeta, käytä ja säilytä laitetta sallituissa kosteus- ja lämpötilaolosuhteissa. Katso laitteen erityinen käyttölämpötila ja -kosteus laitteen vastaavista teknisistätiedoista.
- Älä sijoita laitetta paikkaan, jossa se altistuu kosteudelle, pölylle, erittäin korkeille tai kylmille lämpötiloille, voimakkaalle sähkösäteilylle tai epävakaille valaistusolosuhteille.
- Älä asenna laitetta lähellä lämmönlähdettä, kuten lämmityslaite, lämmitin, uuni tai muuta lämpöä tuottavaa laitetta, tulipalon ehkäisemiseksi.
- Vältä nesteiden tunkeutumista laitteen sisälle sisäisten komponenttien vaurioitumisen estämiseksi.
- Asenna laite vaakasuoraan tai asenna se vakaalle paikalle laitteen kaatumisen estämiseksi.
- Aseta laite hyvän ilmanvaihdon omaavaan paikkaan eikä peitä laitteen tuuletusaukkoja.
- Älä pura laitetta mielivaltaisesti.
- Vältä nesteen roiskuminen, voimakasta iskuja ja kosteutta kuljetuksen, säilytyksen ja asennuksen aikana. Kuljetus vaatii täydellisen pakkaamisen.
- Käytä tehtaan pakkausta tai vastaavaa kuljetuksen aikana.

Paristo

Alhainen pariston varaustaso vaikuttaa tosiaikakellon (RTC:n) toimintaan nollaten sen jokaisella käynnistyskerralla. Lokiviesti ilmestyy tuotteen palvelinraporttiin, kun paristo on vaihdettava. Lisätietoa palvelinraportista saat tuotteen

asetussivuilta tai ottamalla yhteyttä Dahuan tukeen.

VAROITUS

- Räjähdysvaara, jos paristo asetetaan väärin paikalleen.
- Vaihda vain samanlaiseen paristoon tai Dahuan suosittelemaan paristoon.
- Hävitä käytetyt paristot ja akut paikallisten määräysten tai valmistajan ohjeiden mukaisesti.

Magyar

Fontos óvintézkedések és figyelmeztetések

A jelen Fejezet leírja az Eszköz megfelelő kezelését, a veszélyek megelőzését és a vagyoni károk megelőzését. Az Eszköz használata előtt olvassa el figyelmesen, a használata során tartsa be, és őrizze meg jól jövőbeni hivatkozás céljára.

Biztonsági utasítások

Az Útmutatóban az alábbi meghatározott jelentéssel bíró kategorizált figyelmeztetések jelenhetnek meg.

Figyelmeztetés	Jelentés
VESZÉLY	Nagy potenciális veszélyt jelez, amely, ha nem kerüli el, halált vagy súlyos sérülést okoz.
FIGYELEM	Közepes vagy kis potenciális veszélyt jelez, amely, ha nem kerüli el, enyhe vagy mérsékelt sérülést okozhat.
VIGYÁZAT	Olyan potenciális kockázatot jelez, amely, ha nem kerüli el, vagyoni kárt, adatvesztést, alacsonyabb teljesítményt vagy kiszámíthatatlan eredményt okozhat.
TIPPEK	Olyan módszereket biztosít, amelyek segítenek megoldani a problémáját vagy időt takarítanak meg.
MEGJEGYZÉSEK	További információkat biztosít a szöveg kiemelésével és kiegészítésével.

Biztonsági követelmények

- Tartsa be a helyi elektromos biztonsági szabványokat annak biztosítása érdekében, hogy a feszültség stabil és az eszköz áramellátási követelményének megfelelő legyen.
- Az eszközt a megengedett páratartalom és hőmérséklet viszonyok között szállítsa, használja, és tárolja. A konkrét üzemi hőmérsékletet és páratartalmat megtalálja az eszköz műszaki leírásában.
- Ne tegye az eszközt olyan helyre, ahol nedvességnek, pornak, rendkívüli melegnek vagy hidegnek, erős elektronikus sugárzásnak, vagy instabil fényviszonyoknak van kitéve.
- A tűz elkerülése érdekében ne telepítse az eszközt hőforrás, mint például radiátor, hősugárzó, kemence, vagy más hőtermelő eszköz közelében lévő helyre.
- A belső alkatrészek károsodásának elkerülése érdekében akadályozza meg, hogy folyadék folyjon az eszközbe.
- A leesésének megakadályozása érdekében az eszközt vízszintesen telepítse, vagy stabil helyre telepítse.
- Az eszközt jól szellőző helyre telepítse, és ne blokkolja az eszköz szellőzését.
- Önkényesen ne szerelje szét az eszközt.
- A szállítás, tárolás és telepítés során kerülje a nagy igénybevételt, erős rezgést, és az eláztatást. A szállítás során a teljes csomagolásra szükség van.
- A szállításhoz gyári csomagolást vagy azzal egyenértékűt használjon.

Elem

Az alacsony elem töltöttségi szint hatással van az RTC működésére, minden bekapcsoláskor alaphelyzetbe áll. Amikor az elemet cserélni kell, egy napló üzenet jelenik meg a termék szerver jelentésében. A szerver jelentéseiről további információkat talál a termék beállítási oldalain, vagy forduljon a Dahua támogatáshoz.

FIGYELEM

- Robbanásveszély, ha az elemet nem megfelelőre cseréli.
- Csak ugyanolyan elemre vagy a Dahua által ajánlott elemre cserélje.
- A használt elemet a helyi előírások vagy az elemgyártó utasításai szerint ártalmatlanítsa.

Български

Важни предпазни мерки и предупреждения

Тази глава описва инструкциите за правилна експлоатация на устройството, за предотвратяване на опасностите и материалните щети. Прочетете внимателно тези инструкции, преди да използвате устройството, спазвайте ги при използването на устройството, и ги запазете за бъдещи справки.

Инструкции за безопасност

Ръководството съдържа следните определени сигнални думи.

Сигналнидуми	Значение
ОПАСНОСТ	Показва висока потенциална опасност, която, ако не бъде избегната, ще доведе до смърт или сериозно нараняване.
ПРЕДУПРЕЖДЕНИЕ	Показва средна или ниска потенциална опасност, която, ако не бъде избегната, може да доведе до леки или умерени наранявания.
ВНИМАНИЕ	Посочва потенциален риск, който, ако не бъде избегнат, може да доведе до материални щети, загуба на данни, по-ниска производителност или непредсказуем резултат.
СЪВЕТИ	Обозначава начини, които да ви помогнат да разрешите проблем или да спестите време.
ЗАБЕЛЕЖКА	Предоставя допълнителна информация като акцент и допълнение към основния текст.

Изисквания за безопасност

- Спазвайте местните стандарти за електрическа безопасност, за да осигурите стабилно напрежение, отговарящо на изискването за захранване на устройството.
- Транспортирайте, използвайте и съхранявайте устройството при указаните условия на влажност и температура. Направете справка в съответните технически спецификации на устройството за конкретната работна температура и влажност.
- Не поставяйте устройството на място, изложено на влага, прах, много висока или ниска температура, със силно електронно излъчване или на място с променливо осветление.
- Не поставяйте устройството близо до източник на топлина, като радиатор, нагревател, пещ или друго устройство за генериране на топлина, за да избегнете пожар.
- Не допускайте в устройството да попадне течност, за да не се повредят вътрешните компоненти.
- Монтирайте устройството хоризонтално или го поставете на стабилно място, за да не падне.
- Монтирайте устройството на добре проветриво място и не блокирайте вентилацията на устройството.
- Не разглобявайте устройството произволно.
- Избягвайте силно натоварване, вибрации и намокряне по време на транспортиране, съхранение и монтаж. При транспортиране следва да се опакова напълно.
- Използвайте за транспортиране фабричната опаковка или подобна.

Батерия

Ниската мощност на батерията влияе на работата на часовника в реално време (RTC), което води до нулиране при всяко включване. Когато батерията трябва да бъде сменена, в отчета на сървъра на продукта ще се покаже съобщение. За повече информация относно отчета на сървъра вижте страниците за настройка на продукта или се свържете с екипа на Dahua.

ПРЕДУПРЕЖДЕНИЕ

- Ако батерията е неправилно подменена, има риск от експлозия.
- Сменяйте само със същата или батерия, препоръчана от Dahua.
- Изхвърляйте използваните батерии в съответствие с местните разпоредби или инструкциите на производителя на батерията.

Românesc

Masuri de siguranta si Atentionari

Acest capitol descrie indicatiile de utilizare corecta a Dispozitivului , prevenirea pericolului si prevenirea distrugerii proprietatii.Cititi aceste randuri inaintea folosirii Dispozitivului

Instructiuni de siguranta

Urmatoarele semne categorizate pot aparea in Ghid.

Signal Words	Meaning
PERICOL	Indică un risc potențial ridicat care, dacă nu este evitat, va duce la deces sau vătămări grave.

Signal Words	Meaning
AVERTIZARE	Indică un pericol potențial mediu sau scăzut care, dacă nu este evitat, poate duce la răni ușoare sau moderate.
ATENTIE	Indică un risc potențial care, dacă nu este evitat, ar putea duce la daune materiale, pierderi de date, performanțe mai scăzute sau rezultate imprevizibile.
SFATURI	Oferă metode care să vă ajute să rezolvați o problemă sau să economisiți timp.
NOTA	Oferă informații suplimentare ca accent și supliment la text.

Cerinte de siguranta

- Respectati standardele locale de siguranta electrica pentru a va asigura ca tensiunea este stabila si respunde cerintelor de alimentare ale dispozitivului.
- Transportati, utilizati si depozitati dispozitivul sub conditiile de umiditate si temperatura admise. Consultati specificatiile tehnice ale dispozitivului ale respectivului pentru temperatura si umiditatea relativa de lucru.
- Nu asezati dispozitivul intr-o locuri expuse la umezeala, praf, temperaturi de caldura sau rece, de radiatii electronice puternice sau de conditii de iluminare instabila.
- Nu montati dispozitivul intr-un loc in apropiere sursei de caldura, cum ar fi radiatorul, radiatorul, cuptorul sau alt dispozitiv generator de caldura, pentru a evita incendiul.
- Prevenind curgerea lichidelor in dispozitiv pentru a evita deteriorarea componentelor interne.
- Instalati dispozitivul in pozitie orizontala sau montati-l pe un loc stabil pentru a preveni rasturnarea acestuia.
- Instalati dispozitivul intr-un loc bine ventilat si nu blocati ventilarea aparatului.
- Nu dezasamblati dispozitivul cu.
- Evitati striviri puternice, vibratii puternice si umezirea in timpul transportului, depozitarii si instalarii. Este necesar un pachet complet in timpul transportului.
- Utilizati ambalajul de fabrica sau echivalent in timpul transportului.

Bateriile

Puterea redusă a bateriei afectează funcționarea RTC, determinând resetarea la fiecare pomire. Când bateria are nevoie de înlocuire, în raportul serverului produsului va apărea un mesaj de jurnal. Pentru mai multe informații despre raportul serverului, consultați paginile de configurare ale produsului sau contactați asistența Dahua.

AVERTIZARE

- Risc de explozie dacă bateria este înlocuită incorect.
- Înlocuiți numai cu o baterie identică sau cu o baterie recomandată de Dahua.
- Aruncați bateriile uzate în conformitate cu reglementările locale sau cu instrucțiunile producătorului bateriei.

Čeština

Důležitá bezpečnostní opatření a varování

Tato kapitola popisuje obsah vztahující se na správnou manipulaci se zařízením, prevenci nebezpečí a prevenci škod na majetku. Pečlivě si tyto informace pročtěte před použitím zařízení, během používání zařízení je dodržujte a uschovejte je pro budoucí použití.

Bezpečnostní pokyny

Tato příručka může obsahovat následující kategorie signálních slov.

Signální slova	Význam
NEBEZPEČÍ	Označuje možnost závažného nebezpečí, které, pokud by mu nebylo zamezeno, může mít za následek smrt nebo vážné zranění.
VAROVÁNÍ	Označuje možnost středně nebo málo závažného nebezpečí, které, pokud by mu nebylo zamezeno, může mít za následek lehké nebo nepříliš závažné zranění.
UPOZORNĚNÍ	Označuje možné riziko, které, pokud by mu nebylo zamezeno, může mít za následek škodu na majetku, ztrátu dat, snížení výkonu nebo neočekávaný výsledek.
TIPY	Uvádí metody, které vám pomohou vyřešit problém nebo vám ušetří čas.
POZNÁMKA	Poskytuje dodatečné informace formou důrazu a doplnění textu.

Bezpečnostní požadavek

- Dodržujte místní normy pro elektrickou bezpečnost pro ustálené napětí a splňují požadavky na napájení zařízení.
- Zařízení přepravujte, používejte a skladujte při přípustné vlhkosti a teplotě. Konkrétní provozní teplotu a vlhkost naleznete v příslušných technických specifikacích zařízení.
- Nenainstalujte zařízení tam, kde bude vystaveno vlhkosti, prachu, extrémním teplotám, nízké úrovni, silnému elektromagnetickému záření nebo nestabilním světelným podmínkám.
- Nainstalujte zařízení v dostatečné vzdálenosti tak, aby se nedalo ušťouchnout, kolem nebo pod zařízení umístěné tak, aby nedošlo k pádu.
- Zařízení nainstalujte vodorovně nebo je nainstalujte na stabilním místě, aby bylo zabráněno jeho pádu.
- Zařízení nainstalujte na místě dobře větraném místě a neblokujte ventilační zařízení.
- Zařízení svévolně nedemontujte.
- Zařízení by neměl být vystaven nadměrnému tlaku, prudkým vibracím a namáčení při přepravě, skladování a montáži. Pro přepravu je nezbytný úplný balení.
- Přepravě použijte balení s výrobky nebo ekvivalentní balení.

Baterie

Nízké nabití baterie ovlivňuje fungování hodin ve skutečném čase a způsobuje, že se při každém spuštění resetuje. V případě, že je třeba baterii vyměnit, se v serverové zprávě produktu zobrazí zpráva protokolu. Další informace o serverové zprávě naleznete na stránkách o nastavení produktu, případně kontaktujte podporu společnosti Dahua.

VAROVÁNÍ

- Nebezpečí výbuchu v případě nesprávné výměny baterie.
- Vyměňte pouze za totožnou baterii nebo baterii doporučenou společností Dahua.
- Použité baterie likvidujte v souladu s místními předpisy nebo pokyny výrobce baterie.

Ελληνικά

Σημαντικές Διασφαλίσεις και Προειδοποιήσεις

Αυτό το Κεφάλαιο περιγράφει το περιεχόμενο που καλύπτει το σωστό χειρισμό της Συσκευής, την πρόληψη των κινδύνων και την πρόληψη της καταστροφής της ιδιοκτησίας. Διαβάστε προσεκτικά τα αναγραφόμενα πριν χρησιμοποιήσετε τη Συσκευή, τηρήστε τα κατά τη χρήση και κρατήστε τα καλά για μελλοντική χρήση.

Οδηγίες Ασφαλείας

Τα ακόλουθα κατηγοριοποιημένα σήματα με λέξεις έχουν καθορισμένη σημασία και ενδέχεται να εμφανίζονται στις Οδηγίες Χρήσης.

Σήματα με λέξεις	Σημασία
ΚΙΝΔΥΝΟΣ	Δείχνει έναν υψηλό δυνητικό κίνδυνο, ο οποίος, εάν δεν αποφευχθεί, θα έχει ως αποτέλεσμα θάνατο ή σοβαρό τραυματισμό.
ΠΡΟΕΙΔΟΠΟΙΗΣΗ	Υποδεικνύει έναν μεσαίο ή χαμηλό δυνητικό κίνδυνο, ο οποίος, αν δεν αποφευχθεί, θα μπορούσε να προκαλέσει ελαφρύ ή μέτριο τραυματισμό.
ΠΡΟΣΟΧΗ	Δείχνει έναν πιθανό κίνδυνο, ο οποίος, εάν δεν αποφευχθεί, θα μπορούσε να προκαλέσει ζημιά στην ιδιοκτησία, απώλεια δεδομένων, χαμηλότερη απόδοση ή απρόβλεπτο αποτέλεσμα.
ΣΤΜΒΟΤΛΕΣ	Παρέχει μεθόδους που θα σας βοηθήσουν να επιλύσετε ένα πρόβλημά ή να εξοικονομήσετε χρόνο.
ΣΗΜΕΙΩΣΗ	Παρέχει πρόσθετες πληροφορίες δίνοντας έμφαση και συμπληρώνοντας το κείμενο.

Απαιτήσεις ασφαλείας

- Τηρήστε τα τοπικά πρότυπα ηλεκτρικής ασφάλειας για να βεβαιωθείτε ότι η τάση είναι σταθερή και συμμορφώνεται με την απαίτηση τροφοδοσίας της συσκευής.