Sez. A-A

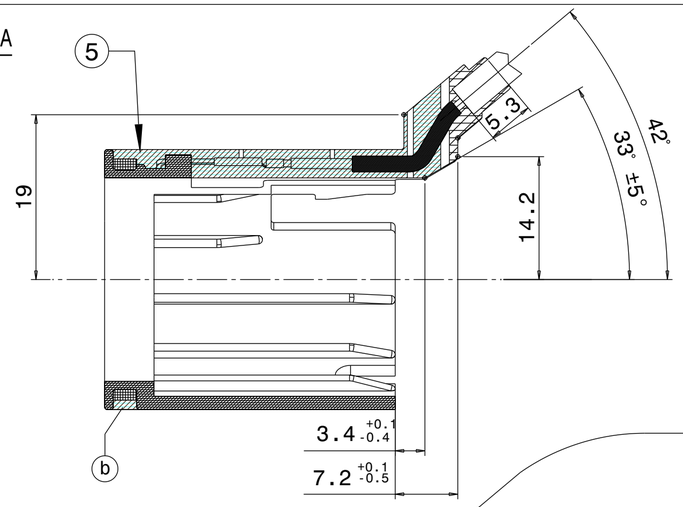

Connettore femmina portamaschi 2 vie cod. AMP 282104/1

Vista da B (connettore)

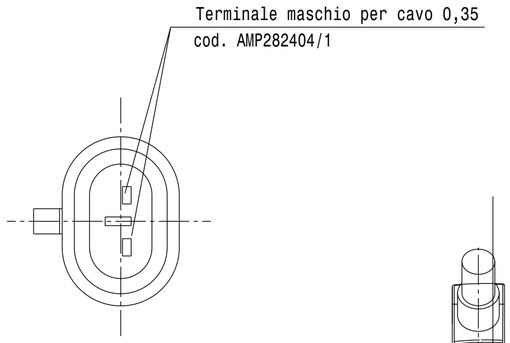

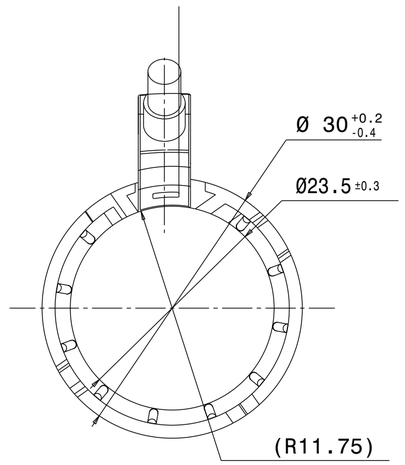

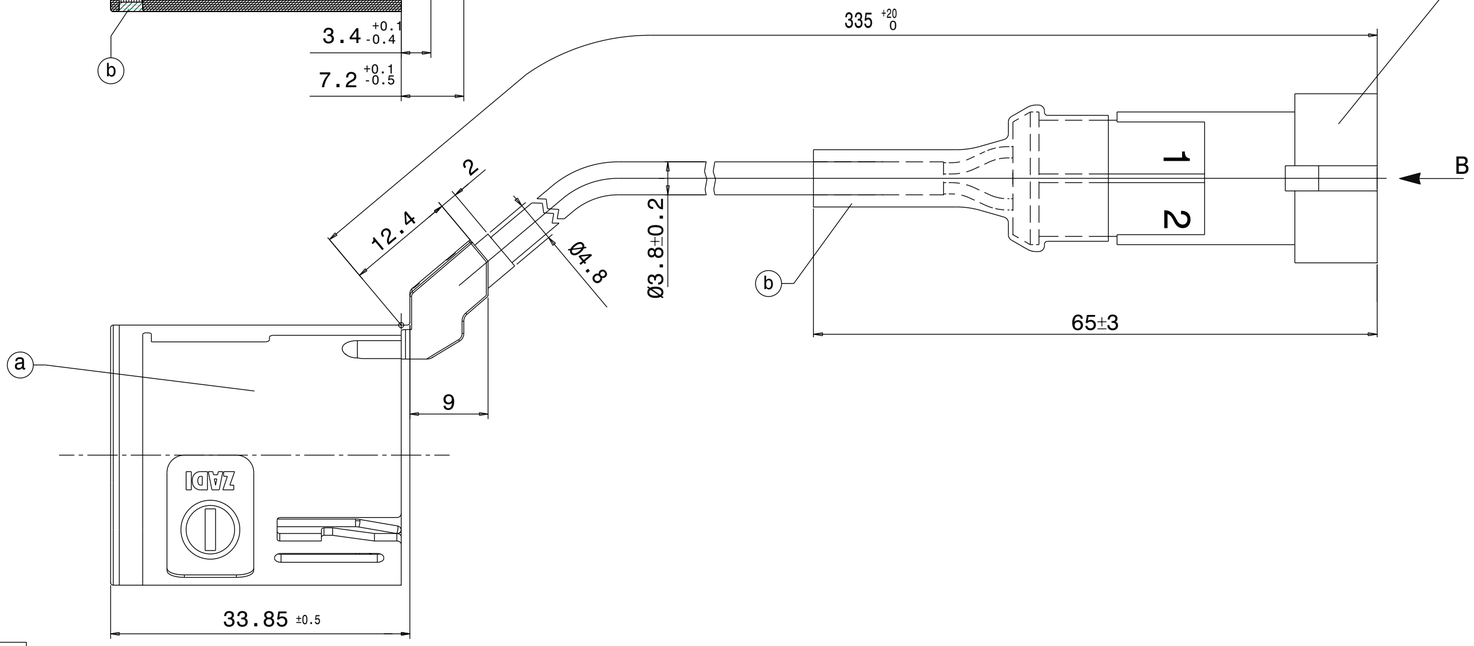

Antenna senza co-stampaggio

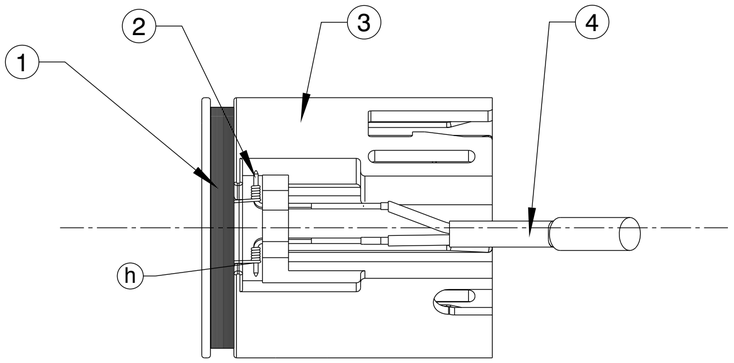

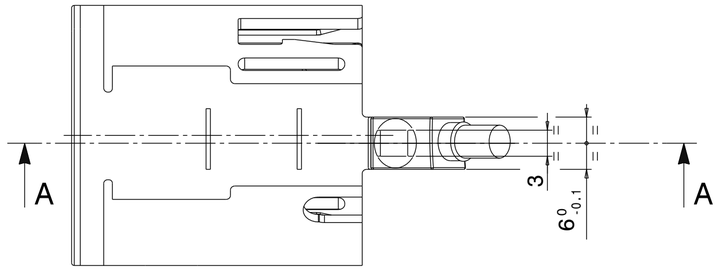

Note

- (a) Stampigliato sul particolare data di fabbricazione e identificativo codice
- (b) Plastificazione avvolgimento in PBT + 20% FV
- (c) Superficie della plastificazione goffrata: grana CH21.
- (d) Guaina termoretraibile bloccata sul cavo
- (e) Connettore femmina portamaschi 2 vie codice: AMP 282104/1
- (f) Guaina termorestringente colore NERO ETW 804 fissata sul connettore

Caratteristiche bobina

- Range di induttanza 1,02-1,06 mH, a 100 Khz montata su commutatore diametro 15 normale. Questo valore e' il principale rispetto agli altri.
- Filo in rame smaltato in classe d'isolamento "F" (155°C)
- Diametro filo 0.125 mm
- N° spire avvolgimento 166
- Resistenza R = 19.2 ± 3% Ω
- Fattore di merito Q = 13 ± 10% (a 100 Khz montata sul commut.)

VISTA 3D

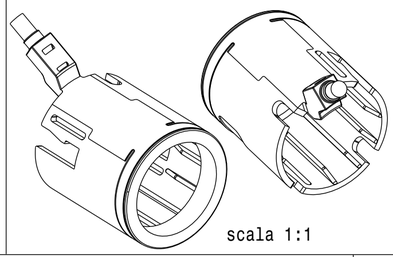

Distinta componenti

Pos.	Descrizione	Codice	Q.ta	Materiale	Trat. sup.
5	Costampaggio	/	1	PBT + 20% FV	Colore nero
4	Cablaggio per bobina	AE0463	1	Vari	/
3	Rocchetto per antenna	PL1335	1	PBT + 20% FV	Colore nero
2	Pin	/	2	CuSn6	Stagnatura
1	Avvolgimento	/	1	Rame sempre isolante	/

MATERIALS and SURFACE TREATMENTS according to: 2011/65/EU RoHS 2 - 2011/37/EJ ELV2

General Tolerances	
From 0 to 6	± 0.10
>6 to 30	± 0.20
>30 to 120	± 0.30
>120 to 315	± 0.50
>315	± 0.80
Angle	± 0° 30'

Accordingly to the law in force , ZADI spa preserves the exclusive property right on this drawing and strictly forbids its without prior notice. It's strictly forbidden to reproduce and/or disclose this drawing or any part of it without Zadi's written authorization.

ZADI
ZADIGROUP

Material: VARI	Raw material	Scale: 2:1	Format: A2
Process	Rule	Designed: M. Magnanini	
Finishing / Color: VARI	Weight (g)	Create Date: 21/03/2023	
Surface Treatment: VARI	Rule	Approved: L. DI PALMA	
Description: **ANTENNA PER SISTEMA IMMOBILIZER**	Measure unit: mm	Approved Date: 12/06/2023	
		Customer Part No.: 518.4.041.1A	Index
Doc. name: DC	Reference: 21-0072	Status: REL	Part No.: **EL017601**
Index: **0**	Intercompany P/No.	Index	

N°	Date	Description

Index history