Good Earth Lighting

Model#: **UC1229-RPW-18LF5-G**
File Name: IN_UC1229-RPW-18LF5-G.ai
Date: 2019.08.01
Insert size : 297 mm x 631 mm

Cuts
Folds
Product & CVP area
Dimension w/ unit or call outs

Color: BLACK

631 mm

297 mm

STOP **¡LEA TODO EL PROCEDIMIENTO DE INSTALACIÓN ANTES DE COMENZAR!**

ESPAÑOL

⚠ ADVERTENCIAS Y PRECAUCIONES

⚠ NO UTILICE ESTE ACCESORIO PARA ILUMINACIÓN CON UN CIRCUITO REGULADOR DE LA INTENSIDAD.

APAGUE LA ELECTRICIDAD EN EL PANEL DEL INTERRUPTOR DE CIRCUITO. NO INTENTE INSTALAR LA BARRA DE LUZ LED MIENTRAS LA CONECTA.

Accesorio para iluminación adecuado para ubicaciones húmedas **INTERIORES.**

Enlace solo con los Good Earth modelos UC1230-RPW-18LF5-G y UC1230-RPW-24LF7-G.

INFORMACIÓN DE SEGURIDAD IMPORTANTE
1. Utilice únicamente grapas con aislamiento o amarres de plástico para fijar los cables de alimentación.
2. Encamine y fije los cables de alimentación de manera que **NO** resulten aplastados ni dañados.
3. La intensidad de las luces LED es lo suficientemente fuerte como para lesionar el ojo humano. **NO** mire directamente a las luces LED que estén al descubierto.
4. Las luces LED emiten gradualmente menos luz a lo largo de su vida útil.
5. NO se debe utilizar con un cable de extensión, se debe utilizar SOLO con regletas de enchufes que tengan protección integral contra sobrecorriente.
6. **NO** monte la unidad en superficies de menos de ¼ de pulgada.
7. **NO** monte la unidad sobre lavabos, fregaderos o estufas de cocinar.
8. **NO** instale estas luces dentro de gabinetes encerrados.
9. Desconecte la alimentación eléctrica antes de hacer servicio de ajustes y reparaciones.
10. El número máximo de accesorios para iluminación por tramo no debe exceder el vatiaje nominal máximo de la fuente de alimentación de 240 W.
11. La unidad no está diseñada para instalación embutida en techos ni sofitos.

⚠ NO INTENTE INSTALAR LA BARRA DE LUCES LED MIENTRAS ESTÁ ENCHUFADA.

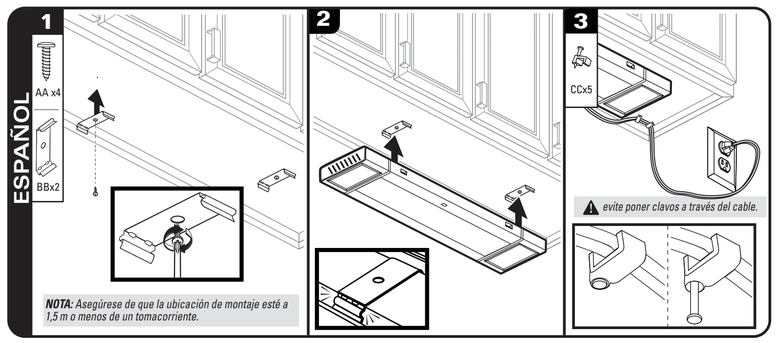

NOTA: Asegúrese de que la ubicación de montaje esté a 1,5 m o menos de un tomacorriente.

1. Marque el área general donde se ubicarán los soportes de montaje **(BB)**. Utilizando un taladro pequeño o un clavo, haga dos agujeros piloto pequeños en las ubicaciones marcadas. Alinee los soportes de montaje **(BB)** y apriete los tornillos **(AA)** en la posición correcta. **NOTA:** Asegúrese de que la ubicación de montaje esté a 5 pies o menos de un tomacorriente y que haya suficiente espacio en el lado trasero para enchufar el cable de alimentación y/o el cable de enlace.
2. Con los puertos USB orientados hacia fuera, levante el accesorio para iluminación hacia los soportes de montaje **(BB)** mientras alinea la parte superior del canal del accesorio para iluminación con ambos clips. Aplique presión hacia arriba hasta que el canal se acople en la posición correcta y se asiente en ambos soportes.
3. Enchufe la unidad en un tomacorriente. Utilice los clips para cable incluidos **(CC)** para sujetar el cable.

EMPAREJAMIENTO BLUETOOTH

Nota: *Asegúrese de que el dispositivo inteligente habilitado para Bluetooth (p. ej., teléfono móvil, reproductor de música o PC/computadora portátil) y los parlantes Bluetooth estén dentro del alcance de sincronización (33 pies) y que la configuración Bluetooth del dispositivo esté ajustada al modo de descubrimiento, para permitir a los dispositivos buscar y conectar.*

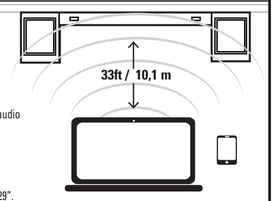

1. Haga que el dispositivo Bluetooth sea "descubrible".
2. Una vez que esté enchufado en la fuente de alimentación, el audio indicará "Bluetooth is ready to connect".
3. Seleccione el "GEL UC1229" en el dispositivo y emparéjelo. Cuando se haya emparejado exitosamente, el audio indicará "Bluetooth is connected".
4. Reproduzca música y ajuste el control de volumen desde el dispositivo inteligente mientras esté conectado al "GEL UC1229".
5. Para desconectar el "GEL UC1229" del dispositivo inteligente, desempareje el "GELUC1229" de la lista de dispositivos "Bluetooth". El audio indicará "Bluetooth is disconnected and ready for reconnection"

Nota: *Solo se puede conectar un dispositivo a la vez a los parlantes Bluetooth.*

CONTROL DEL SENSOR DE APROXIMACIÓN

Controles del interruptor de proximidad:

ENCENDIDO Y APAGADO: Agite la mano debajo del interruptor

Regulación de la intensidad: Mantenga la mano debajo del sensor para cambiar el nivel de luz.

Retire la mano cuando se alcance el nivel de luz deseado

OPCIONAL: INSTALACIÓN DE LUCES ADICIONALES

OPCIONAL: *Utilice el cable de enlace suministrado para enlazar accesorios para iluminación adicionales; Good Earth Lighting números de modelo UC1230-RPW-18LF5-G y UC1230-RPW-24LF7-G.* ***El vatiaje total de todos los accesorios para iluminación enlazados NO deberá exceder 240 W.***

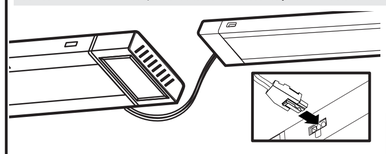

1. Para enlazar accesorios para iluminación adicionales, utilice el cable de enlace de 18 pulgadas / 45,7 cm suministrado. Asegúrese de que la distancia entres los accesorios para iluminación adicionales no exceda la longitud del cable conector (18 in. / 45,7 cm).
2. **Desconecte** la alimentación eléctrica al primer accesorio para iluminación desenchufando el cable de alimentación del sistema eléctrico doméstico, antes de instalar el cable de enlace.

NOTA: *El cable de enlace está equipado con un enchufe conector único en cada extremo.* ***NO*** *fuerce los enchufes al interior de ninguno de los dos puertos. Cuando se inserte correctamente, el enchufe se introducirá suavemente y el enganche ubicado en la parte superior del enchufe conector hará clic y quedará fijo en la posición correcta.*

Cuidado y mantenimiento
Limpie periódicamente el accesorio para iluminación y el difusor utilizando un limpiador suave que no sea abrasivo y un paño suave. Cuando limpie el accesorio para iluminación, asegúrese de que la alimentación eléctrica esté desconectada. **NO** rocíe el limpiador directamente sobre ninguna parte del accesorio para iluminación o las luces LED.

Good Earth Lighting® - GARANTÍA LIMITADA DE 6 AÑOS: El fabricante garantiza que este accesorio para iluminación estará libre de defectos de materiales y de fabricación por un período de (6) años a partir de la fecha de compra original por el consumidor. El accesorio para iluminación no está garantizado para utilizarse en una aplicación comercial o minorista. La garantía está limitada al uso en un entorno residencial. Repararemos o reemplazaremos (a nuestra opción) la unidad en el color y estilo originales, si se encuentran disponibles, o en un color y estilo similares si el artículo original ha sido descontinuado, sin cargo alguno. Las unidades defectuosas deben ser empaquetadas apropiadamente y enviadas al fabricante con una carta de explicación y su recibo de compra original que muestre la fecha de compra. Llame al **1-800-291-8838** para obtener un número de autorización de devolución y una dirección a la que enviar su producto defectuoso. **Nota:** NO se aceptarán envíos contra reembolso (C.O.D.). La responsabilidad del fabricante está en cualquier caso limitada al reemplazo del producto que consiste en el accesorio para iluminación defectuoso. El fabricante no será responsable de ninguna otra pérdida, daño, costo de mano de obra o lesión que el producto cause. Esta limitación de la responsabilidad del fabricante incluye toda pérdida, daño, costo de mano de obra o lesión que sea (I) a una persona o a bienes materiales u otra cosa; (II) sea de carácter incidental o emergente; (III) se base en teorías de garantía, contrato, negligencia, responsabilidad estricta, agravio o de otro tipo; o (IV) se relacione directa o indirectamente con la venta, el uso o la reparación del producto. Esta garantía le confiere a usted derechos específicos y es probable que usted tenga también otros derechos, que varían de un estado a otro.

DECLARACIÓN DE LA FCC: Este dispositivo cumple con la Parte 15 de las reglas FCC. El funcionamiento está sujeto a las siguientes dos condiciones: (1) Este dispositivo no debe causar interferencia perjudicial y (2) debe aceptar cualquier interferencia recibida, incluida la interferencia que pudiese causar un funcionamiento no deseado. Advertencia: Los cambios o las modificaciones a esta unidad que no estén expresamente aprobados por la parte responsable del cumplimiento podrían anular la autorización del usuario para utilizar el equipo. Se le advierte al usuario que todo cambio o modificación a esta unidad que no esté expresamente aprobada por la parte responsable del cumplimiento podría anular la autorización del usuario para utilizar el equipo. Nota: Este equipo ha sido probado, y se ha verificado que cumple los límites para un dispositivo digital clase B, conforme a la sección 15 de las reglas de la FCC. Estos límites están diseñados para proporcionar protección razonable contra interferencias perjudiciales en una instalación residencial. Este equipo genera, utiliza y puede irradiar energía de radiofrecuencia y, si no se instala y se usa de acuerdo con las instrucciones, puede causar interferencia perjudicial para las comunicaciones de radio. Sin embargo, no se garantiza que no se producirán interferencias en una instalación en especial. Si este equipo causa interferencia perjudicial a la recepción de radio o televisión, lo que se puede determinar al encender y apagar el equipo, se recomienda al usuario que intente corregir la interferencia con una o más de las siguientes medidas: 1) Reoriente o reubique la antena de recepción. 2) Aumente la separación entre el equipo y el receptor. 3) Conecte el equipo en un tomacorriente de un circuito distinto del que está usando el receptor. 4) Solicite ayuda al distribuidor o a un técnico con experiencia en radio/TV.

Guía de resolución de problemas

Antes de realizar cualquier trabajo en la lámpara, corte el suministro de electricidad en el panel del interruptor de circuito para evitar descargas eléctricas.

PROBLEMA	CAUSE POSSIBLE	MEDIDA CORRECTIVA
1. La luz no se enciende.	1. El interruptor de alimentación/luz está en la posición de apagado. 2. El accesorio para iluminación no está cableado adecuadamente a la caja de conexiones. 3. Interruptor defectuoso.	1. Verifique que el interruptor de la fuente de alimentación y de la luz están en la posición de encendido. 2. Compruebe las conexiones de cableado. 3. Pruebe o reemplace el interruptor.
2. Cuando se enciende la luz, el fusible se quema o el interruptor de circuito se dispara.	1. Descontinúe el uso.	1. Llame a servicio al cliente **(1-800-291-8838)**.
3. Los parlantes Bluetooth no se emparejan con un dispositivo inteligente.	1. El dispositivo inteligente está fuera de alcance. 2. El dispositivo inteligente no es descubrible. 3. Reajuste de los parlantes Bluetooth	1. Asegúrese de que la luz para debajo de gabinetes está a 33 pies (10 m) o menos del dispositivo inteligente. 2. Encienda el modo "Descubrible" del dispositivo para permitir que la luz para debajo de gabinetes y el dispositivo inteligente se reconozcan entre sí. 3. Desenchufe el cable de alimentación de la fuente de alimentación. Elimine el "GEL UC1229" de la lista de dispositivos Bluetooth emparejados, enchufe el cable de alimentación de vuelta en la fuente de alimentación y resincronice de nuevo los dispositivos.
4. No hay sonido procedente de los parlantes.	1. La configuración de música del dispositivo inteligente necesita ser ajustada. 2. El dispositivo Bluetooth está demasiado lejos.	1. Encienda la música o el volumen del dispositivo inteligente. 2. Muévase más cerca entre la conexión de los dispositivos.

LISTA DE PIEZAS DE REPUESTO — **Kit de herrajes:** ZH-UC1229F18-RPW

¿Necesita ayuda? Sírvase visitar nuestro sitio web en: **www.goodearthlighting.com/support** o llame al Centro de Asistencia al Cliente al **1-800-291-8838**, 8:30 a.m.-5 p.m., Hora Central Estándar (CST), de lunes a viernes

Good Earth Lighting® 1400 East Business Center Drive, Ste. 108 Mount Prospect, IL 60056
Impreso en China
Good Earth Lighting® son marcas registradas de Good Earth Lighting, Inc. © 2019 Good Earth Lighting, Inc.
La marca y los logotipos con la palabra Bluetooth® son marcas registradas que pertenecen a Bluetooth SIG, Inc., y cualquier uso de dichas marcas por Good Earth Lighting, Inc.® es bajo licencia. Otras marcas y nombres comerciales son los de sus respectivos propietarios.

1931INUC1229REV1

ATTACH AND SAVE RECEIPT HERE

Good Earth Lighting

LED Bluetooth® Speaker Under Cabinet Light (Page 1)
Luminaire pour dessous de meuble avec haut-parleurs Bluetooth® à DEL (Page 3)
Luz LED para debajo de gabinetes con parlantes Bluetooth® (Página 5)
Model / Modèle / Modelo #: UC1229-RPW-18LF5-G

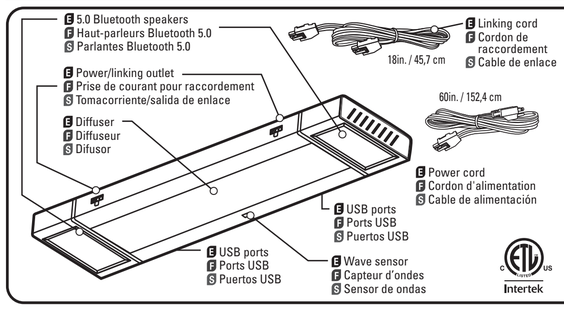

Hardware kit* / Trousse de quincaillerie* / Kit de aditamentos*

* Actual hardware may differ from illustration
* La quincaillerie incluse peut être différente de l'illustration.
* Los aditamentos reales pueden diferir de los que se muestran en la ilustración.

Required/ Nécessaire/ Obligatorio

STOP **READ ENTIRE INSTALLATION PROCEDURE BEFORE YOU BEGIN!**

ENGLISH

⚠ WARNINGS AND CAUTIONS

⚠ DO NOT USE THIS FIXTURE WITH A DIMMING CIRCUIT.

SHUT OFF POWER TO THE OUTLET PRIOR TO INSTALLING THE FIXTURE. DO NOT ATTEMPT TO INSTALL FIXTURE WHILE PLUGGED-IN TO POWER SUPPLY.

Suitable for **INDOOR** damp locations **ONLY**.

This fixture can ONLY be linked with Good Earth Lighting models UC1230-RPW-18LF5-G and UC1230-RPW-24LF7-G

IMPORTANT SAFETY INFORMATION
1. Use **ONLY** insulated staples or plastic ties to secure the cords.
2. Route and secure the cords so that they will not be pinched or damaged.
3. LED light output is strong enough to injure human eyes. Do **NOT** look directly at exposed LEDs.
4. LEDs gradually emit less light over their lifetime.
5. Do **NOT** use with an extension cord, use **ONLY** with power strips that have integral overcurrent protection.
6. Do **NOT** mount to surfaces less than ¼ in.
7. Do **NOT** mount over sinks or stoves.
8. Do **NOT** install these lights inside of enclosed cabinets.
9. **Turn power off before servicing.**
10. Maximum number of fixtures per run must **NOT** exceed maximum power supply wattage rating of 240W.
11. **NOT** intended for recessed installation in ceiling or soffits.

⚠ DO NOT ATTEMPT TO INSTALL LED LIGHT BAR WHILE PLUGGED IN.

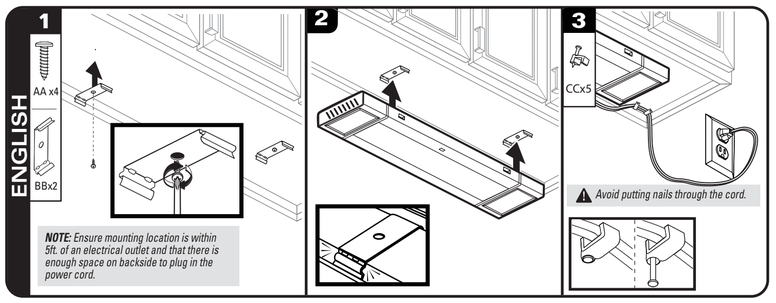

NOTE: Ensure mounting location is within 5ft. of an electrical outlet and that there is enough space on backside to plug in the power cord.

1. Mark the general area where the mounting brackets **(BB)** will be located. Using a small drill or nail, make two small pilot holes at the marked locations. Align the mounting brackets **(BB)** and drive screws **(AA)** into place. **NOTE:** Ensure mounting location is within 5ft. of an electrical outlet and that there is enough space on backside to plug in the power cord and/or linking cord.
2. With the USB ports facing outward, lift the fixture toward the mounting brackets **(BB)** while aligning the top of the fixture channel with both clips. Apply upward pressure until channel snaps into place and seats into both brackets.
3. Plug into outlet. Use included cord clips **(CC)** for cord management.

BLUETOOTH PAIRING

NOTE: *Make sure the Bluetooth-enabled smart device (e.g. mobile phone, music player or pc/laptop) and Bluetooth speakers are within syncing range (33 ft) and that the device's Bluetooth settings are set to discovery mode, enabling devices to search and connect.*

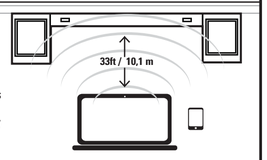

1. Make the Bluetooth device "discoverable".
2. Once plugged in power supply, the audio will note "Bluetooth" is ready to connect'.
3. Select "GEL UC1229" on the device and pair. When successfully paired, the audio will note "Bluetooth is connected".
4. Play music and adjust volume control from smart device while connected to the "GEL UC1229".
5. To disconnect "GEL UC1229" from the smart device, disconnect "GELUC1229" from the "Bluetooth" device list. The audio will note "Bluetooth is disconnected and ready for reconnection"

NOTE: *Only one device can be connected to the Bluetooth speakers at a time.*

TOUCHLESS CONTROLS

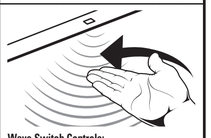

Wave Switch Controls:

ON/OFF: Wave hand under switch

Dimming: Hold hand under sensor to change the light level.

Remove hand when desired light level is reached.

OPTIONAL: INSTALLING ADDITIONAL LIGHTS

OPTIONAL: *Use provided linking cord to link additional fixtures; Good Earth Lighting model numbers UC1230-RPW-18LF5-G and UC1230-RPW-24LF7-G.* ***Total wattage of all linked fixtures should NOT exceed 240W.***

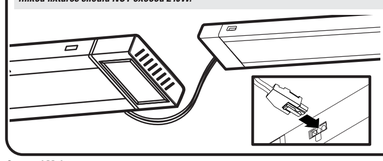

1. To link additional fixtures, use provided 18 in. / 45,7 cm linking cord. Ensure that the distance between additional fixtures does not exceed the length of the connector cord (18 in. / 45,7 cm).
2. **Shut off the power** to the first fixture by unplugging the power cord from the house electrical system, prior to installing the linking cord.

NOTE: *The linking cord is fitted with a unique connector plug at each end.* ***DO NOT*** *force the plugs into either port. When correctly inserted, the plug will insert smoothly and the catch on top of the connector plug will click and lock into place.*

Care and Maintenance
Periodically clean the fixture and diffuser using a mild, non-abrasive cleaner and soft cloth. When cleaning the fixture, make sure the power is turned off. Do not spray cleaner directly onto any part of the fixture or LEDs.

FCC STATEMENT: This device complies with Part 15 of the FCC rules. Operation is subject to the following two conditions: (1) This device may not cause harmful interference, and (2) this device must accept any interference received, including interference that may cause undesired operation. Warning: Changes or modifications to this unit not expressly approved by the party responsible for compliance could void the user's authority to operate the equipment. Note: This equipment has been tested and found to comply with the limits for a Class B digital device, pursuant to Part 15 of the FCC rules. These limits are designed to provide reasonable protection against harmful interference in a residential installation. This equipment generates, uses and can radiate radio frequency energy and, if not installed and used in accordance with the instructions, may cause harmful interference to radio communications. However, there is no guarantee that the interference will not occur in a particular installation. If this equipment does cause harmful interference to radio or television reception, which can be determined by turning the equipment off and on, the user is encouraged to try to correct the interference by one or more of the following measures: 1) Reorient or relocate the receiving antenna. 2) Increase the separation between the equipment and receiver. 3) Connect the equipment into an outlet on a circuit different from that of the receiver. 4) Consult the dealer or an experienced radio/TV technician for help.

6 YEAR LIMITED WARRANTY: The manufacturer warrants this lighting fixture to be free from defects in materials and workmanship for a period of (6) years from the date of original purchase by the consumer. The fixture is not warrantied for use in a commercial or retail application. The warranty is limited to use in a residential environment. We will repair or replace (at our option) the unit in the original color and style if available, or in a similar color and style if the original item has been discontinued, without charge. Defective units must be properly packed and returned to the manufacturer with a letter of explanation and your original purchase receipt showing date of purchase. Call **1-800-291-8838** to obtain a return authorization number and an address where to ship your defective product. Note: C.O.D. shipments will NOT be accepted. The liability of the manufacturer is in any case limited to replacement of the defective light fixture product. The manufacturer will not be liable for any other loss, damage, labor costs or injury which is caused by the product. This limitation upon the liability of the manufacturer includes any loss, damage, labor costs or injury which is (I) to person or property or otherwise; (II) incidental or consequential in nature; (III) based upon theories of warranty, contract, negligence, strict liability, tort, or otherwise; or (IV) directly, or indirectly related to the sale, use, or repair of the product. This warranty gives you specific rights, and you may also have other rights which vary from state to state.

Troubleshooting Guide

Before doing any work on the fixture, unplug fixture from power supply to avoid electrical shock.

PROBLEM	POSSIBLE CAUSE	CORRECTIVE ACTION
1. Light does not come on.	1. Power/light switch is off. 2. Bad connection. 3. Bad switch.	1. Verify power supply and light switch are on. 2. Check cords and/or wiring. 3. Test or replace switch.
2. Fuse blows or circuit breaker trips when light is turned on.	1. Discontinue use.	1. Call customer service **(1-800-291-8838)**.
3. Bluetooth speakers will not pair with a smart device.	1. Smart device is out of range. 2. Smart device is not discoverable. 3. Bluetooth speaker reset.	1. Be sure the undercabinet light is within 33 ft. (10m) of the smart device. 2. Turn on "Discoverable" mode on the device to allow undercabinet light and smart device to recognize each other. 3. Unplug power cord from the power supply. Remove "GEL UC1229" from Bluetooth paired list, plug power cord back into power supply and re-sync devices again.
4. There is no sound from speakers.	1. Music settings on smart device need to be adjusted. 2. Bluetooth device is too far away.	1. Turn music or volume on from the smart device. 2. Move closer between the connection of the devices.

REPLACEMENT PARTS LIST — Hardware Kit: ZH-UC1229F18-RPW

Need Help? Please visit our website at: **www.goodearthlighting.com/support** or call the Customer Care Center **1-800-291-8838,** 8:30 a.m.-5 p.m., CST, Monday-Friday.

Good Earth Lighting® 1400 East Business Center Drive, Ste. 108 Mount Prospect, IL 60056
Printed in China
Good Earth Lighting® is a registered trademark of Good Earth Lighting, Inc. © 2019 Good Earth Lighting, Inc.
The Bluetooth® word mark and logos are registered trademarks owned by Bluetooth SIG,Inc. and any use of such marks by Good Earth Lighting, Inc® is under license. Other trademarks and trade names are those of their respective owners.

STOP **LISEZ TOUTE LA PROCÉDURE D'INSTALLATION AVANT DE COMMENCER !**

FRANÇAIS

⚠ AVERTISSEMENTS ET MISES EN GARDE

⚠ N'UTILISEZ PAS CE LUMINAIRE AVEC UN CIRCUIT GRADATEUR.

COUPEZ L'ÉLECTRICITÉ AU NIVEAU DU PANNEAU DE DISJONCTEURS. NE PAS ESSAYER D'INSTALLER LA BARRE D'ÉCLAIRAGE À DEL PENDANT QU'ELLE EST BRANCHÉE.

Approprié pour des endroits humides **À L'INTÉRIEUR.**

Exclusivement pour raccordement à Good Earth Modèles d'éclairage UC1230-RPW-18LF5-G & UC1230-RPW-24LF7-G.

INFORMATIONS IMPORTANTES RELATIVES À LA SÉCURITÉ
1. Utilisez seulement des agrafes isolées ou des attaches en plastique pour sécuriser les cordons.
2. Acheminez et fixez les cordons pour qu'ils ne soient pas pincés ou endommagés.
3. L'intensité lumineuse produite par les DEL est tellement forte qu'elle pourrait causer des lésions dans l'œil humain. Ne fixez **PAS** des yeux des DEL exposées.
4. Les DEL émettent progressivement moins de lumière au fil du temps.
5. N'utilisez **PAS** avec une rallonge électrique, mais **SEULEMENT** avec des barrettes multiprises dotées d'une protection intégrée contre les surintensités.
6. Ne montez **PAS** sur des surfaces de moins de 6,4 mm.
7. Ne montez **PAS** au-dessus d'éviers ou de poêles.
8. N'installez **PAS** ces lumières à l'intérieur d'un meuble fermé.
9. Mettez hors tension avant de commencer toute opération de maintenance.
10. Le nombre maximum de lampes par trame ne doit pas dépasser la puissance nominale de la source d'alimentation, soit 240 w.
11. Ce luminaire n'est **PAS** conçu pour une installation encastrée dans un faux-plafond ou un soffite.

⚠ NE PAS ESSAYER D'INSTALLER LA BARRE D'ÉCLAIRAGE À DEL PENDANT QU'ELLE EST BRANCHÉE.

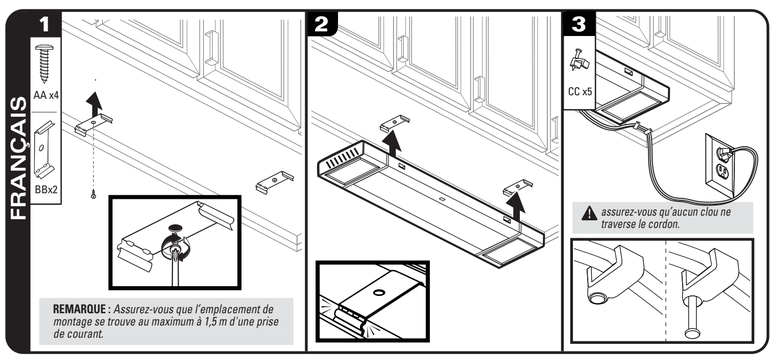

REMARQUE : *Assurez-vous que l'emplacement de montage se trouve au maximum à 1,5 m d'une prise de courant.*

1. Marquez l'endroit approximatif où les supports de montage **(BB)** seront installés. En utilisant une perceuse avec une petite mèche ou un clou, percez deux petits trous pilotes aux endroits indiqués. Alignez les supports de montage **(BB)** et enfoncez les vis **(AA)** à leur place. **REMARQUE :** Assurez-vous que l'emplacement de montage se trouve à moins de 1,5 m d'une prise de courant et qu'il y a suffisamment d'espace à l'arrière pour brancher le cordon d'alimentation et/ou de liaison.
2. Après avoir placé les ports USB de façon qu'ils soient orientés vers l'extérieur, soulevez le luminaire vers les supports de montage **(BB)** tout en alignant le haut du canal de montage de la barre d'éclairage sur les deux pinces. Exercez une pression vers le haut jusqu'à ce que le canal se bloque en place et repose dans les deux supports.
3. Branchez dans la prise de courant. Utilisez les pinces pour cordon **(CC)** incluses pour gérer le cordon ;

APPARIEMENT BLUETOOTH

Remarque : *Assurez-vous que l'appareil intelligent compatible Bluetooth (p. ex. téléphone mobile, lecteur de musique ou PC/ordinateur portable) et les haut-parleurs Bluetooth sont à portée de synchronisation (10 mètres / 33 pieds) et que les paramètres Bluetooth de l'appareil sont réglés en mode découverte, permettant ainsi aux appareils de rechercher et de se connecter.*

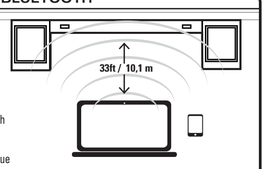

1. Rendez le dispositif Bluetooth « découvrable ».
2. Une fois l'alimentation branchée, l'audio indiquera que Bluetooth est prêt à se connecter (« Bluetooth is ready to connect »).
3. Sélectionnez le luminaire « GEL UC1229 » sur le dispositif et apariez. Lorsque l'appareil aura réussi, l'audio indiquera que Bluetooth est connecté (« Bluetooth is connected »).
4. Écoutez de la musique et réglez le volume à partir d'un dispositif intelligent lorsque vous êtes connecté(e) à « GEL UC1229 ».
5. Pour déconnecter « GEL UC1229 » du dispositif intelligent, désappariez « GELUC1229 » de la liste de dispositifs compatibles « Bluetooth ». L'audio indiquera que Bluetooth est déconnecté et prêt pour la reconnexion (« Bluetooth is disconnected and ready for reconnection »).

Remarque : *Un seul appareil peut être raccordé aux haut-parleurs Bluetooth à la fois.*

CONTRÔLES DE CAPTEURS SANS CONTACT

Commandes de l'interrupteur par un mouvement de la main:
Marche/arrêt : Faites un mouvement de la main en dessous de l'interrupteur.
Gradation : Tenez la main sous le capteur pour changer le niveau de l'intensité lumineuse.

Retirez la main quand le niveau d'éclairage désiré est atteint.

EN OPTION : INSTALLATION DE LAMPES SUPPLÉMENTAIRES

FACULTATIF : *Utilisez le cordon de raccordement fourni pour vous connecter à d'autres luminaires ; les luminaires Good Earth Lighting ayant les numéros de modèles suivants : UC1230-RPW-18LF5-G et UC1230-RPW-24LF7-G.* ***La puissance totale de tous les luminaires raccordés ne doit PAS dépasser 240 watts.***

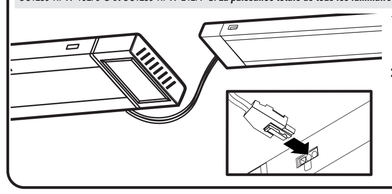

1. Pour raccorder des luminaires supplémentaires, utilisez le cordon de raccordement fourni de 45,7 cm. Assurez-vous que la distance entre les luminaires additionnels ne dépasse pas la longueur du cordon de raccordement, qui est de (45,7 cm).
2. **Coupez l'alimentation** du premier luminaire en débranchant le cordon d'alimentation du système électrique de la résidence avant d'installer le cordon de raccordement.

REMARQUE : *Le cordon de raccordement est pourvu d'une fiche de raccordement à chaque extrémité.* ***NE FORCEZ PAS*** *les fiches dans l'un quelconque des ports. Lorsqu'elle est insérée correctement, la fiche s'insère en douceur et le loquet sur le dessus de la fiche du connecteur s'enclenche et se verrouille en place.*

Entretien et maintenance
Nettoyez périodiquement le luminaire et le diffuseur en utilisant un détergent doux non abrasif et un tissu doux. Vérifiez que le luminaire est hors tension avant de commencer à le nettoyer. Ne pulvérisez **PAS** de produit de nettoyage directement sur une partie quelconque du luminaire ou des DEL.

DÉCLARATION DE LA FCC: Cet appareil est conforme à l'alinéa 15 du règlement de la FCC. Son fonctionnement est soumis aux deux conditions suivantes : (1) Cet appareil ne doit pas causer d'interférences nuisibles et (2) cet appareil doit accepter toutes les interférences reçues, y compris les interférences pouvant causer un fonctionnement non souhaité. Avertissement : Les modifications non autorisées expressément par la partie responsable de la conformité peuvent annuler le droit de l'utilisateur de se servir de cet appareil. L'utilisateur est avisé que les modifications non autorisées expressément par la partie responsable de la conformité peuvent annuler le droit de l'utilisateur de se servir de cet appareil. Remarque : Cet appareil a été testé et déclaré conforme aux limites imposées aux appareils numériques de classe B, conformément à l'alinéa 15 du règlement de la FCC. Ces limites sont destinées à assurer une protection raisonnable contre les interférences nuisibles dans un environnement résidentiel. Cet appareil génère, utilise et peut émettre de l'énergie radiofréquence et, s'il n'est pas installé et utilisé conformément aux instructions, risque de provoquer des interférences nuisibles aux communications radio. Cependant, tout risque d'interférence ne peut être totalement exclu. S'il constate des interférences nuisibles à la réception des signaux de radio ou de télévision (il suffit, pour le vérifier, d'allumer et d'éteindre successivement l'appareil), l'utilisateur devra prendre les mesures nécessaires pour les éliminer. À cette fin, il devra : 1) réorienter ou déplacer l'antenne de réception; 2) augmenter la distance entre l'équipement et le récepteur; 3) brancher l'appareil sur une prise de courant appartenant à un circuit différent de celui du récepteur; 4) consultez le détaillant ou un technicien en radio ou en télévision expérimenté afin d'obtenir de l'aide.

Good Earth Lighting® - GARANTIE LIMITÉE DE 6 ANS : Le fabricant garantit que ce luminaire ne comporte pas de défaut de matériau ou de vice de fabrication pendant une période de (6) ans après la date de l'achat original par le consommateur. Le luminaire n'est pas garanti en cas d'emploi dans un magasin de vente au détail ou autre environnement commercial. La garantie est limitée à une utilisation dans un environnement résidentiel. Nous réparerons ou remplacerons sans frais (à notre choix) le luminaire dans la couleur et le style d'origine dans la mesure des disponibilités, ou dans une couleur et un style similaires si l'article original n'est plus fabriqué. Les luminaires défectueux doivent être conditionnés de façon appropriée et renvoyés au fabricant avec une lettre d'explication et l'original de votre reçu indiquant la date de l'achat. Téléphonez au **1-800-291-8838** pour obtenir un numéro d'autorisation de renvoi et une adresse pour y envoyer votre produit défectueux. **Remarque :** AUCUN envoi en port dû ne sera accepté. La responsabilité du fabricant est limitée dans tous les cas au remplacement du luminaire défectueux. Le fabricant n'assumera aucune responsabilité pour de quelconques autres pertes, dommages, frais de remise en état ou blessures pouvant avoir été causés par le produit. Cette limitation de la responsabilité du fabricant couvre tous les dommages, pertes, frais de remise en état ou blessures (i) aux personnes, aux biens, ou autres, (ii) de nature indirecte ou accessoire, (iii) fondés sur les théories juridiques des garanties, des contrats, de la négligence, de la responsabilité sans faute, des actes délictuels ou quasi-délictuels, ou autres, ou (iv) directement ou indirectement en rapport avec la vente, l'emploi ou la réparation du produit. Cette garantie vous confère des droits particuliers, et vous pouvez aussi avoir d'autres droits, qui varient d'une province à l'autre.

Guide de recherche de la cause des problèmes

Avant de manipuler le luminaire, coupez l'alimentation électrique sur le panneau central de disjoncteurs pour éliminer les risques de choc électrique.

PROBLÈME	CAUSE POSSIBLE	ACTION CORRECTIVE
1. La lumière ne s'allume pas.	1. L'interrupteur du luminaire est en position hors tension. 2. Le luminaire n'est pas raccordé correctement à la boîte de jonction. 3. L'interrupteur est défectueux.	1. Vérifiez que le luminaire est sous tension et que son bouton d'éclairage est allumé. 2. Inspectez les connexions de câblage. 3. Testez l'interrupteur ou remplacez-le.
2. Un fusible saute ou un disjoncteur se déclenche lorsque le luminaire est mis sous tension.	1. Cessez de l'utiliser.	1. Appelez notre Centre de service à la clientèle au **(1-800-291-8838)**.
3. Les haut-parleurs Bluetooth ne s'apparient pas à un appareil intelligent.	1. L'appareil intelligent est hors de portée. 2. L'appareil intelligent n'est pas détectable. 3. Le haut-parleur Bluetooth a été réinitialisé	1. Assurez-vous que l'éclairage sous le meuble est à moins de 10 m / 33 pi de l'appareil intelligent. 2. Activez le mode « Discoverable » (Susceptible d'être découvert/détecté) sur l'appareil pour permettre à l'éclairage sous le meuble et à l'appareil intelligent de se reconnaître mutuellement. 3. Débranchez le cordon d'alimentation de l'alimentation électrique. Retirez le luminaire « GEL UC1229 » de la liste des luminaires compatibles Bluetooth, branchez à nouveau le cordon d'alimentation dans l'alimentation électrique et resynchronisez les dispositifs.
4. Aucun son n'est émis par les haut-parleurs.	1. Les paramètres musicaux de l'appareil intelligent doivent être ajustés. 2. Le dispositif Bluetooth est trop éloigné.	1. Allumez la musique ou augmentez le volume à partir de l'appareil intelligent. 2. Rapprochez-vous entre la connexion des appareils.

LISTE DES PIÈCES DE RECHANGE — **Kit de petit matériel de fixation:** ZH-UC1229F18-RPW