承　　認　　書

SPECIFICATION FOR APPROVAL

客　　戶： CUSTOMER:	
客 戶 料 號： CUST P/N:	**10.0110.1609**
料 號： FINE P/N:	**A11-6.3UH 单线圈 single-coil** **0.08*80P*1-10TS 热风线 Hot air line**
產 品 型 號： DESC:	**Φ50MMX5.3MMX0.8MM 开槽 slotting**
日　　期： DATE:	**2023/07/31**
版　　本： Version:	**A.0**

擬制 PREPARED BY	審核 CHECKED BY	批准 APPROVED BY	客戶承認 CUSTOMER APPROVE
HUANG YANMING	NING YUANAN	HUANG JINHUA	

版本變更履歷

Version Change History

版本 Rev.	變　更　前 Before Change	變　更　後 After Change	更 改 日 期 Change Date	批　　准 Approved By
A.0	新发行 New Release	----	2023/04/24	HUANG JINHUA

SPECIFICATION

產 品 型 號: DESC	Φ20.5x40-6.3uH-0.08x80PX1P-20mm	版本 Rev: A.0	客戶 CUST:	XXX
			客户料号 CUST P/N:	

一、尺寸 DIMENSION:(mm)

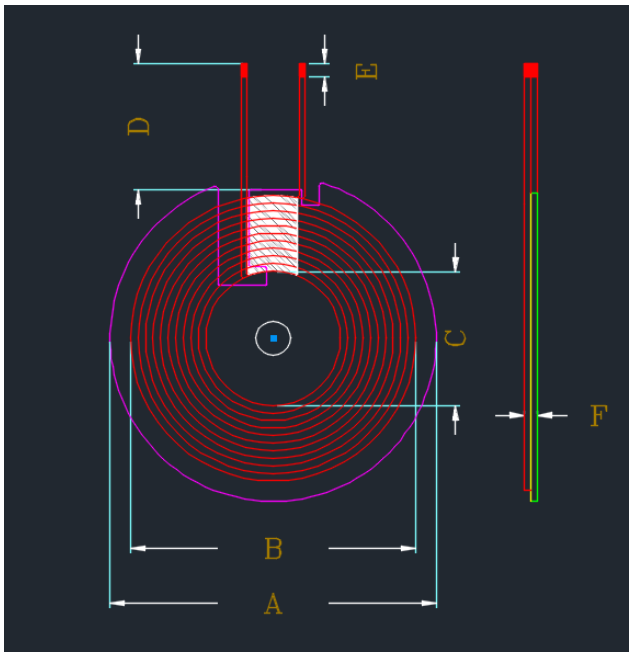

A	49.5±0.5
B	40±1.5
C	20.5±0.5
D	20±2
E	3±2
F	1.7±0.1

二、原理图 SCHEMATIC DIAGRAM:

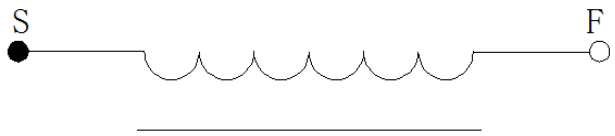

注:
1.交叉出线;
2.出线位置缠8mm(ref)宽度高温胶纸 1-2Ts;
3.线圈贴圆形硬磁片带槽，磁片尺寸 49.5±0.3mm,内孔 5.3mm,厚度为 0.8±0.1mm。

Note:
1. Cross outgoing line;
2. Wrap 8mm (ref) wide high-temperature adhesive tape 1-2Ts around the outlet position;
3. The coil is attached to a circular hard magnetic disk with slots, with a magnetic disk size of 49.5 ± 0.3mm, an inner hole of 5.3mm, and a thickness of 0.8 ± 0.1mm.

三、绕线参数 Winding Specification:

序号 NO.	端子 TERMINAL		线径 WIRE	圈数 Turns	绕线方向 Winding Direction
1	S	F	漆包热风线 Enamelled hot air wire 0.08*80PX1	10Ts	CCW

四、电气特性 ELECTRICAL CHARACTERISTICS:

温度 TEMPERATURE:25±10℃, 湿度 RELATIVE HUMIDITY:65±20%

序号 NO.	项目 ITEM	端子 TERMINAL	标准 SPECIFICATION	测试条件 TEST FREQUENCY	测试仪器 TEST EQUIPMENTS
1	IND.	S-F	3.8uH ±20%单独线圈single-coil	100KHz/1.0V	LCZ METER 1062B
2	IND.	S-F	6.3uH ±10%加磁片Add magnetic disks	100KHz/1.0V	LCZ METER 1062B
3	DCR	S-F	≤56mΩ	100KHz/1.0V	LCZ METER 502B
4	Q	S-F	≥51	100KHz/1.0V	LCZ METER 502B

擬制/日期 PREPARED BY/DATE	審核/日期 CHECKED BY/DATE
HUANG YANMING 2023/07/31	HUANG JINHUA 2023/07/31