NIKKO RADIO CONTROL

NANO ROCK CRUSHR RC™

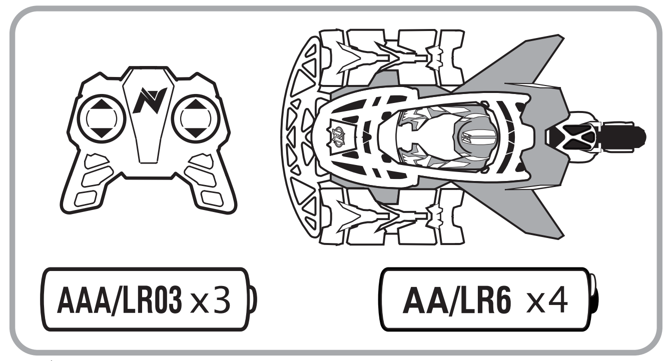

Asst. #10310

6+

NIKKO TOYS LIMITED
FLAT H, 26/F., MG TOWER,
133 HOI BUN ROAD, KWUN TONG,
HONG KONG

NIKKO TOYS LTD.
www.nikkotoys.com

0-3

www.nikkotoys.com/FAQ
customerservice@nikkotoys.com

BC

FR
Valable uniquement pour la France
Alleen geldig voor Frankrijk

Li-ion

EN - SIMPLIFIED EU DECLARATION OF CONFORMITY
Hereby, "Nikko Toys Ltd declares that the radio equipment type [NANO ROCK CRUSHR RC™] is in compliance with Directive 2014/53/EU. The full text of the EU declaration of conformity is available at the following internet address: www.nikkotoys.com"
Keep the instruction sheet since it contains important information.

FR - DECLARATION UE DE CONFORMITE SIMPLIFIEE
Le soussigné, "Nikko Toys Ltd, déclare que l'équipement radioélectrique du type [NANO ROCK CRUSHR RC™] est conforme à la directive 2014/53/UE. Le texte complet de la déclaration UE de conformité est disponible à l'adresse internet suivante: www.nikkotoys.com"
Conservez la feuille d'instructions car elle contient des informations importantes.

DE - VEREINFACHTE EU-KONFORMITÄTSERKLÄRUNG
Hiermit erklärt "Nikko Toys Ltd, dass der Funkanlagentyp [NANO ROCK CRUSHR RC™] der Richtlinie 2014/53/EU entspricht. Der vollständige Text der EU-Konformitätserklärung ist unter der folgenden Internetadresse verfügbar: www.nikkotoys.com"
Bewahren Sie das Merkblatt auf, da es wichtige Informationen enthält.

ES - DECLARACIÓN UE DE CONFORMIDAD SIMPLIFICADA
Por la presente, "Nikko Toys Ltd declara que el tipo de equipo radioeléctrico [NANO ROCK CRUSHR RC™] es conforme con la Directiva 2014/53/UE. El texto completo de la declaración UE de conformidad está disponible en la dirección Internet siguiente: www.nikkotoys.com"
Conserve la hoja de instrucciones ya que contiene información importante.

IT - DICHIARAZIONE DI CONFORMITÀ UE SEMPLIFICATA
Il fabbricante, "Nikko Toys Ltd, dichiara che il tipo di apparecchiatura radio [NANO ROCK CRUSHR RC™] è conforme alla direttiva 2014/53/UE. Il testo completo della dichiarazione di conformità UE è disponibile al seguente indirizzo Internet: www.nikkotoys.com"
Conservare le istruzioni in quanto contengono informazioni importanti.

PT - DECLARAÇÃO UE DE CONFORMIDADE SIMPLIFICADA
O(a) abaixo assinado(a) "Nikko Toys Ltd declara que o presente tipo de equipamento de rádio [NANO ROCK CRUSHR RC™] está em conformidade com a Diretiva 2014/53/UE. O texto integral da declaração de conformidade está disponível no seguinte endereço de Internet: www.nikkotoys.com"
Guarde a folha de instruções, pois ela contém informações importantes.

NL - VEREENVOUDIGDE EU-CONFORMITEITSVERKLARING
Hierbij verklaar ik, "Nikko Toys Ltd, dat het type radioapparatuur [NANO ROCK CRUSHR RC™] conform is met Richtlijn 2014/53/EU. De volledige tekst van de EU-conformiteitsverklaring kan worden geraadpleegd op het volgende internetadres: www.nikkotoys.com"
Bewaar de handleiding, daar deze belangrijke informatie bevat.

PL - UPROSZCZONA DEKLARACJA ZGODNOŚCI UE
"NIkko Toys Ltd niniejszym oświadcza, że typ urządzenia radiowego [NANO ROCK CRUSHR RC™] jest zgodny z dyrektywą 2014/53/UE. Pełny tekst deklaracji zgodności UE jest dostępny pod następującym adresem internetowym: www.nikkotoys.com"
Zachowaj instrukcję, ze względu na zawarte w niej ważne informacje.

SE - FÖRENKLAD EU-FÖRSÄKRAN OM ÖVERENSSTÄMMELSE
Härmed försäkrar "Nikko Toys Ltd att denna typ av radioutrustning [NANO ROCK CRUSHR RC™] överensstämmer med direktiv 2014/53/EU. Den fullständiga texten till EU-försäkran om överensstämmelse finns på följande webbadress: www.nikkotoys.com"
Behåll instruktionsbladet eftersom det innehåller viktig information.

FI - YKSINKERTAISTETTU EU-VAATIMUSTENMUKAISUUSVAKUUTUS
"NIkko Toys Ltd vakuuttaa, että radiolaitetyyppi [NANO ROCK CRUSHR RC™] on direktiivin 2014/53/EU mukainen. EU-vaatimustenmukaisuusvakuutuksen täysimittainen teksti on saatavilla seuraavassa internetosoitteessa: www.nikkotoys.com"
Säilytä ohjeet, koska se sisältävät tärkeitä tietoja.

GR - ΑΠΛΟΥΣΤΕΥΜΕΝΗ ΔΗΛΩΣΗ ΣΥΜΜΟΡΦΩΣΗΣ ΕΕ
Με την παρούσα ο/η "NIkko Toys Ltd, δηλώνει ότι ο ραδιοεξοπλισμός [NANO ROCK CRUSHR RC™] πληροί την οδηγία 2014/53/ΕΕ. Το πλήρες κείμενο της δήλωσης συμμόρφωσης ΕΕ διατίθεται στην ακόλουθη ιστοσελίδα στο διαδίκτυο: www.nikkotoys.com" Κρατήστε το φύλλο οδηγιών, καθώς περιέχει σημαντικές πληροφορίες

DK - FORENKLET EU-OVERENSSTEMMELSESERKLÆRING
Hermed erklærer "NIkko Toys Ltd, at radioudstyrstypen [NANO ROCK CRUSHR RC™] er i overensstemmelse med direktiv 2014/53/EU. EU-overensstemmelseserklæringens fulde tekst kan findes på følgende internetadresse: www.nikkotoys.com"
Danish Behold instruktionspapiret da det indeholder vigtig information.

NO - FORENKLET EU-ERKLÆRING OM OVERENSSTEMMELSE
Herved ", bekrefter Nikko Toys Ltd at radioutstyrstypen [NANO ROCK CRUSHR RC™] er i samsvar med direktiv 2014/53 / EU. Den fulle teksten til EU-samsvarserklæringen er tilgjengelig på følgende internettadresse: www.nikkotoys.com"
Oppbevar instruksjonsheftet siden det inneholder viktig informasjon.

RU - УПРОЩЕННАЯ ДЕКЛАРАЦИЯ СООТВЕТСТВИЯ ЕС
В настоящий момент "Nikko Toys Ltd заявляет, что этот [NANO ROCK CRUSHR RC™], находится в соответствии с основным требованием и положением 2014/53/EU. Полный текст EU декларации о соответствии, доступен по адресу интернета: www.nikkotoys.com"
Сохраняйте инструкцию, поскольку она содержит важную информацию.

I

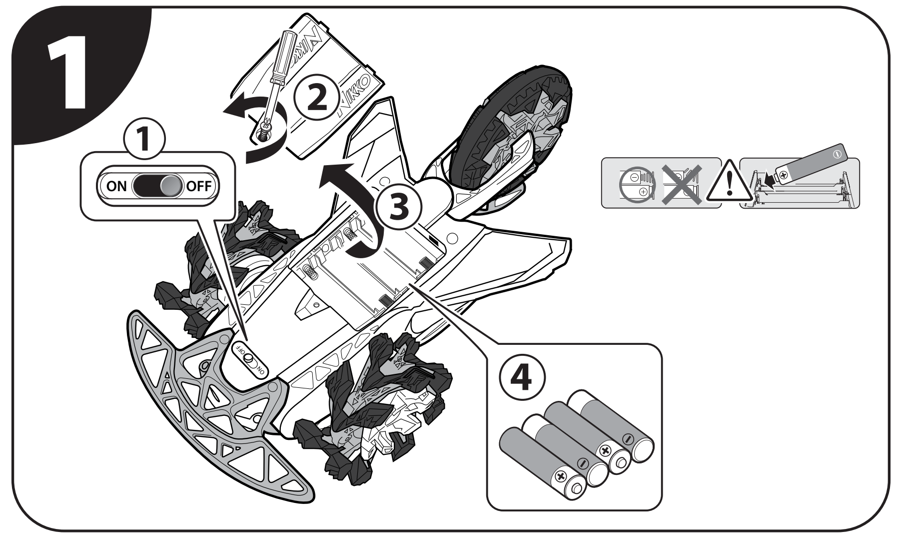

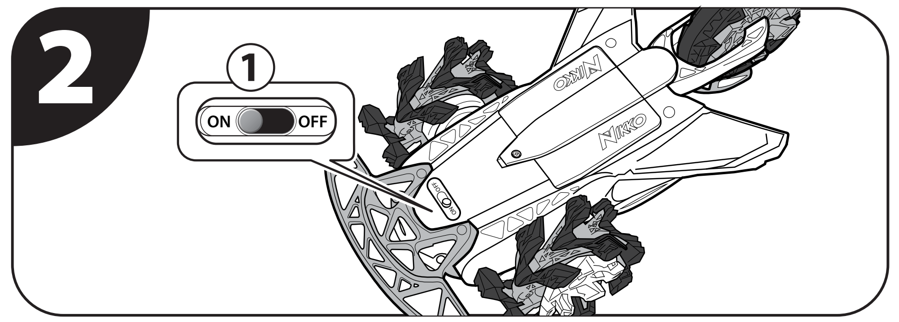

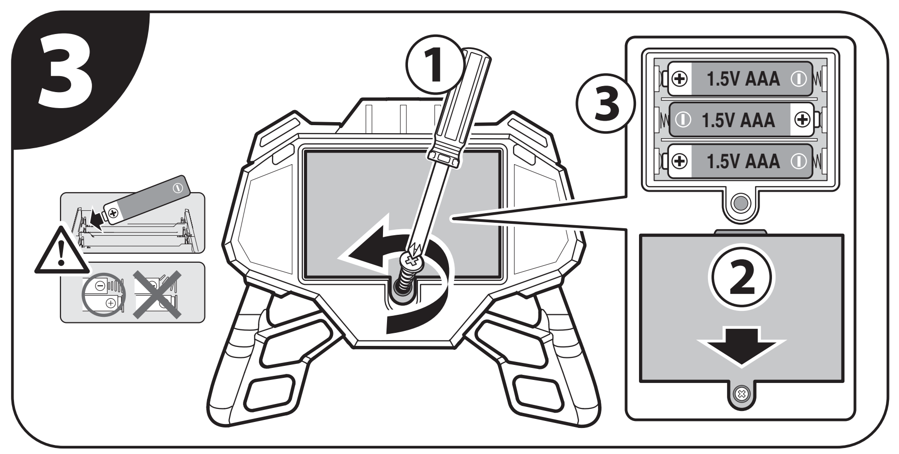

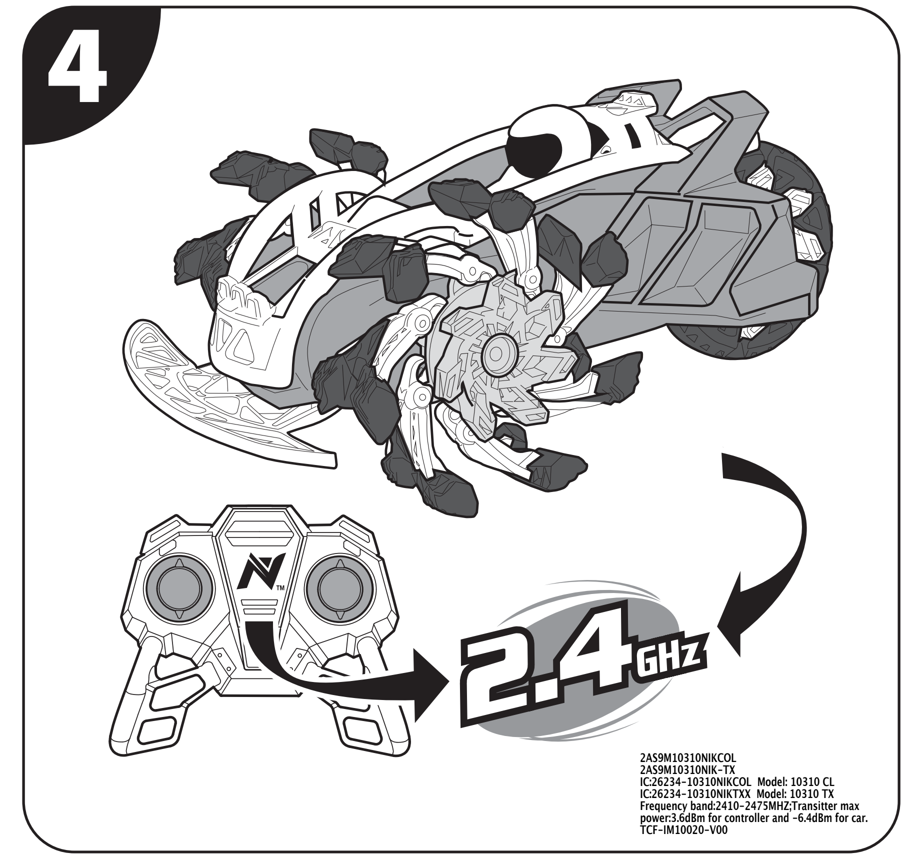

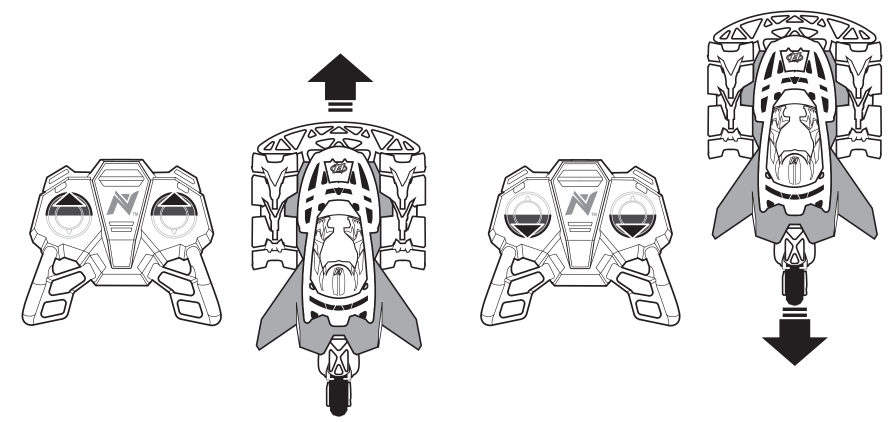

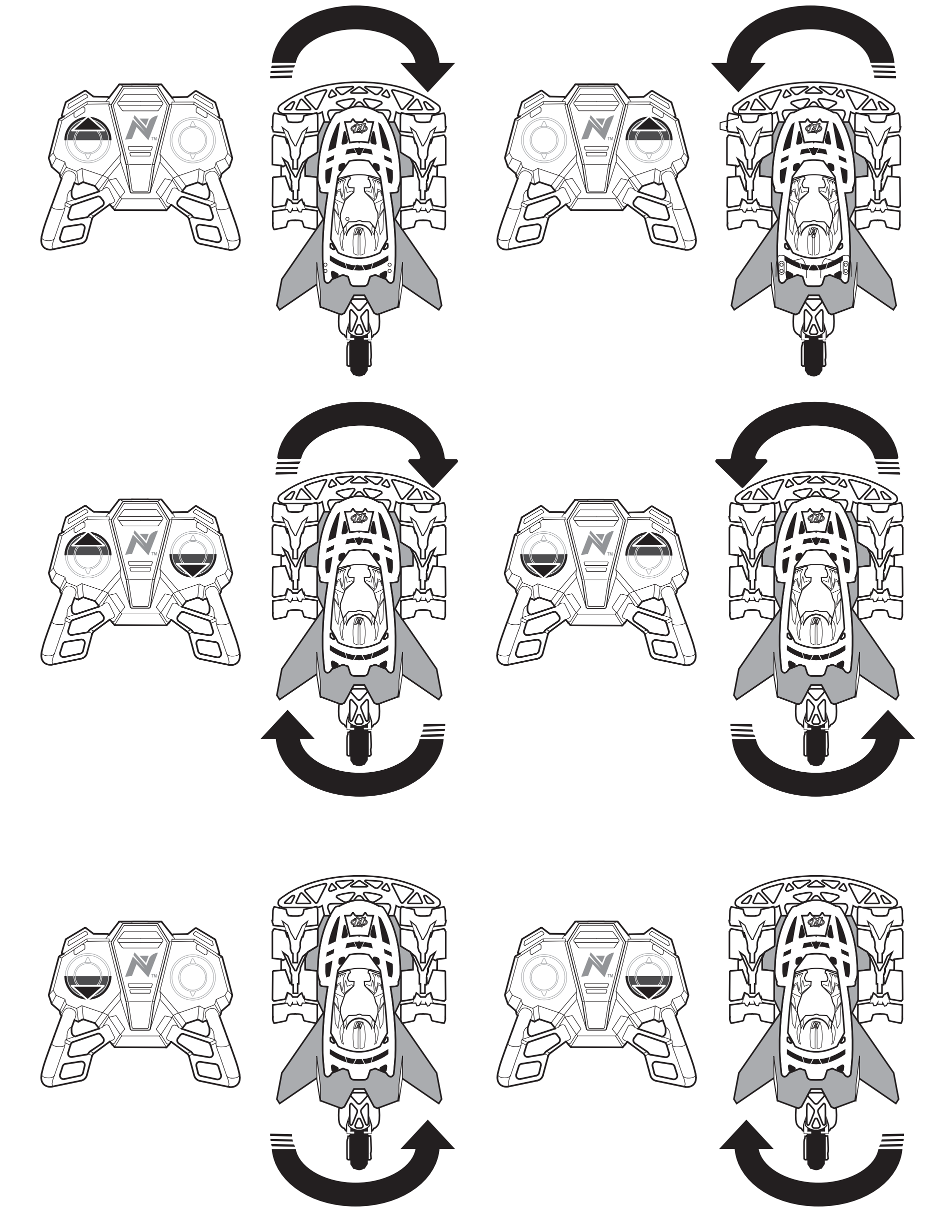

II

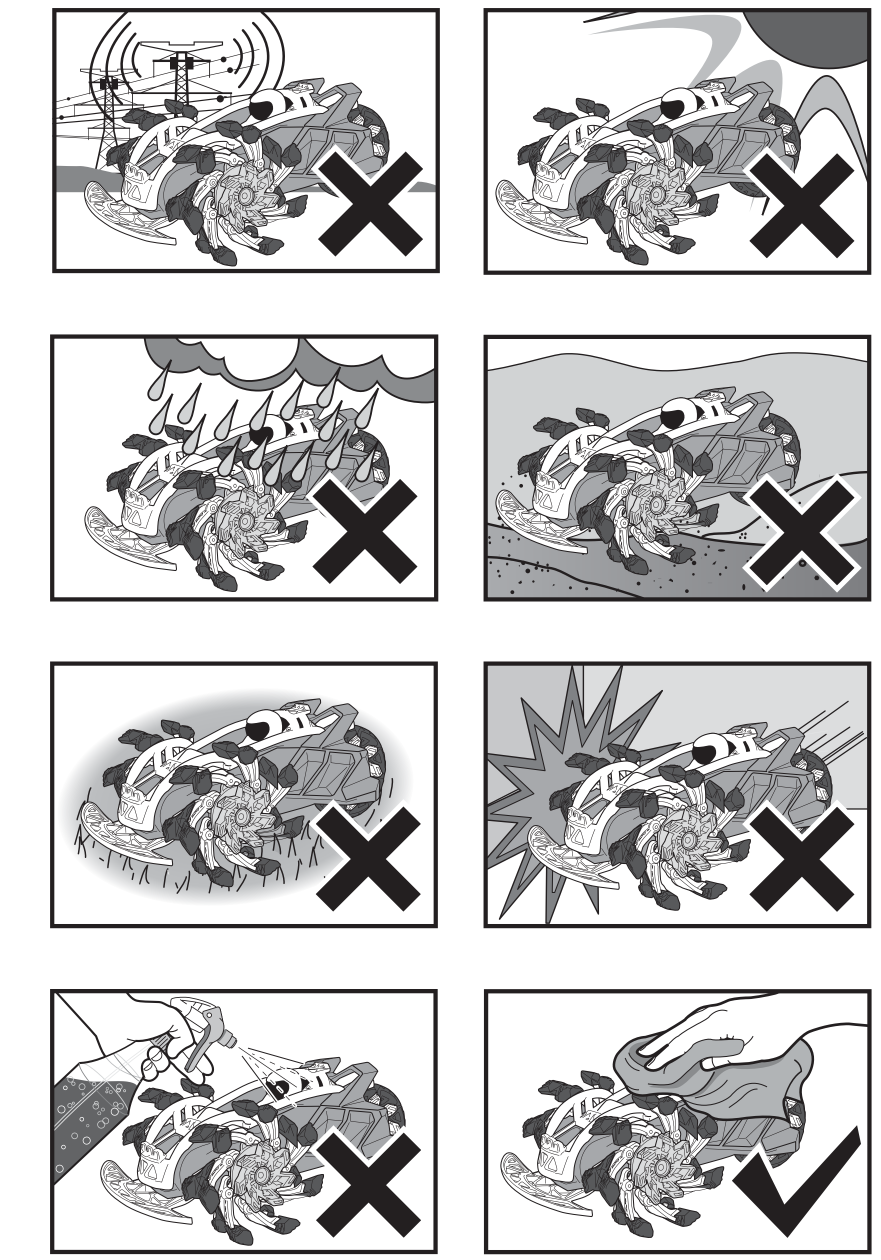

PRECAUTION — EN

WARNING! CHOKING HAZARD
Not suitable for children under 36 months due to small parts.

⚠ Only operate the product and its accessories when fully assembled and in accordance with this manual!

- Do not use this vehicle in water, mud, or sand.
- This product and its accessories are not suitable for children under the age of 36 months, because of small parts that can be swallowed.
- Intended for children age 6 and older.
- Adult supervision strongly recommended.
- Drive your vehicle in a safe area away from people, pets, cars, etc.
- Do not drive on streets or after dark.
- Do not touch or try to pick up the vehicle when it is in motion. Wait until it has stopped completely.
- Keep hair, fingers, face and loose clothing away from front and rear wheels while the vehicle is switched on or while the controller is operating.
- Be a responsible operator.
- Do not drop or give impact to the product and its accessories.
- Never attempt to disassemble or modify the product or its accessories.

IMPORTANT BATTERY SAFETY INFORMATION. CAUTION: TO AVOID BATTERY LEAKAGE.
NOTE: BATTERIES MUST BE RECYCLED OR DISPOSED PROPERLY.
Contact your local area office of solid waste management or other appropriate local agency for information.

- Make sure the batteries are inserted with correct polarity and follow the toy and battery manufacturer's instructions.
- Use only battery type(s) recommended.
- Do not attempt to short-circuit, charge, disassemble or heat batteries.
- Do not dispose of batteries in fire or make them wet.
- Do not mix or use new and old batteries together.
- Do not mix or use different types of batteries together.
- Non-rechargeable batteries are not to be recharged because of the danger of eruption.
- Remove rechargeable batteries from the product before charging.
- Rechargeable batteries are to be charged by adult only.
- Battery replacement should be done in presence of an adult and follow the battery and charger manufacturer's instructions.
- Remove batteries from the product for storage. Battery may be hot.
- After use, be sure to turn the switch off. Failure to do so may adversely affect batteries, resulting in disabled charged.
- Remove weak or exhausted batteries from the product.
- Dispose batteries safely and properly, according to your local requirements.
- Chargers used with the toy are to be regularly examined for damage to the cord, plug, enclosure and other parts, and that, in the event of such damage, the toy must not be used with this charger until the damage has been repaired.

I - BATTERY INSTALLATION AND CONTROL LINKING

IMPORTANT:
- This vehicle uses an automatic system to link the vehicle with the controller. For multi vehicle play, this process must be completed one by one for each vehicle.
- Attempting to link multiple vehicles at the same time will cause miss matching of controllers.
- If the controller and the vehicle cannot link, please repeat the steps 1-4 to re-link.

NOTE: There is no ON/OFF switch on the controller. Moving the sticks turns it on automatically. For best performance, always use alkaline batteries only. To remove the batteries, reverse the installation procedure.

TROUBLE SHOOTING AND CARE FOR R/C VEHICLE

R/C VEHICLE DOES NOT MOVE	PERFORMANCE DROP, INCONSISTENT MOVEMENT OR FAILS TO RUN
• Is the power switch turned to ON position? • Are the batteries weak or out of power? • Are the battery installation and control linking completed? - See "BATTERY INSTALLATION AND CONTROL LINKING" • Are the + and - contacts correctly matched to the batteries? • Are the metal contact tabs touching, rusty or dirty?	• Are the batteries weak or out of power? • Check batteries. If necessary, recharge battery pack and/or replace the batteries in the R/C vehicle and controller with new alkaline batteries. • Are the batteries installed properly?

FEDERAL COMMUNICATIONS COMMISSION COMPLIANCE

NOTE: This device complies with Part 15 of the FCC Rules. Operation is subject to the following two conditions:
(1) this device may not cause harmful interference, and
(2) this device must accept any interference received, including interference that may cause undesired operation.
Warning: Changes or modifications to this unit not expressly approved by the party responsible for compliance could void the user's authority to operate the equipment. NOTE: This equipment has been tested and found to comply with the limits for a Class B digital device, pursuant to Part 15 of the FCC Rules. These limits are designed to provide reasonable protection against harmful interference in a residential installation. This equipment generates, uses and can radiate radio frequency energy and, if not installed and used in accordance with the instructions, may cause harmful interference to radio communications. However, there is no guarantee that interference will not occur in a particular installation. If this equipment does cause harmful interference to radio or television reception, which can be determined by turning the equipment off and on, the user is encouraged to try to correct the interference by one or more of the following measures:
•Reorient or relocate the receiving antenna.•Increase the separation between the equipment and receiver.•Connect the equipment into an outlet on a circuit different from that to which the receiver is connected.•Consult the dealer or an experienced radio/TV technician for help.

MANUFACTURER'S NOTE

- Modifications not authorized by the manufacturer may void users authority to operate the device.
- This toy and all accessories need to be periodically examined for potential hazards and any potentially hazardous parts be repaired or replaced.
- In the interest of better quality and value, we are constantly improving and updating our products.
- Consequently, pictures in this instruction sheet may sometimes differ from the model enclosed.
- You are advised to retain the packaging for future reference as it contains important information.

This device contains licence-exempt transmitter(s)/receiver(s) that comply with Innovation, Science and Economic Development Canada's licence-exempt RSS(s). Operation is subject to the following two conditions:
1. This device may not cause interference.
2. This device must accept any interference, including interference that may cause undesired operation of the device.

PRÉCAUTIONS — FR

ATTENTION ! PETITS ÉLÉMENTS. DANGER D'ÉTOUFFEMENT
Petites pièces. Ne convient pas aux enfants de moins de 3 ans.

⚠ Utilise le produit et ses accessoires seulement après montage complet conformément aux instructions contenues dans le présent manuel !

- Ne plonge jamais ce véhicule dans l'eau, la boue ou le sable.
- Ce produit et ses accessoires ne conviennent pas aux enfants de moins de 36 mois, car ils comportent de petites pièces que ceux-ci risquent d'avaler.
- Prévu pour enfants de 6 ans et plus.
- Surveillance d'un adulte fortement conseillée.
- Conduis ton véhicule dans une zone sûre à l'écart de toutes personnes, de tous animaux domestiques, de toutes voitures, etc.
- Ne conduis pas dans les rues après la tombée de la nuit.
- Ne touche pas et n'essaye pas de soulever le véhicule lorsque celui-ci est en mouvement. Patiente jusqu'à son arrêt complet.
- Maintiens les cheveux, les doigts, le visage, et les vêtements amples à l'écart des roues avant et arrière après le démarrage du véhicule ou pendant que la télécommande est en cours de fonctionnement.
- Sois un conducteur responsable.
- Évite au produit et à ses accessoires toutes chutes et tous chocs violents.
- Ne tente jamais de démonter ou de modifier le produit ou ses accessoires.

INFORMATIONS IMPORTANTES DE SÉCURITÉ CONCERNANT LES PILES.
ATTENTION : POUR ÉVITER TOUTES FUITES DES PILES.
REMARQUE : LES PILES DOIVENT ÊTRE RECYCLÉES OU MISES AU REBUT CORRECTEMENT.
Pour toutes informations, contactez le centre de gestion des déchets solides de votre localité ou tout autre organisme local approprié.

- Assure-toi d'insérer correctement les piles sous la surveillance d'un adulte, et suis toujours les instructions du fabricant du jouet et des piles.
- Utilise exclusivement des piles du type recommandé.
- Ne tente pas de court-circuiter, charger, démonter ou chauffer les piles.
- N'incinère jamais tes piles et ne les trempe pas dans l'eau.
- Ne mélange jamais des piles usées et neuves.
- Ne mélange, ni n'utilise jamais des piles de types différents.
- Ne recharge pas des piles non rechargeables, car cela présente des risques d'explosion.
- Retire les piles rechargeables du produit avant de les charger.
- Les batteries rechargeable ne doivent être chargées que par un adulte, et suis toujours les instructions du fabricant du chargeur.
- Le remplacement des piles doit être effectué en présence d'un adulte.
- Retire les piles du produit avant de le ranger. Les piles peuvent être chaudes.
- Après emploi, coupe l'interrupteur.
- Retire toujours du produit les piles faibles ou usées.
- Mets au rebut les piles en toute sécurité et conformément aux dispositions environnementales en vigueur localement.
- Les chargeurs qui sont utilisés avec ce jouet, doivent être examinés régulièrement pour des dommages au cordon, à la fiche, à l'enveloppe et encore à d'autres parties. Le cas échéant le jouet ne doit plus être utilisé avec ce chargeur jusqu'à ce que celui-ci ait été réparé.

I - INSTALLATION DES PILES ET CONNEXION DE LA TÉLÉCOMMANDE

IMPORTANT :
- Ce véhicule est équipé d'un système automatique qui permet de connecter le véhicule à la télécommande. Pour jouer avec plusieurs véhicules, ce processus doit être exécuté séparément pour chaque véhicule.
- Tenter une connexion simultanée de plusieurs véhicules risque de provoquer un défaut de correspondance des télécommandes.
- En cas de connexion impossible entre la télécommande et le véhicule, veuillez exécuter à nouveau les étapes 1 à 4 pour rétablir la connexion.

REMARQUE : La télécommande ne comporte pas de bouton On/Off. Le déplacement des leviers permet de démarrer automatiquement le véhicule. Pour obtenir des performances optimales, utilise toujours uniquement des piles alcalines. Pour retirer les piles, inverse la procédure d'installation.

DÉPANNAGE ET ENTRETIEN DE TON VÉHICULE RADIOCOMMANDÉ

LE VÉHICULE RADIOCOMMANDÉ RESTE IMMOBILE	DIMINUTION DES PERFORMANCES, DÉPLACEMENT SACCADÉ OU IMMOBILITÉ
• Le commutateur d'alimentation est-il positionné sur ON (Marche)? • Les piles sont-elles faibles ou épuisées? • L'installation de la batterie et la connexion de la télécommande sont-elles effectuées ? - Voir la section « INSTALLATION DE LA BATTERIE ET CONNEXION DE LA TÉLÉCOMMANDE ». • Les bornes + et - correspondent-elles à celles des piles? • Les languettes métalliques de contact sont-elles en contact, rouillées ou sales?	• Les piles sont-elles faibles ou épuisées? • Vérifiez l'état des piles. Au besoin, recharge le bloc batterie et/ou remplace les piles du véhicule radiocommandé et de la télécommande par des piles alcalines neuves. • Les piles sont-elles installées correctement?

CERTIFICATION FCC

REMARQUE : Cet appareil est conforme à la Section 15 du règlement de la FCC. Son utilisation est soumise aux deux conditions suivantes :
(1) cet appareil ne peut pas causer de brouillage préjudiciable, et
(2) cet appareil doit accepter toutes les interférences reçues, y compris celles susceptibles d'engendrer un dysfonctionnement.
Avertissement : Tout apport de changement ou de modification à cette unité qui n'est pas approuvé expressément par la partie responsable de la conformité peut annuler le droit de l'utilisateur d'utiliser l'appareil. REMARQUE : Cet appareil a été testé et respecte les limites prévues pour un appareil numérique de classe B, conformément à la section 15 du règlement FCC. Ces limites sont conçues pour assurer une protection raisonnable contre les interférences nuisibles dans des bâtiments à vocation résidentielle. Cet appareil génère, utilise et peut émettre de l'énergie radioélectrique, et s'il n'est pas installé et utilisé conformément aux instructions, il peut causer des interférences préjudiciables pour les communications radio. Cependant, nous ne pouvons garantir qu'aucun brouillage ne se produira dans une installation particulière. Si cet appareil produit des interférences préjudiciables lors de réception radio ou télévisée qui peuvent être détectées en allumant et en éteignant l'appareil, l'utilisateur est prié de les supprimer d'une ou de plusieurs manières :
•Réorienter ou déplacer l'antenne de réception.•Augmenter la distance entre l'appareil et le récepteur.•Brancher l'appareil à une prise de courant d'un circuit différent de celui auquel le récepteur est branché.•Consulter le revendeur ou un technicien radio/TV expérimenté pour obtenir de l'aide.

REMARQUE DU FABRICANT

- Toute modification non autorisée par le fabricant peut annuler le droit qu'a l'utilisateur d'utiliser l'appareil.
- Ce jouet ainsi que tous les accessoires doivent être périodiquement vérifiés afin de détecter tout danger et toute pièce potentiellement dangereuse doit être réparée ou remplacée.
- Soucieux d'offrir une qualité et une valeur sans cesse supérieures, nous améliorons et mettons à jour nos produits constamment.
- En conséquence, les images de ce manuel peuvent parfois différer du modèle ci-joint.
- Nous recommandons de garder toutes les informations relatives à ce produit pour référence future.

Cet appareil contient des émetteurs / récepteurs sans licence conformes aux RSS exemptes de licence d'Innovation, Sciences et Développement économique Canada. Son fonctionnement est soumis aux deux conditions suivantes:
1. L' appareil ne doit pas provoquer d'interférences.
2. L' appareil peut être soumis à des interférences, y compris les interférences pouvant provoquer un malfonctionnement.

VORSICHTSMASSNAHMEN — DE

ACHTUNG! ERSTICKUNGSGEFAHR
Kleine Teile. Nicht für Kinder unter 3 Jahren geeignet.

⚠ Nehmen Sie das Produkt und sein Zubehör nur in Betrieb, wenn es gemäß dieser Bedienungsanleitung vollständig zusammengebaut wurde!

- Benutzen Sie dieses Fahrzeug nicht in Wasser, Schlamm oder Sand.
- Dieses Produkt und sein Zubehör ist wegen kleiner Teile, die verschluckt werden können, nicht für Kinder im Alter unter 36 Monaten geeignet.
- Für Kinder im Alter von 6 Jahren und älter bestimmt.
- Aufsicht durch Erwachsene dringend empfohlen.
- Nehmen Sie Ihr Fahrzeug in einem sicheren Bereich und nicht in der Nähe von Personen, Haustieren, Autos usw. in Betrieb.
- Nicht auf Straßen oder nach Einbruch der Dunkelheit verwenden.
- Das Fahrzeug während der Fahrt nicht anfassen oder anheben. Warten Sie, bis es vollständig zum Stillstand gekommen ist.
- Halten Sie Haare, Finger, Gesicht und weite Kleidung von den Vorder- und Hinterrädern fern, während das Fahrzeug eingeschaltet ist oder der Sender bedient wird.
- Seien Sie ein verantwortungsbewusster Bediener!
- Lassen Sie das Produkt und sein Zubehör nicht fallen und setzen Sie es keinen Stößen aus.
- Versuchen Sie niemals das Produkt oder sein Zubehör auseinanderzunehmen oder zu modifizieren.

WICHTIGE INFORMATIONEN ZUR BATTERIE.
SICHERHEIT VERMEIDEN DES AUSLAUFENS VON BATTERIEN.
HINWEIS: BATTERIEN MÜSSEN ORDNUNGSGEMÄSS WIEDERVERWERTET ODER ENTSORGT WERDEN. Weitere Informationen über das Abgabe- und Sammelsystem erhalten Sie bei der für Sie zuständigen Gemeindeverwaltung oder anderen zuständigen Behörden.

- Achten Sie darauf, dass die Batterien mit der richtigen Polarität eingelegt wurden und befolgen Sie die Anweis ungen des Spielzeug- und des Batterieherstellers.
- Verwenden Sie ausschließlich die empfohlenen Batterietypen.
- Batterien nicht kurzschließen, aufladen, auseinandernehmen oder erhitz.
- Batterien nicht im Feuer entsorgen oder nass werden lassen.
- Alte und neue Batterien nicht mischen.
- Verschiedene Batterietypen nicht mischen.
- Nicht wiederaufladbare Batterien dürfen nicht aufgeladen werden. Explosionsgefahr.
- Wiederaufladbare Batterien vor dem Aufladen aus dem Produkt entfernen.
- Wiederaufladbare Batterien müssen unter Aufsicht eines Erwachsenen aufgeladen und die Anweisungen der Batterie-und Ladegerät-Hersteller müssen befolgt werden.
- Akkus dürfen nur von einem Erwachsenen aufgeladen werden.
- Das Ersetzen der Batterien muss in Anwesenheit eines Erwachsenen erfolgen.
- Batterien vor dem Aufladen aus dem Produkt entfernen. Batterien können heiß sein.
- Achten Sie nach dem Gebrauch unbedingt darauf, dass der Schalter ausgeschaltet wird.
- Entfernen Sie schwache oder verbrauchte Batterien aus dem Produkt.
- Batterien gemäß den örtlichen Vorschriften sicher und ordnungsgemäß entsorgen.
- Die mit diesem Spielzeug benutzten Ladegeräte müssen regelmäßig auf Schäden an Netzkabel, Stecker, Gehäuse und anderen Teilen geprüft werden. Im Falle eines Schadens darf das Spielzeug nicht mehr mit diesem Ladegerät benutzt werden, bis der Schaden behoben ist.

I - BATTERIE INSTALLIEREN UND STEUERUNG VERKNÜPFEN

WICHTIG:
- Das automatische system des fahrzeugs verknüpft das fahrzeug mit der steuerung. Für die steuerung mehrerer fahrzeuge muss dieser vorgang nacheinander für jedes fahrzeug durchgeführt werden.
- Eine gleichzeitige verknüpfung mehrerer fahrzeuge führt zu einer falschen zuordnung der steuerungen.
- Falls die steuerung und das fahrzeug nicht verknüpft werden können, wiederholen sie die schritte 1-4 für eine erneute verbindung.

HINWEIS: Der Sender besitzt keinen Ein-/Ausschalter. Bewegen der Bedienelemente schaltet ihn automatisch ein. Verwenden Sie für die optimale Leistung stets nur Alkali-Batterien. Gehen Sie zum Entfernen der Batterien in umgekehrter Reihenfolge wie beim Einlegen vor.

FEHLERBEHEBUNG UND PFLEGE FÜR DAS FERNGESTEUERTE FAHRZEUG

FERNGESTEUERTES FAHRZEUG BEWEGT SICH NICHT	LEISTUNGSABFALL, UNBESTÄNDIGE BEWEGUNG ODER ES LÄUFT NICHT
• Wurde der Ein/Ausschalter am Fahrzeug eingeschaltet? • Sind die Batterien schwach oder leer? • Wurden die Installation der Batterie und die Verknüpfung der Steuerung abgeschlossen? - Siehe Abschnitt "BATTERIE INSTALLIEREN UND STEUERUNG VERKNÜPFEN". • Ist die Batterie richtig mit den + und - Kontakten ausgerichtet? • Sind die Metallkontakte verrostet oder schmutzig, oder berühren sie sich gegenseitig?	• Wurde der Ein/Ausschalter am Fahrzeug eingeschaltet? • Kontrollieren Sie die Batterien. Ersetzen Sie nötigenfalls die Batterien im ferngesteuerten Fahrzeug und der Fernsteuerung mit frischen Alkali-Batterien. • Wurden die Batterien richtig installiert?

HINWEIS VOM HERSTELLER

- Änderungen, die nicht ausdrücklich vom hersteller genehmigt wurden, können die Betriebserlaubnis des benutzers erlöschen lassen.
- Dieses spielzeug und alle zubehörteile müssen regelmäßig auf potenzielle gefahren untersucht zu werden, und möglicherweise gefährliche teile müssen repariert oder ersetzt werden.
- Im interesse einer besseren qualität und leistung, verbessern und aktualisieren wir ständig unsere produkte.
- Folglich können abbildungen in dieser bedienungsanleitung manchmal vom mitgelieferten modell abweichen.
- Wir empfehlen ihnen, alle produktinformationen für einen späteren zeitpunkt aufzubewahren.

PRECAUCIÓN — ES

¡ATENCIÓN! RIESGO DE ASFIXIA
Piezas pequeñas. No apto para niños menores de 3 años.

⚠ Utilice el producto y sus accesorios solo cuando esté completamente ensamblado y según se indica en este manual.

- No utilice este vehículo en agua, lodo o arena.
- Este producto y sus accesorios no son aptos para niños menores de 36 meses, ya que podrían tragarse las piezas pequeñas.
- Hecho para niños de 6 años o más.
- Se recomienda encarecidamente la supervisión de un adulto.
- Conduzca el vehículo en una zona segura para las personas, mascotas, automóviles, etc.
- No conduzca en las calles ni en la oscuridad.
- No toque ni intente recoger el vehículo cuando esté en movimiento. Espere hasta que se detenga por completo.
- Mantenga su cabello, sus dedos, su rostro y su ropa alejados de las ruedas traseras y delanteras al encender el vehículo y cuando el transmisor esté funcionando.
- ¡Sea responsable!
- No deje caer ni golpee al producto ni a sus accesorios.
- Jamás intente desarmar ni modificar el producto o sus accesorios.

INFORMACIÓN DE SEGURIDAD IMPORTANTE SOBRE LAS BATERÍAS.
PARA EVITAR FUGAS EN LA BATERÍA.
NOTA: LAS BATERÍAS DEBEN RECICLARSE O DESECHARSE ADECUADAMENTE.
Contacte a su oficina de gestión de desechos local o a otra autoridad pertinente para obtener información.

- Asegúrese de que las baterías se inserten con la polaridad correcta y siga las instrucciones del fabricante tanto de la batería como del juguete.
- Utilice solo baterías del tipo recomendado.
- No provoque cortocircuitos, cargue, desarme ni caliente las baterías.
- No elimine las baterías quemándolas ni mojándolas.
- No mezcle o utilice baterías nuevas con baterías viejas.
- No mezcle o utilice baterías de distintos tipos.
- Las baterías desechables no pueden recargarse, ya que pueden provocar explosiones.
- Extraiga las baterías recargables del producto antes de cargarlas.
- Las baterías recargables se deben cargar solo bajo supervisión de un adulto, siguiendo las instrucciones del fabricante tanto del cargador como de las baterías.
- Las baterías recargables sólo deben ser cargadas por adultos.
- El cambio de las baterías debe realizarse en presencia de un adulto.
- Extraiga las baterías del producto antes de almacenarlas. Las baterías podrían estar calientes.
- Después de usar, asegúrese de apagar el producto.
- Extraiga las baterías agotadas o bajas del producto.
- Deseche las baterías de manera segura, según los requisitos locales.
- Los cargadores utilizados con el juguete deben ser examinados periódicamente para comprobar el cable, el enchufe, la caja y otras partes, y que, en caso de que daños, el juguete no debe ser utilizado con este cargador hasta que el daño haya sido reparado.

I - INSTALACIÓN DE LA BATERÍA Y ENLACE CON EL MANDO DE CONTROL

IMPORTANTE:
- Este vehículo utiliza un sistema automático para enlazar el vehículo con el mando de control. Cuando se trate de varios vehículos al mismo tiempo, el proceso debe llevarse a cabo con cada vehículo uno a uno.
- Intentar enlazar múltiples vehículos al mismo tiempo provocará que no se puedan combinar bien los mandos de control.
- Si no puede enlazar el mando de control con el vehículo, repita los pasos del 1 al 4 para volver a intentar enlazarlos.

NOTA: No hay interruptor de encendido/apagado en el transmisor. Al mover las palancas, se enciende automáticamente. Para obtener el máximo rendimiento, utilice siempre solo baterías alcalinas. Para extraer las baterías, invierta el procedimiento de instalación.

RESOLUCIÓN DE PROBLEMAS Y CUIDADO DEL VEHÍCULO RADIOCONTROLADO

EL VEHÍCULO R/C NO SE MUEVE	EL DESEMPEÑO BAJA, MOVIMIENTO INCONSTANTE O NO FUNCIONA
• ¿Está el interruptor en la posición de encendido ON? • ¿Están las baterías bajas o agotadas? • ¿Ha finalizado la instalación de la batería y el enlace con el mando de control? - Ver la sección "INSTALACIÓN DE LA BATERÍA Y ENLACE CON EL MANDO DE CONTROL". • ¿Están los contactos + y - colocados donde corresponde con respecto a las baterías? • ¿Están las lengüetas de metal tocándose, oxidadas o sucias?	• ¿Están las baterías bajas o agotadas? • Compruebe las baterías. De ser necesario, recargue las baterías y/o cámbielas por baterías alcalinas nuevas en el vehículo y control. • ¿Están correctamente instaladas las baterías?

CUMPLIMIENTO CON LA COMISIÓN FEDERAL DE COMUNICACIONES

NOTA: Este dispositivo cumple con la Parte 15 de las Regulaciones FCC. La operación queda sujeta a las siguientes dos condiciones:
(1) este dispositivo no puede provocar interferencias peligrosas, y
(2) este dispositivo debe aceptar cualquier interferencia recibida, incluyendo aquellas que puedan provocar un funcionamiento no deseado.
Advertencia: Los cambios o modificaciones a este producto sin la aprobación expresa de la parte responsable del dicho cumplimiento podrían anular la autoridad del usuario para operar el equipo. NOTA: Este equipo se ha probado y comprobado en relación a su cumplimiento con los límites para los dispositivos digitales Clase B, según la Parte 15 de las Regulaciones FCC. Estos límites están diseñados para proporcionar una protección razonable contra interferencias dañinas en una instalación residencial. Este equipo genera, utiliza y puede emitir energía de radiofrecuencias, la cual, de no instalarse según las instrucciones, puede provocar interferencia dañina a las comunicaciones por radio. No obstante, no hay garantía de que no ocurra interferencia en una instalación en particular. Si este equipo no provoca interferencia dañina a la recepción de radio o televisión, lo cual puede determinarse encendiendo o apagando el equipo, se anima al usuario a intentar corregir la interferencia mediante uno o más de los siguientes pasos:
- Reoriente o reubique la antena receptora.
- Aumente la separación entre el equipo y el receptor.
- Conecte el equipo en un tomacorriente en un circuito diferente al que está conectado el receptor.
- Consulte con su vendedor minorista o con un técnico especializado en radio/TV para obtener ayuda.

NOTA DEL FABRICANTE

- Las Modificaciones No Autorizadas Por El Fabricante Pueden Anular La Autoridad Del Usuario Para Operar El Dispositivo.
- Este Juguete Y Todos Sus Accesorios Deben Examinarse Periódicamente Para Identificar Posibles Peligros Y Piezas Peligrosas Que Deban Repararse O Cambiarse.
- Para Obtener El Máximo Valor Y La Máxima Calidad, Constantemente Mejoramos Y Actualizamos Nuestros Productos.
- Consecuentemente, Las Imágenes De Esta Hoja De Instrucciones Podrían, A Veces, Diferir Del Modelo Adquirido.
- Guarde toda la información relacionada con este producto para posibles usos en el futuro.

PRECAUZIONI — IT

ATTENZIONE! PERICOLO DI SOFFOCAMENTO
Contiene componenti piccoli. Non adatto ai bambini al di sotto dei 3 anni.

⚠ Azionare il prodotto e i relativi accessori solo se completamente assemblato e in conformità al presente manuale!

- Non utilizzare il veicolo in acqua, fango o sabbia.
- Il prodotto e i relativi accessori non possono essere utilizzati da bambini al di sotto dei 36 mesi in quanto contengono componenti piccoli che possono essere ingeriti.
- Adatto ai bambini al di sopra degli 6 anni.
- La supervisione da parte di un adulto è fortemente consigliata.
- Manovrare il veicolo in una zona sicura, lontano da persone, animali, automobili e così via.
- Non manovrare in strada o al buio.
- Non toccare o tentare di afferrare il veicolo quando è in movimento. Attendere che si sia arrestato completamente.
- Tenere capelli, dita, volto e indumenti larghi lontano dalle ruote anteriori e posteriori quando il veicolo è acceso o quando il radiocomando è in funzione.
- Manovrare sempre con responsabilità!
- Non provocare cadute o urti al prodotto e ai suoi accessori.
- Non tentare mai di smontare o modificare il prodotto o i suoi accessori.

INFORMAZIONI IMPORTANTI PER LA SICUREZZA DELLE BATTERIE.
ATTENZIONE: PER EVITARE PERDITE DI LIQUIDO DALLE BATTERIE.
NOTA: LE BATTERIE DEVONO ESSERE RICICLATE O SMALTITE CORRETTAMENTE.
Contattare l'ufficio locale per la gestione dei rifiuti solidi o un altro ufficio locale competente.

- Assicurarsi che le batterie siano inserite rispettando la corretta polarità e in conformità alle istruzioni del produttore del giocattolo e delle batterie.
- Utilizzare esclusivamente i tipi di batterie raccomandati.
- Non tentare di cortocircuitare, caricare, smontare o riscaldare le batterie.
- Non bagnare le batterie né smaltirle nel fuoco.
- Non mescolare o utilizzare insieme batterie vecchie e nuove.
- Non mescolare o utilizzare insieme batterie di tipo diverso.
- Le batterie non ricaricabili non devono essere ricaricate: pericolo di esplosione.
- Rimuovere le batterie ricaricabili dal prodotto prima di ricaricarle.
- Le batterie ricaricabili devono essere ricaricate solo sotto la supervisione
- Le batterie ricaricabili devono essere caricate solo da un adulto.
- La sostituzione delle batterie deve essere eseguita in presenza di un adulto.
- Rimuovere le batterie dal prodotto per la conservazione. Le batterie potrebbero essere calde.
- Dopo l'uso, assicurarsi di spegnere l'interruttore.
- Rimuovere le batterie scariche o esauste dal prodotto.
- Smaltire le batterie correttamente e legalmente, in conformità alle normative locali.
- I caricatori usati con il giocattolo devono essere regolarmente controllati in caso di danni al cavo, alla spina, alloggiamento e altre part, e, nel caso di tale danno, il giocattolo non deve essere usato con questo caricatore se non prima riparato.

I - INSTALLAZIONE DELLA BATTERIA E COLLEGAMENTO DEL CONTROLLO

IMPORTANTE:
- Questo veicolo utilizza un sistema automatico per collegare il veicolo al dispositivo di controllo. Per il gioco a più veicoli, questo processo va completato per ciascun veicolo, uno per uno.
- Il tentativo di collegare più veicoli contemporaneamente causerà l'errato abbinamento dei dispositivi di controllo.
- se il dispositivo di controllo e il veicolo non riescono a collegarsi, ripetere i passaggi da 1 a 4 per ricollegare.

NOTA : Il radiocomando non è dotato di interruttore. Il movimento degli stick lo accende automaticamente. Per ottenere prestazioni ottimali, utilizzare sempre solo batterie alcaline. Per rimuovere le batterie, ripetere la procedura di installazione in senso inverso.

RISOLUZIONE DEI PROBLEMI E MANUTENZIONE DEL VEICOLO R/C

IL VEICOLO R/C NON SI MUOVE	CALO DELLE PRESTAZIONI, MOVIMENTO INCONSISTENTE O CORSA ASSENTE
• L'interruttore di alimentazione è in posizione ON? • Le batterie sono scariche o esauste? • L'installazione della batteria e il collegamento del controllo sono stati completati? - Vedere la sezione "INSTALLAZIONE DELLA BATTERIA E COLLEGAMENTO DEL CONTROLLO". • I contatti + e - sono correttamente abbinati alle batterie? • Le linguette metalliche di contatto si toccano, sono arrugginite o sporche?	• Le batterie sono scariche o esauste? • Controllare le batterie. Se necessario, ricaricare o sostituire le batterie nel veicolo e nel radiocomando con nuove batterie alcaline. • Le batterie sono installate correttamente?

NOTA DEL PRODUTTORE

- Modifiche non autorizzate dal produttore potrebbero invalidare il diritto dell'utente a utilizzare il dispositivo.
- Il giocattolo e tutti gli accessori devono essere regolarmente esaminati per verificare l'esistenza di potenziali rischi. Ogni parte che costituisce un potenziale rischio deve essere riparata o sostituita.
- Per garantire standard di qualità e valore sempre elevati, miglioriamo e aggiorniamo costantemente i nostri prodotti.
- Pertanto, le figure nella presente scheda di istruzioni potrebbero differire dal modello contenuto nella confezione.
- Si consiglia di conservare tutte le informazioni legate a questo prodotto per riferimenti futuri.

CUIDADO (PT)

AVISO! PERIGO DE SUFOCAMENTO

Peças pequenas. Não adequado para crianças com menos de 3 anos.

Manuseie o produto e seus acessórios quando estes estiverem totalmente montados e de acordo com este manual!

- Não utilize este veículo em água, lama ou areia.
- Este produto e seus acessórios não são adequados para crianças com menos de 36 meses de idade devido às peças pequenas que podem ser engolidas.
- Apenas para crianças com 6 anos ou mais.
- Recomenda-se a supervisão de um adulto.
- Conduza o seu veículo numa área segura longe de pessoa, animais de estimação, carros, etc.
- Não conduza em ruas ou depois do pôr-do-sol.
- Não toque ou tente apanhar o veículo quando este estiver em movimento. Aguarde até que tenha parado totalmente.
- Mantenha cabelo, dedos, cara e roupas soltas longe das rodas dianteiras e traseiras enquanto o veículo é ligado ou quando o transmissor estiver a funcionar.
- Seja um operador responsável!
- Não deixe cair ou crie impacto no produto e seus acessórios.
- Nunca tente desmontar ou modificar o produto ou os seus acessórios.

INFORMAÇÕES DE SEGURANÇA IMPORTANTE SOBRE A BATERIA.

CUIDADO: EVITAR FUGAS NA BATERIA.

NOTA: AS BATERIAS DEVEM SER ELIMINADAS OU RECICLADAS DE FORMA ADEQUADA:

Contacte o seu escritório local de gestão de resíduos sólidos ou outra agência local adequado para mais informações.

- Certifique-se que as baterias são inseridas com a polaridade correcta e siga as instruções do fabricante da bateria e do brinquedo.
- Utilize apenas tipos de baterias recomendados.
- Não tente fazer curto-circuito, descarregar, desmontar ou aquecer as baterias.
- Não elimine as baterias no lume ou molhe-as.
- Não misture ou utilize baterias novas e velhas em conjunto.
- Não misture ou utilize diferentes tipos de baterias em conjunto.
- Baterias não recarregáveis não podem ser recarregadas devido a perigo de erupção.
- Remova as baterias recarregáveis do produto antes de carregar.
- Baterias recarregáveis só devem ser carregadas sob supervisão de um adulto e seguindo das instruções do fabricante das baterias e do carregador.
- As pilhas recarregáveis devem ser carregadas apenas por adultos.
- A substituição da bateria deverá ser realizada na presença de um adulto.
- Remova as baterias do produto para armazenamento. As baterias poderão ficar quentes.
- Depois da utilização, certifique-se que desliga.
- Remova baterias gastas ou fracas do produto.
- Elimine as baterias de forma adequada e segura, de acordo com os requisitos locais.
- Os carregadores usados com o brinquedo devem ser examinados regularmente quanto a danos no fio, ficha, invólucro e outras peças e, caso existam danos, o brinquedo não pode ser usado com esse carregador até que o dano tenha sido reparado.

I - INSTALAÇÃO DAS BATERIAS E LIGAÇÃO DO CONTROLO

IMPORTANTE:

- Este veículo usa um sistema automático para efetuar a ligação entre o veículo e o controlador. Para usar vários veículos, este processo tem de ser realizado um a um para cada veículo.
- Tentar efetuar a ligação de vários veículos ao mesmo tempo irá causar falhas de correspondência nos controladores.
- Se o controlador e o veículo não efetuarem a ligação, repita os passos 1-4 para voltar a efetuar a ligação.

NOTA : Não existe interruptor on/off no Transmissor. Mover as varinhas liga-o automaticamente. Para um melhor desempenho, utilize sempre pilhas alcalinas. Para remover as pilhas, realize o procedimento de instalação inverso.

RESOLUÇÃO DE PROBLEMAS E CUIDADOS COM O VEÍCULO R/C

O VEÍCULO R/C NÃO SE MOVE	QUEDA DE DESEMPENHO, MOVIMENTO INCONSISTENTE OU FALHA DE FUNCIONAMENTO
• O interruptor está ligado na posição ON? • As pilhas estão fracas ou sem potência? • A instalação das pilhas e a ligação de control foram concluídas? - Veja a secção "INSTALAÇÃO DAS BATERIAS E LIGAÇÃO DO CONTROLO". • Os contactos de polaridade + e - das baterias foram instalados corretamente? • As abas de metal dos contactos tocam-se, estão ferrugentas ou sujas?	• As pilhas estão fracas ou sem potência? • Verifique as baterias. Se necessário, recarregue o pacote de bateria e/ou substitua as pilhas no veículo R/C e no controlador por novas pilhas alcalinas. • As pilhas estão corretamente instaladas?

NOTA DO FABRICAN

- Modificações não autorizadas por parte do fabricante poderão anular a autoridade do utilizador em operar o dispositivo.
- Este brinquedo e todos os acessórios necessitam de ser examinados periodicamente quanto a potenciais perigos e quaisquer peças em potencial perigo devem ser reparadas ou substituídas.
- No interesse da melhor qualidade e valor, estamos constantemente a melhorar e a actualizar os nossos produtos.
- Assim, as imagens desta folha de instruções poderá, por vezes, diferir do modelo anexo.
- O informamos que guarde toda a informação relativa a este produto para futura referencia.

VOORZORGSMAATREGELEN (NL)

WAARSCHUWING! GEVAAR OP VERSTIKKING

Kleine onderdelen. Niet voor kinderen onder de 3 jaar.

Gebruik het product en toebehoren alleen wanneer het volledig en in overeensteming met deze gebruiksaanwijzing in elkaar is gezet.

- Gebruik dit voertuig niet in water, modder of zand.
- Dit product en toebehoren zijn niet bestemd voor kinderen jonger dan 36 maanden, de kleine onderdelen kunnen qnamelijk worden ingeslikt.
- Bestemd voor kinderen vanaf 6 jaar oud.
- Toezicht van een volwassene is ten zeerste aanbevolen.
- Rij met uw voertuig in een veilig gebied, uit de buurt van mensen, huisdieren, auto's, etc.
- Rij niet op de openbare weg of in het donker.
- Raak het voertuig niet aan of neem het niet op wanneer het in beweging is. Wacht totdat het voertuig tot een volledige stilstand is gekomen.
- Houd haar, vingers, het gezicht en losse kleding uit de buurt van de voor- en achterwielen wanneer het voertuig is ingeschakeld of wanneer de zender in werking is.
- Rij voorzichtig!
- Laat het product of toebehoren niet vallen of stoot nergens tegen.
- Demonteer of pas het product of toebehoren nooit aan.

BELANGRIJKE VEILIGHEIDSINFORMATIE OVER BATTERIJEN.

OPGELET: OM BATTERIJLEKKAGE TE VOORKOMEN.

OPMERKING: RECYCLE OF GOOI BATTERIJEN OP EEN JUISTE MANIER WEG.

Neem contact op met uw gemeente of lokaal inzamelpunt voor meer informatie.

- Installeer de batterijen altijd volgens de juiste polariteit en volg de instructies van zowel de speelgoed- als de batterijfabrikant.
- Gebruik alleen batterijen van het aanbevolen type.
- Probeer niet om de batterijen kort te sluiten, te laden, uit elkaar te halen of op te warmen.
- Gooi geen batterijen in het vuur of maak ze niet nat.
- Meng geen oude met nieuwe batterijen.
- Meng of gebruik geen verschillende soorten batterijen.
- Laad wegwerpbatterijen niet op, ze kunnen barsten.
- Haal oplaadbare batterijen uit het product voordat u ze oplaadt.
- Oplaadbare batterijen mogen alleen onder het toezicht van een volwassene worden opgeladen. Volg de instructies van zowel de batterij- als de laderfabrikant.
- Oplaadbare batterijen mogen alleen door volwassenen worden opgeladen.
- Vervang de batterijen onder het toezicht van een volwassene.
- Haal de batterijen uit het product voordat u het opbergt. De batterijen kunnen warm zijn.
- Schakel het product uit na gebruik.
- Haal zwakke of gebruikte batterijen uit het product.
- Gooi batterijen op een veilige en juiste manier weg, en volgens de voorschriften die in uw gemeente gelden.
- Laders gebruikt met het speelgoed moeten regelmatig worden nagekeken voor schade aan het snoer, de stekker, behuizing en andere onderdelen, en dat, in geval van dergelijke schade, het speelgoed niet wordt gebruikt met deze lader totdat de schade is gerepareerd.

I - DE BATTERIJEN INSTALLEREN EN DE CONTROLLER KOPPELEN

BELANGRIJK:

- Het voertuig en de controller worden automatisch aan elkaar gekoppeld. Als u met meerdere voertuigen wilt spelen, moet deze procedure voor elk voertuig afzonderlijk worden uitgevoerd.
- Meerdere voertuigen tegelijkertijd koppelen leidt tot een verkeerde afstelling van de controllers.
- Als de controller en het voertuig niet aan elkaar worden gekoppeld, herhaal de stappen 1-4 om nogmaals te koppelen.

OPMERKING: De zender is niet voorzien van een aan/uit-schakelaar. De zender wordt automatisch ingeschakeld door het bewegen van de hendels. Voor de beste prestaties, gebruik altijd alkalinebatterijen. Om de batterijen te verwijderen, voer de installatieprocedure omgekeerd uit.

PROBLEEMOPLOSSING EN ONDERHOUD VAN OP AFSTAND BESTUURBARE VOERTUIGEN

OP AFSTAND BESTUURBAAR VOERTUIG RIJDT NIET	VERMOGEN NEEMT AF, INCONSISTENTE BEWEGINGEN OF VOERTUIG RIJDT NIET
• Is de aan/uit-schakelaar op de stand ON (aan) ingesteld? • Zijn de batterijen zwak of leeg? • Zijn de batterijen geïnstalleerd en is het voertuig aan de controller gekoppeld? - Zie de sectie "DE BATTERIJEN INSTALLEREN EN DE CONTROLLER KOPPELEN". • Komen de + en - contacten juist overeen met de batterijen? • Raken de metalen contacten de batterijen aan of zijn deze vuil of verroest?	• Zijn de batterijen zwak of leeg? • Controleer de batterijen. Indien nodig, laad de accu op en/of vervang de batterijen in het op afstand bestuurbaar voertuig en de controller door nieuwe alkalinebatterijen. • Zijn de batterijen op een correcte manier geplaatst?

MEDEDELING VAN DE FABRIKANT

- Aanpassingen die niet door de fabrikant zijn goedgekeurd kunnen het recht van de gebruiker om het apparaat te bedienen teniet doen.
- Controleer dit speelgoed en alle accessoires regelmatig op mogelijke gevaren, en repareer of vervang onderdelen die mogelijke gevaren kunnen veroorzaken.
- Om te zorgen voor een betere kwaliteit en waarde, zijn we continu bezig met het verbeteren en bijwerken van onze producten.
- Derhalve is het mogelijk dat de foto's die in deze handleiding worden afgebeeld afwijken van het meegeleverd model.
- Gelieve alle informatie in verband met dit product bij te houden voor het geval u de informatie in de toekomst moet raadplegen.

PRZESTROGA (PL)

OSTRZEŻENIE! RYZYKO ZADŁAWIENIA

Małe części. Nieodpowiednie dla dzieci poniżej 3 roku życia.

Z produktu oraz akcesoriów można korzystać wyłącznie, gdy są w pełni złożone zgodnie z niniejszą instrukcją!

- Pojazdu nie wolno używać w wodzie, na błocie ani na piachu.
- Produkt oraz jego akcesoria nie są odpowiednie do używania przez dzieci młodsze niż 36 miesięcy, ponieważ mogą one połknąć małe części.
- Przeznaczone dla dzieci w wieku co najmniej 6 lat.
- Stanowczo zaleca się nadzór osoby dorosłej.
- Pojazd należy prowadzić w bezpiecznym otoczeniu z dala od ludzi, zwierząt, samochodów itp.
- Nie jeździć po ulicach po zmroku.
- Nie dotykać ani nie próbować złapać pojazdu, gdy znajduje się w ruchu. Zaczekać, aż całkowicie się zatrzyma.
- Włosy, palce, twarz i luźną odzież należy trzymać z dala od przednich i tylnych kół, gdy pojazd jest włączony lub gdy nadajnik znajduje się w trakcie pracy.
- Bądź odpowiedzialnym kierowcą!
- Nie upuszczać ani nie uderzać produktu ani jego akcesoriów.
- Nigdy nie próbować rozmontowywać ani modyfikować produktu ani jego akcesoriów.

WAŻNE INFORMACJE BEZPIECZEŃSTWA DOTYCZĄCE KORZYSTANIA Z BATERII.

UWAGA: ABY UNIKNĄĆ WYCIEKU BATERII.

UWAGA: BATERIE NALEŻY UTYLIZOWAĆ LUB WYRZUCAĆ W ODPOWIEDNI SPOSÓB.

Skontaktować się z lokalnym biurem ds. gospodarki odpadami komunalnymi lub z inną właściwą jednostką w celu uzyskania dalszych informacji.

- Upewnić się, że baterie włożono zgodnie z prawidłową biegunowością i postępować zgodnie z instrukcjami obsługi producenta zabawki oraz baterii.
- Stosować wyłącznie baterie zalecanego typu.
- Nie próbować zwierać, ładować, rozbierać ani podgrzewać baterii.
- Nie moczyć ani nie wrzucać baterii do ognia.
- Nie mieszać ani nie używać baterii nowych ze starymi.
- Nie mieszać ani nie używać baterii różnego typu.
- Nie wolno ładować baterii, które nie są przeznaczone do ładowania ze względu na niebezpieczeństwo wybuchu.
- Przed naładowaniem akumulatory należy wyjąć z produktu.
- Akumulatory należy ładować wyłącznie pod nadzorem osoby dorosłej. Postępować zgodnie z instrukcjami obsługi producenta akumulatora oraz ładowarki.
- Akumulatory powinna ładować wyłącznie osoba dorosła.
- Wymianę baterii należy przeprowadzać w obecności osoby dorosłej.
- Przed odłożeniem produktu do przechowywania należy wyjąć ze środka baterie. Baterie mogą być gorące.
- Po użyciu należy wyłączyć urządzenie.
- Słabe lub wyczerpane baterie należy wyjąć z produktu.
- Wyrzucać baterie w bezpieczny sposób zgodny z lokalnymi wymogami.
- Ładowarka używana do zabawki powinna być regularnie sprawdzana pod kątem uszkodzenia przewodu, wtyczki, obudowy i innych części. W przypadku uszkodzenia nie wolno jej używać do ładowania zabawki, dopóki uszkodzenie nie zostanie naprawione.

I - ZAKŁADANIE BATERII I POŁĄCZENIE STERUJĄCE

WAŻNE:

- Ten pojazd posiada automatyczny system wiązania pojazdu ze urządzeniem sterującym. w celu odtwarzania przez wiele pojazdów, ten proces musi być przeprowadzony kolejno z każdym pojazdem.
- Próba wiązania wielu pojazdów w tym samym czasie spowoduje błędne dopasowanie urządzeń sterujących.
- Jeśli urządzenie sterujące i pojazd nie będą powiązane, należy powtórzyć polecenia punktów 1-4, aby wykonać ponowne powiązanie.

UWAGA: Na nadajniku nie ma przełącznika wł./wył. Poruszanie drążkami automatycznie włącza nadajnik. Aby zapewnić optymalne działanie, należy stosować wyłącznie baterie alkaliczne. Aby wyjąć baterie, należy postępować odwrotnie jak przy wkładaniu.

ROZWIĄZYWANIE PROBLEMÓW I KONSERWACJA POJAZDU

ZDALNIE STEROWANY POJAZD NIE RUSZA SIĘ	SPADEK WYDAJNOŚCI, NIEPRAWIDŁOWE RUCHY LUB BRAK RUCHU
• Czy przełącznik zasilania znajduje się w pozycji ON? • Czy baterie są słabe lub wyczerpane? • Czy zakończono zakładanie baterii oraz procedurę wiązania z urządzeniem sterującym? - Patrz akapit "ZAKŁADANIE BATERII I POŁĄCZENIE STERUJĄCE". • Czy styki + i - są odpowiednio dopasowane do biegunów baterii? • Czy metalowe paski styków przylegają albo czy nie są zardzewiałe lub brudne?	• Czy baterie są słabe lub wyczerpane? • Sprawdzić baterie. Jeśli zachodzi taka potrzeba, naładować akumulator i/lub wymienić baterie w pojeździe i pilocie na nowe baterie alkaliczne. • Czy baterie są włożone prawidłowo?

UWAGA PRODUCENTA

- modyfikacje nie zatwierdzone przez producenta mogą unieważnić prawa użytkownika do używania urządzenia.
- niniejszą zabawkę i jej wyposażenie należy regularnie sprawdzać pod kątem ewentualnych zagrożeń, a potencjalnie niebezpieczne części należy naprawiać lub wymieniać.
- aby zapewnić jak najlepszą jakość oraz wartość, nieustannie polepszamy i aktualizujemy nasze produkty.
- dlatego też zdjęcia w niniejszej instrukcji mogą czasem różnić się od dołączonego modelu.
- Zalecamy przechowanie wszystkich informacji dotyczących tego produktu, tak by móc się do nich odwołać w przyszłości.

FÖRSIKTIGHETSÅTGÄRD (SE)

VARNING! KVÄVNINGSRISK

Smådelar. Inte lämplig för barn under 3 år.

Använd endast produkten och dess tillbehör när fullt monterad och i enlighet med denna handbok!

- Använd inte detta fordon i vatten, lera eller sand.
- Produkten och dess tillbehör är inte lämpliga för barn under 36 månader, på grund av små delar som kan sväljas.
- Avsedd för barn ålder 6 år och äldre.
- Tillsyn av en vuxen rekommenderas starkt.
- Kör bilen i ett säkert område bort från människor, husdjur, bilar etc.
- Kör inte på gator eller när det är mörkt.
- Rör inte eller försöka plocka upp bilen när den är i rörelse. Vänta tills den har stannat helt.
- Håll hår, fingrar, ansikte och löst sittande kläder från fram- och bakhjulen när bilen är påslagen eller när sändaren arbetar.
- Vara en ansvarsfull förare!
- Tappa inte eller påverka produkten och dess tillbehör negativt.
- Försök aldrig att ta isär eller modifiera produkten eller dess tillbehör.

VIKTIG BATTERI SÄKERHETSINFORMATION. VARNING: ATT UNDVIKA BATTERILÄCKAGE.

OBS: BATTERIER MÅSTE ÅTERVINNAS ELLER KASSERAS KORREKT.

Kontakta din lokala avfallshantering eller annan lämplig lokal myndighet för information.

- Se till att batterierna sätts in med rätt polaritet och följ leksaks och batteritillverkarens anvisningar.
- Använd endast batteritypen som rekommenderas.
- Försök inte kortsluta, ladda, ta isär eller värma upp batterier.
- Kasta inte batterierna i eld eller blöt ner dom.
- Blanda inte eller använda nya och gamla batterier.
- Blanda inte eller använda olika typer av batterier tillsammans.
- Ej laddningsbara batterier får inte laddas på grund av explosion.
- Ta ur uppladdningsbara batterier från produkten innan duladdar.
- Laddningsbara batterier får endast laddas under tillsyn av vuxen och följ batteri och laddningstillverkarens instruktioner.
- De laddningsbara batterien bör endast laddas av en vuxen.
- Batteribyte bör göras i närvaro av en vuxen.
- Ta ut batterierna ur produkten för förvaring. Batterierna kan vara varma.
- Efter användning, se till att stänga av brytaren.
- Ta ur svaga eller förbrukade batterier från produkten.
- Kassera batterierna på ett säkert och korrekt sätt, i enlighet med lokala krav.
- Laddare som används till leksaken bör regelbundet undersökas efter skador på sladden, kontakten, höljet och andra delar, och om någon skada hittas bör laddaren inte användas med leksaken tills skadan reparerats.

I - BATTERIINSTALLATION OCH LÄNKNING AV KONTROLLER

VIKTIG:

- Detta fordon använder ett automatiskt system för att länka fordonet med en kontroller. för flerfordons lek måste denna process utföras för varje fordon.
- Att försöka länka flera fordon samtidigt orsakar fel på kontrollern.
- Om kontrollern och fordonet inte kan länka, upprepa steg 1-4 för att länkA IGEN.

OBS: Det finns ingen på/av-knapp på sändaren. Den slås på automatiskt. För bästa prestanda ska endast alkaliska batterier användas. För att ta ut batterierna, utför installationen I omvänd ordning.

FELSÖKNING OCH VÅRD AV DET RADIOSTYRDA FORDONET

DET RADIOSTYRDA FORDONET RÖR SIG INTE	TAPPAD PRESTANDA, INKONSEKVENT RÖRELSE ELLER UNDERLÅTENHET ATT KÖRA
• Har strömbrytaren vridits till ON-läget? • Är batterierna svaga eller tagit slut? • Är batteri-installation och kontroller-länkning avslutad? - Se "BATTERIER OCH KONTROLLER-LÄNKNING-"-avsnittet. • Är + och - kontakterna korrekt anpassade till batterierna? • Berör metallkontaktflikarna varandra, är de rostiga eller smutsiga?	• Är batterierna svaga eller tagit slut? • Kontrollera batterierna. Om det behövs, ladda batteriet och/eller byt ut batterierna i det radiostyrda fordonet och kontrollern med nya alkaliska batterier. • Har batterierna installerats korrekt?

TILLVERKARENS ANMÄRKNINGAR

- Förändringar som inte godkänts av tillverkaren kan upphäva användarens behörighet att använda enheten.
- Denna leksak och alla tillbehör måste undersökas regelbundet för potentiella faror och eventuella potentiellt farliga delar repareras eller byts ut.
- Med Tanke På Bättre Kvalitet Och Värde, Förbättra Och Uppdatera Vi Ständigt Våra Produkter.
- Följaktligen Kan Bilder I Detta Instruktionsblad Ibland Skilja Sig Från Modellen Bifogad.
- Du bör behålla förpackningen för framtida referens eftersom den innehåller viktig information.

VAROTOIMI (FI)

VAROITUS! TUKEHTUMISEN VAARA

Sisältää pieniä osia. Ei sovellu alle 3-vuotiaille.

Käytä tuotetta ja sen lisävarusteita oikein asennettuina ja käyttöohjeen mukaisesti!

- Älä leiki autolla vedessä, mudassa tai hiekassa.
- Tuote ja sen lisävarusteet eivät sovellu alle 3-vuotiaille lapsille pienten osien vuoksi, jotka voivat joutua nieluun.
- Tarkoitettu 6 vuotta täyttäneille.
- Aikuisen henkilön valvonta suositeltavaa.
- Leiki autolla turvallisessa paikassa, jossa ei ole esim. muita henkilöitä, lemmikkieläimiä tai autoja.
- Älä leiki kaduilla tai pimeässä.
- Älä koske tai yritä nostaa autoa kun se on liikkeessä. Odota, kunnes se on täysin pysähtynyt.
- Pidä hiukset, sormet, kasvot ja löysät vaatteet etu- ja takarenkaiden ulottumattomissa, kun auto on kytketty päälle tai kun lähetin on toiminnassa.
- Ole vastuullinen ajuri!
- Älä pudota tai iske tuotetta tai sen lisävarusteita.
- Älä koskaan yritä purkaa tuotetta osiin tai tehdä muutoksia siihen tai lisävarusteisiin.

TÄRKEÄÄ TIETOA PARISTOJEN TURVALLISUUDESTA. HUOMIO: PARISTOVUODON VÄLTTÄMISEKSI.

HUOMAUTUS: PARISTOT TÄYTYY KIERRÄTTÄÄ TAI HÄVITTÄÄ OIKEIN.

Ota yhteyttä kuntasi jätehuoltoviranomaiseen tai muuhun jäteasioista vastuulliseen virastoon.

- Varmista, että paristot on asetettu sisään oikein päin sekä noudata lelun ja paristojen valmistajan ohjeita.
- Käytä vain suositeltavia paristotyyppejä.
- Älä yritä oikosulkea, ladata, purkaa tai kuumentaa paristoja.
- Älä hävitä paristoja polttamalla äläkä kastele niitä.
- Älä käytä uusia ja vanhoja paristoja yhdessä.
- Älä käytä erityyppisiä paristoja yhdessä.
- Ei-ladattavia paristoja ei saa ladata uudelleen räjähdysvaaran vuoksi.
- Poista akut tuotteesta ennen niiden uudelleenlataamista.
- Akut saa ladata vain aikuisen henkilön valvonnassa akkujen ja laturin valmistajan ohjeiden mukaisesti.
- Ladattavat paristot saa ladata vain aikuisen valvonnassa.
- Paristojen vaihto tulisi tehdä aikuisen henkilön valvonnassa.
- Poista paristot, jos tuotetta ei käytetä pitkään aikaan. Paristot voivat kuumeta.
- Käytön jälkeen kytke tuote pois päältä.
- Poista heikot ja käytetyt paristot tuotteesta.
- Hävitä paristot turvallisesti ja oikein paikallisten määräysten mukaisesti.
- Lelun kanssa käytettävät laturit tulee tarkastaa säännöllisesti johtoon, pistokkeeseen, koteloon sekä muihin osiin kohdistuneilta vahingoilta. Mikäli vahinkoja havaitaan, ei lelua tule kyseisen laturin kanssa käyttää ennen vahinkojen korjaamista.

I -AKUN ASENNUS JA OHJAUKSEN KYTKENTÄ

TÄRKEÄÄ:

- Tässä ajoneuvossa on automaattinen järjestelmä ajoneuvon kytkemiseksi ohjaimeen. jos ajoneuvoja on useita, tämä toimenpide on suoritettava yksitellen kaikille ajoneuvoille.
- Jos ajoneuvoja yritetään kytkeä samanaikaisesti, seurauksena voi olla ohjaimien yhteensopimattomuus.
- Jos ohjainta ja ajoneuvoa ei voi kytkeä toisiinsa, toista vaiheet 1-4 ja suorita kytkentä uudelleen.

HUOMAUTUS: Lähettimessä ei ole on-/off-kytkintä. Se kytkeytyy päälle sauvaa liikuttamalla. Käytä vain alkaliparistoja, jotta tuote toimii moitteettomasti. Poista paristot päinvastaisessa järjestyksessä kuin asennusta tehtäessä.

ONGELMAT JA RATKAISUT

AUTO EI LIIKU	TOIMINNAN HIDASTUMINEN, EPÄTASAINEN LIIKE TAI EI TOIMI OLLENKAAN
• Onko virtakytkin asetettu asentoon ON? • Ovatko paristot liian heikot tai tyhjät? • Onko akun asennus ja ohjauksen kytkentä suoritettu? - Katso kohta "AKUN ASENNUS JA OHJAUKSEN KYTKENTÄ". • Ovatko akkujen + ja - navat asetettu oikein? • Ovatko metalliliittimet ruostuneet tai likaiset?	• Ovatko paristot liian heikot tai tyhjät? • Tarkasta akut. Tarvittaessa lataa akut ja/tai vaihda kauko-ohjattavan ajoneuvon ja ohjaimen akut uusiin alkaliakkuihin. • Ovatko akut asennettu oikein?

VALMISTAJAN HUOMAUTUS

- Muutokset, joita valmistaja ei ole hyväksynyt, voivat mitätöidä käyttäjän oikeuden käyttää laitetta.
- Lelu ja kaikki lisävarusteet täytyy tarkistaa säännöllisesti, ettei niissä ole vaurioita. Vaurioituneet osat tulee korjata tai korvata uusilla.
- Kehitämme ja päivitämme jatkuvasti tuotteitamme niiden laadun ja arvon parantamiseksi.
- Tästä johtuen käyttöohjeessa olevat kuvat eivät aina vastaa pakkauksessa olevaa tuotemallia.
- Säilytä pakkaus myöhempää tarvetta varten, sillä se sisältää tärkeää tietoa tuotteesta.

ΠΡΟΦΥΛΑΞΕΙΣ (GR)

ΠΡΟΕΙΔΟΠΟΙΗΣΗ! ΚΙΝΔΥΝΟΣ ΠΝΙΓΜΟΥ

Μικρά κομμάτια. Ακατάλληλο για παιδιά κάτω των 3 ετών.

Λειτουργήστε το προϊόν και τα εξαρτήματά του μόνο όταν είναι πλήρως συναρμολογημένο και σύμφωνα με το παρόν εγχειρίδιο!

- Μην χρησιμοποιείτε το όχημα σε νερό, λάσπη ή άμμο.
- Αυτό το προϊόν και τα αξεσουάρ του δεν είναι κατάλληλα για παιδιά ηλικίας κάτω των 36 μηνών, καθώς εμπεριέχει μικροσκοπικά κομμάτια τα οποία μπορούν να καταποθούν.
- Προορίζεται για παιδιά ηλικίας 6 ετών και άνω.
- Προτείνεται να υπάρχει επίβλεψη από ενήλικα.
- Οδηγήστε το όχημά σας σε ασφαλές μέρος, μακριά από ανθρώπους, κατοικίδια ζώα, αυτοκίνητα, κ.λπ.
- Μην οδηγείτε σε δρόμους ή όταν είναι σκοτάδι.
- Μην αγγίζετε και μην προσπαθείτε να σηκώσετε το όχημα όταν είναι σε κίνηση. Περιμένετε μέχρι να σταματήσει τελείως.
- Κρατήστε τα μαλλιά, τα δάχτυλα, το πρόσωπό σας και τα φαρδιά ρούχα μακριά από τους μπροστινούς και τους πίσω τροχούς όταν το όχημα είναι σε λειτουργία ή όταν ο πομπός είναι σε λειτουργία.
- Λειτουργήστε το υπεύθυνα!
- Μην ρίχνετε και μην συγκρούετε το προϊόν και τα εξαρτήματά του.
- Μην επιχειρήσετε να αποσυναρμολογήσετε ή να τροποποιήσετε το προϊόν και τα εξαρτήματά του.

ΣΗΜΑΝΤΙΚΕΣ ΠΛΗΡΟΦΟΡΙΕΣ ΑΣΦΑΛΕΙΑΣ ΜΠΑΤΑΡΙΑΣ.

ΠΡΟΣΟΧΗ: ΓΙΑ ΝΑ ΑΠΟΦΥΓΕΤΕ ΔΙΑΡΡΟΗ ΤΗΣ ΜΠΑΤΑΡΙΑΣ.

ΣΗΜΕΙΩΣΗ: ΟΙ ΜΠΑΤΑΡΙΕΣ ΠΡΕΠΕΙ ΝΑ ΑΝΑΚΥΚΛΩΝΟΝΤΑΙ ΚΑΙ ΝΑ ΑΠΟΡΡΙΠΤΟΝΤΑΙ ΣΩΣΤΑ. Επικοινωνήσετε με το τοπικό γραφείο διαχείρισης στερεών αποβλήτων ή άλλο κατάλληλο οργανισμό για πληροφορίες.

- Βεβαιωθείτε ότι οι μπαταρίες έχουν τοποθετηθεί με τη σωστή πολικότητα και ακολουθήστε τις οδηγίες του κατασκευαστή του παιχνιδιού και της μπαταρίας.
- Χρησιμοποιείτε μόνο τον τύπο μπαταρίας που συνιστάται.
- Μην επιχειρήσετε να βραχυκυκλώσετε, φορτίσετε, αποσυναρμολογήσετε ή θερμάνετε τις μπαταρίες.
- Μην πετάτε τις μπαταρίες στη φωτιά και προσέξτε να μην πιάσουν υγρασία
- Μην αναμειγνύετε και μην χρησιμοποιείτε παλιές και νέες μπαταρίες μαζί.
- Μην αναμειγνύετε και μην χρησιμοποιείτε διαφορετικούς τύπους μπαταρίας μαζί.
- Οι μη επαναφορτιζόμενες μπαταρίες δεν πρέπει να επαναφορτίζονται επειδή υπάρχει κίνδυνος έκρηξης.
- Αφαιρέστε τις επαναφορτιζόμενες μπαταρίες από το προϊόν, πριν τις φορτίσετε.
- Οι επαναφορτιζόμενες μπαταρίες πρέπει να φορτίζονται υπό την επίβλεψη ενηλίκου και θα πρέπει να ακολουθείτε τις οδηγίες του κατασκευαστή της μπαταρίας και του φορτιστή.
- Οι επαναφορτιζόμενες μπαταρίες πρέπει να φορτίζονται μόνο από ενήλικες.
- Η αντικατάσταση της μπαταρίας πρέπει να γίνεται υπό την επίβλεψη ενηλίκου.
- Αφαιρέστε τις μπαταρίες από το προϊόν εάν θέλετε να το αποθηκεύσετε. Οι μπαταρίες μπορεί να ζεσταθούν.
- Μετά από κάθε χρήση, κλείστε το διακόπτη.
- Αφαιρέστε τις αδύναμες και τις χρησιμοποιημένες μπαταρίες από το προϊόν.
- Απορρίψτε τις μπαταρίες σωστά και με ασφάλεια, σύμφωνα με τους τοπικούς νόμους.
- Οι φορτιστές που χρησιμοποιούνται με το παιχνίδι πρέπει να εξετάζονται τακτικά για ζημιές στο καλώδιο, το βύσμα, το περίβλημα και άλλα τμήματα και σε περίπτωση τέτοιας ζημιάς δεν πρέπει το παιχνίδι να χρησιμοποιείται με αυτό το φορτιστή, έως ότου επισκευαστεί η ζημιά.

I - ΤΟΠΟΘΕΤΗΣΗ ΜΠΑΤΑΡΙΩΝ ΚΑΙ ΣΥΝΔΕΣΗ ΜΕ ΕΛΕΓΚΤΗ

ΣΗΜΑΝΤΙΚΌ:

- Αυτό το οχημα χρησιμοποιει ενα αυτοματο συστημα συνδεσησ του οχηματοσ με τον ελεγκτη. για τον ελεγχο περισσοτερων οχηματων, η διαδικασια αυτή πρεπει να ολοκληρωθει για κάθε οχημα ξεχωριστα.
- Αν επιχειρησετε να συνδεσετε περισσοτερα οχηματα ταυτοχρονα, θα προκυψει αναντιστοιχια των ελεγκτων.
- Αν δεν ειναι δυνατη η συνδεση του οχηματοσ με τον ελεγκτη, επαναλαβετε τα βηματα 1-4 για νεα συνδεση.

ΣΗΜΕΙΩΣΗ: Δεν υπάρχει διακόπτης Ενεργ./Απενεργ. στον πομπό. Η μετακίνηση του χειριστηρίου το βάζει σε λειτουργία αυτόματα. Για καλύτερη απόδοση, χρησιμοποιείτε πάντα αλκαλικές μπαταρίες. Για να αφαιρέσετε τις μπαταρίες, ακολουθήστε τη διαδικασία εγκατάστασης με την αντίστροφη σειρά.

ΑΝΤΙΜΕΤΩΠΙΣΗ ΠΡΟΒΛΗΜΑΤΩΝ ΤΗΛΕΧΕΙΡΙΖΟΜΕΝΟΥ ΟΧΗΜΑΤΟΣ

ΤΟ ΤΗΛΕΧΕΙΡΙΖΟΜΕΝΟ ΟΧΗΜΑ ΔΕΝ ΚΙΝΕΙΤΑΙ	ΠΤΩΣΗ ΑΠΟΔΟΣΗΣ, ΑΚΑΝΟΝΙΣΤΗ ΚΙΝΗΣΗ Η ΑΠΟΤΥΧΙΑ ΛΕΙΤΟΥΡΓΙΑΣ
• Βρίσκεται ο διακόπτης ενεργοποίησης στη θέση ON; • Είναι άδειες ή άχρηστες οι μπαταρίες; • Έχει ολοκληρωθεί η τοποθέτηση και σύνδεση των μπαταριών για έλεγχο; - Βλ. ενότητα "ΤΟΠΟΘΕΤΗΣΗ ΜΠΑΤΑΡΙΩΝ ΚΑΙ ΣΥΝΔΕΣΗ ΜΕ ΕΛΕΓΚΤΗ". • Έχουν αντιστοιχιστεί σωστά οι επαφές + και - στις μπαταρίες; • Οι μεταλλικές επαφές έρχονται σε επαφή μεταξύ τους, ή είναι σκουριασμένες ή λερωμένες;	• Είναι άδειες ή άχρηστες οι μπαταρίες; • Ελέγξτε τις μπαταρίες. Εάν είναι απαραίτητο, επαναφορτίστε ή αντικαταστήστε τις μπαταρίες στο όχημα και το χειριστήριο με νέες αλκαλικές μπαταρίες. • Έχουν τοποθετηθεί σωστά οι μπαταρίες;

ΣΗΜΕΙΩΜΑ ΤΟΥ ΚΑΤΑΣΚΕΥΑΣΤΗ

- Οι τροποποιήσεις που δεν έχουν εγκριθεί από τον κατασκευαστή μπορεί να ακυρώσουν την εξουσιοδότηση του χρήστη να χειρίζεται τη συσκευή.
- Αυτό το παιχνίδι και όλα τα εξαρτήματα πρέπει να εξετάζονται περιοδικά για πιθανούς κινδύνους, και τα δυνητικά επικίνδυνα τμήματα θα πρέπει να επισκευαστούν ή να αντικατασταθούν.
- Στα πλαισια τησ βελτιωσησ τησ ποιοτητασ και τησ εξελιξησ, βελτιωνουμε συνεχωσ και ενημερωνουμε τα προϊοντα μασ.
- Κατα συνεπεια, οι εικονεσ σε αυτο το φυλλαδιο οδηγιων μπορει νδ διαφερουν απο το μοντελο που εσωκλειεται.
- Σασ συμβουλευουμε να φυλαξετε τη συσκευασια για μελλοντικη αναφορα, μιασ και περιεχει σημαντικεσ πληροφοριεσ.

FORSIGTIG (DK)

ADVARSEL! KVÆLNINGSFARE

Små dele. Ikke beregnet til børn under 3 år.

Produktet og tilbehøret må kun anvendes når det er komplet samlet og i overensstemmelse med denne betjeningsvejledning.

- Anvend ikke dette køretøj i vand, mudder eller sand.
- Dette produkt og tilbehøret er ikke beregnet til børn under 36 måneder, da det indeholder små dele, der kan sluges.
- Beregnet til børn fra 6 år og opefter.
- Opsyn af voksne anbefales kraftigt.
- Køretøjet skal køres på et sikkert område uden personer, kæledyr, biler, etc.
- Kør ikke på gaden eller i mørke.
- Når køretøjet er i bevægelse må du ikke røre ved det eller tage det op. Vent til køretøjet er helt stoppet.
- Hold hår, hænder, ansigt og løst tøj væk fra for- og baghjul når der er tændt for køretøjet eller når fjernstyringen er tændt.
- Udvis ansvarlighed ved kørsel!
- Tab eller slå ikke på produktet og dets tilbehør.
- Forsøg aldrig at adskille eller ændre på produktet eller tilbehøret.

VIKTIG SIKKERHETSINFORMASJON OM.

BATTERIETFORSIKTIG: FOR Å UNNGÅ BATTERILEKKASJE.

MERK: BATTERIENE MÅ RESIRKULERES ELLER AVHENDES PÅ RIKTIG VIS.

Kontakt ditt lokale avfallshandteringskontor eller et annet lokalt byrå for mer informasjon.

- Kontroller at batteriene er riktig satt inn og følg produsentens anvisninger for leketøyet og batteriene.
- Bruk kun batteritypen(e) som anbefales.
- Ikke forsøk å kortslutte, lade, demontere eller varme opp batterier.
- Ikke kast batteriene inn i ild eller gjøre dem våte.
- Ikke bruk forskjellige, eller nye og gamle, batterier sammen.
- Ikke bruk forskjellige batterier sammen.
- Batterier som ikke er oppladbare skal ikke lades opp da det kan lede til erupsjon.
- Fjern oppladbare batterier fra produktet før du starter oppladningen.
- Oppladbare batterier skal kun lades under tilsyn av voksne og ved å følge produsentens anvisninger for batterier og lading.
- Genopladelige batterier bør kun oplades af voksne.
- Batterier bør skiftes ut i nærvær av en voksen.
- Fjern batterier fra produktet før langvarig oppbevaring. Batteriene kan bli varme.
- Husk å slå av bryteren etter bruk.
- Fjern svake eller brukte batterier fra produktet.
- Avhend batteriene på en sikker og riktig måte, i henhold til lokale krav.
- Opladere der benyttes med legetøjet, bør regelmæssigt tjekkes for beskadigelser på kablet, stik, kabinet og andre dele og i tilfælde af sådanne beskadigelser, må legetøjet ikke blive anvendt med den oplader indtil skaden er blevet repareret.

I - MONTERING AF BATTERI OG STYRINGSLINK

VIGTIGT:

- Køretøjet anvender en automatisk proces til at linke køretøjet med fjernstyringen. hvis der anvendes flere køretøjer skal denne proces gennemføres en efter en for hvert køretøj.
- Hvis det forsøges at linke flere køretøjer samtidigt, vil det resultere i fjernbetjeningsfejl.
- Hvis fjernbetjeningen og køretøjet ikke kan linke, gentages trin 1-4 for at gen-linke.

MERK: Det er ingen av/på-bryter på senderen. Bilen slår seg på automatisk når du beveger styrepinnene. Best ytelse oppnås ved alltid å bruke bare alkaliske batterier. For å ta ut batteriene, følg installasjonsprosedyren omvendt vei.

FEJFINDING OG VEDLIGEHOLDELSE AF RC KØRETØJER

RC KØRETØJET FLYTTER SIG IKKE	FUNKTIONSSVIGT, USTABILE BEVÆGELSER ELLER KØRER IKKE
• Er afbryderen sat i stilling ON? • Er batterierne svage eller opbrugt? • Er batterimontering og styringslink afsluttet? - Se "MONTERING AF BATTERI OG STYRINGSLINK" afsnittet. • Er + og - kontakterne korrekte i forhold til batterierne? • Har metalkontakterne forbindelse, er de irrede eller snavsede?	• Er batterierne svage eller opbrugt? • Kontrollér batterierne. Om nødvendigt oplades eller udskiftes batterierne i RC køretøjet og fjernstyringen med nye alkaline batterier. • Er batterierne monteret korrekt?

FABRIKANTENS BEMÆRKNINGER

- Modifikationer der ikke er godkendt af fabrikanten, kan medføre at brugerens tilladelse til at bruge produktet inddrages.
- Dette legetøj og alt tilbehør skal jævnligt efterses for potentielle skader og alle potentielt beskadigede dele skal repareres eller udskiftes.
- Vi arbejder konstant med at opgradere eller forbedre vores produkter for bedre kvalitet og brugsværdi.
- Som konsekvens heraf kan modellen afvige fra billederne i brugsvejledningen.
- Det anbefales at opbevare emballagen med vigtig information for fremtidigt brug.

FORSIKTIG (NO)

ADVARSEL! KVELNINGSFARE

Små deler. Ikke egnet for barn under 3 år.

Produktet og dets tilbehør skal kun brukes etter de er ferdigmontert i samsvar med denne bruksanvisningen!

- Ikke bruk denne bilen i vann, søle eller sand.
- Dette produktet og tilbehøret er ikke egnet for barn under 36 måneder, på grunn av de små delene som lett kan svelges.
- Beregnet for barn over 6 år.
- Bruk under oppsyn av voksne anbefales sterkt.
- Bruk kjøretøyet på et trygt sted, på avstand fra mennesker, dyr, biler, osv.
- Ikke kjør på veier eller etter skumring.
- Ikke berør eller prøv å plukke opp bilen mens den er i bevegelse. Vent til den har stoppet helt opp.
- Hold hår, fingre, ansikt og løstsittende plagg borte fra for- og bakhjul mens kjøretøyet er påslått eller når senderen er i drift.
- Vær en ansvarlig sjåfør!
- Ikke mist produktet eller dets tilbehør i bakken, og unngå slag.
- Forsøk aldri å demontere eller modifisere produktet eller tilbehøret.

VIGTIG INFORMATION OM BATTERISIKKERHED.

FORSIGTIG: UNDGÅ AT BATTERIERNE LÆKKER.

BEMÆRK: BATTERIER SKAL GENANVENDES ELLER BORTSKAFFES FORSVARLIGT.

Kontakt dit lokale renovationsselskab eller genbrugsplads for information.

- Kontrollér at batterierne isættes med korrekt polaritet og følg legetøjs- og batterifabrikanternes vejledninger.
- Anvend kun de(n) anbefalede batteritype(r).
- Batterierne må ikke kortsluttes, oplades, adskilles eller opvarmes.
- Batterier må ikke brændes eller gøres våde.
- Bland ikke nye og gamle batterier med hinanden.
- Bland ikke batterier af forskellig type med hinanden.
- Ikke-genopladelige batterier må ikke oplades pga.eksplosionsfare.
- Fjern genopladelige batterier fra produktet før opladning.
- Genopladelige batterier må kun oplades under opsyn af voksne, og vejledningerne fra batteri- og opladerfabrikanterne skal følges.
- Oppladbare batterier skal kun lades av voksne.
- Batteriudskiftning bør foregå under opsyn af en voksen.
- Fjern batterierne fra produktet før opbevaring. Batterierne kan blive varme.
- Sørg for at slukke på afbryderen efter brug.
- Fjern svage eller opbrugte batterier fra produktet.
- Batterierne skal bortskaffes sikkert og forsvarligt efter gældende bestemmelser.
- Ladere som brukes med leketøyet skal jevnlig undersøkes for skader på ledning, plugg, deksel og andre deler, og i tilfelle skader, skal ikke leketøyet brukes med laderen til skaden er utbedret.

I - SETTE I BATTERIENE OG KOBLING TIL KONTROLLER

VIKTIG:

- Dette kjøretøyet bruker et automatisk system for å koble kjøretøyet til kontrollen. for lek med flere kjøretøy med den prosessen gjøres for alle kjøretøyene én etter én.
- Tilkobling av flere kjøretøy på samme tid vil føre kluss der kontrollene kan blandes.
- Dersom kontrollene og kjøretøyet ikke lar seg koble, kan du gjenta trinn 1-4 for Å KOBLE PÅ NYTT.

BEMÆRK: Der er ingen tænd-/sluk-kontakt på fjernbetjeningen. Når styrepindene bevæges tændes den automatisk. Bedste funktion opnås ved kun at anvende alkaline batterier. Batterierne fjernes ved omvendt rækkefølge.

FEILSØKING OG OMSORG FOR R/K-BILEN

R/K-BILEN BEVEGER SEG IKKE	DÅRLIGERE YTELSE, UJEVN BEVEGELSEELLER KAN IKKE KJØRE
• Er strømbryteren satt til PÅ-posisjon? • Er batteriene svake eller flate? • Er batteriene satt ordentlig i og koblingen av kontrollene fullførte? - Se «SETTE I BATTERIENE OG KOBLING TIL KONTROLLER». • Er + og - polene plassert rett? • Berører metallpolene, er de rustne eller skittene?	• Er batteriene svake eller flate? • Kontroller batteriene. Om nødvendig, skift ut batteriene i den fjernstyrte bilen og kontrolleren med nye alkaliske batterier. • Er batteriene satt inn ordentlig?

PRODUSENTENS MERKNAD

- Endringer som ikke er autorisert av produsenten kan ugyldiggjøre brukerens rett til å bruke enheten.
- Dette leketøyet og alt tilbehør må periodisk undersøkes for mulige farer og eventuelle potensielt farlige deler må repareres eller skiftes ut.
- Vi øker kvaliteten og verdien på produktene våre kontinuerlig ved å forbedre og oppdatere dem.
- Produktene våre konstant, og bilder i dette instruksjonsbladet kan til tider være noe annerledes enn vedlagte modell.
- Det anbefales at emballasjen oppbevares for fremtidig referanse da den inneholder viktig informasjon.

ОСТОРОЖНО (RU)

ПРЕДУПРЕЖДЕНИЕ! ОПАСНОСТЬ УДУШЕНИЯ.

Мелкие детали. Для детей старше 3 лет.

Используйте изделие и принадлежности только в полностью собранном виде и в соответствии с этими инструкциями.

- Не используйте эту машинку в воде, грязи или песке.
- Не позволяйте детям младше 3 лет играть с этим изделием и принадлежностями, поскольку они содержат мелкие детали, которые можно проглотить.
- Предназначено для детей от 6 лет и старше.
- Рекомендуется присмотр со стороны взрослых.
- Играйте в безопасном месте, подальше от людей, домашних животных, автомобилей и т. д.
- Не играйте на проезжей части или в темное время суток.
- Не прикасайтесь к движущейся машинке и не пытайтесь ее схватить. Дождитесь, пока машинка полностью остановится.
- Если машинка включена или работает передатчик, держите пальцы, волосы, лицо и неплотно прилегающие предметы одежды подальше от передних и задних колес.
- Управляйте машинкой ответственно!
- Не бросайте и не ударяйте изделие и принадлежности.
- Не разбирайте изделие и принадлежности и не пытайтесь внести изменения в их конструкцию.

ПРАВИЛА БЕЗОПАСНОСТИ ПРИ ОБРАЩЕНИИ С БАТАРЕЙКАМИ

ОСТОРОЖНО! ЧТОБЫ НЕ ДОПУСТИТЬ ПРОТЕКАНИЯ БАТАРЕЕК.

ПРИМЕЧАНИЕ. БАТАРЕЙКИ НЕОБХОДИМО УТИЛИЗИРОВАТЬ ИЛИ ПЕРЕРАБОТАТЬ НАДЛЕЖАЩИМ ОБРАЗОМ. За дополнительной информацией обращайтесь на предприятие по утилизации твердых отходов или в соответствующие местные органы власти.

- При вставке батареек соблюдайте полярность, а также указания производителя игрушки и батареек.
- Используйте батарейки только рекомендованного типа.
- Не пытайтесь зарядить, разобрать и нагреть батарейки или замкнуть их контакты.
- Не выбрасывайте батарейки в огонь и не мочите их.
- Не используйте новые батарейки вместе со старыми.
- Не используйте вместе батарейки разных типов.
- Не пытайтесь зарядить неперезаряжаемые батарейки. Они могут взорваться!
- Чтобы зарядить аккумулятор, вытащите его из изделия.
- Заряжать аккумулятор разрешается только под присмотром взрослых. Следуйте указаниям производителя аккумулятора и зарядного устройства.
- Аккумуляторные батарейки должны заряжать только взрослые.
- Заменять батарейки разрешается только в присутствии взрослых.
- Извлеките батарейки, перед тем как ставить изделие на хранение. Батарейки могут быть горячими.
- После использования выключите машинку.
- Извлекайте слабые или разряженные батарейки из изделия.
- Утилизируйте батарейки надлежащим способом с соблюдением местных правил.
- Используемые для зарядки игрушки зарядные устройства следует регулярно проверять на наличие повреждений шнура, вилки, корпуса и других деталей, а также, при наличии подобных повреждений, игрушку нельзя использовать с таким зарядным устройством, пока повреждение не будет устранено.

I - УСТАНОВКА БАТАРЕЕК И СВЯЗЫВАНИЕ ПУЛЬТА УПРАВЛЕНИЯ

ВАЖНО!

- Связывание пульта управления с машинкой происходит автоматически. чтобы играть несколькими машинками, выполните эту процедуру поочередно для каждой из них.
- Не пытайтесь одновременно связать с пультами управления несколько машинок. процедура будет выполнена неправильно.
- Если не удалось связать пульт управления с машинкой, повторите действия 1-4.

ПРИМЕЧАНИЕ: На передатчике нет включателя. Игрушка включается при перемещении любого рычага. Для максимальной производительности используйте только щелочные батарейки. Для извлечения батареек выполните инструкции по установке в обратной последовательности.

УСТРАНЕНИЕ НЕИСПРАВНОСТЕЙ И УХОД ЗА МАШИНКОЙ

РАДИОУПРАВЛЯЕМАЯ МАШИНКА НЕ ДВИГАЕТСЯ	СНИЖЕНИЕ ПРОИЗВОДИТЕЛЬНОСТИ, НЕРАВНОМЕРНОЕ ДВИЖЕНИЕ, ОТСУТСТВИЕ ДВИЖЕНИЯ
• Выключатель находится в положении ВКЛ? • Батарейки разрядились? • Батарейки вставлены, а пульт управления связан с машинкой? - См. раздел УСТАНОВКА БАТАРЕЕК И СВЯЗЫВАНИЕ ПУЛЬТА УПРАВЛЕНИЯ. • Батарейки вставлены с соблюдением полярности? • Металлические контакты не замкнуты, не грязные и не ржавые?	• Батарейки разрядились? • Проверьте батарейки. При необходимости зарядите аккумулятор в машинке и вставьте в пульт управления новые щелочные батарейки. • Батарейки вставлены правильно?

ПРИМЕЧАНИЕ ПРОИЗВОДИТЕЛЯ

- изменения, не одобренные производителем, могут привести к аннулированию права на использование этого устройства.
- Регулярно проверяйте эту игрушку и все принадлежности. При необходимости ремонтируйте или заменяйте потенциально опасные детали.
- Мы непрерывно совершенствуем свои изделия, делаем их более качественными и удобными.
- По этой причине изображения в руководстве пользователя могут отличаться от фактического вида изделия.
- Храните упаковку — на ней приведена важная информация, которая пригодится вам в будущем.

(EN) Help the environment by disposing of batteries responsibly. The wheelie bin symbol indicates that batteries must not be disposed of in domestic waste as they contain substances which can be damaging to environment and health.Please remove exhausted batteries from products and use designated collection point or recycling facilities when disposing of batteries.

(FR) Aidez l'environnement en jetant des batteries de façon responsable. Le symbole de poubelle à roues indique que les piles ne doivent pas être jetées avec les ordures ménagères car elles contiennent des substances qui peuvent nuire à l'environnement et la santé. Veuillez ôter toutes les piles du produits et les éliminer auprès d'un point de collecte désigné ou des installations de recyclage.

(DE) Helfen Sie der Umwelt durch die verantwortungsvolle Entsorgung der Batterien. Das Mülltonnen-Symbol besagt, dass Batterien nicht im Hausmüll entsorgt werden dürfen, da sie Substanzen enthalten, die schädlich für die Umwelt und die Gesundheit sein können. Bitte entfernen Sie leere Batterien aus dem Produkt und nutzen Sie die ausgewiesenen Sammelstellen oder Recycling-Anlagen zur Entsorgung von Batterien.

(ES) Ayude al medio ambiente desechando las baterías de forma responsable. El símbolo del contenedor indica que las pilas no se deben tirar en la basura doméstica, ya que contienen sustancias que pueden perjudicar al medio ambiente y la salud. Retire las baterías agotadas de los productos y use el punto de recogida designado o las instalaciones de reciclaje cuando deseche las baterías.

(IT) Aiuta l'ambiente smaltendo le batterie in modo responsabile. Il simbolo del bidone con le ruote indica che le batterie non devono essere smaltite nei rifiuti domestici in quanto contengono sostanze che possono essere dannose per l'ambiente e la salute. Rimuovere le batterie scariche dai prodotti e utilizzare il punto di raccolta designato o le strutture di riciclaggio quando si smaltiscono le batterie.

(PT) Ajude o ambiente descartando as pilhas de forma responsável. O símbolo da lixeira indica que as pilhas não podem ser descartadas com o lixo doméstico, dado que contêm substâncias que podem prejudicar o ambiente e a saúde. Por favor, remova dos produtos as pilhas gastas e use pontos de coleta assinalados ou instalações de reciclagem para se desfazer das mesmas.

(NL) Help het milieu door uw batterijen en accu's op verantwoorde wijze weg te gooien. Het symbool van een kliko geeft aan dat de batterijen en accu's niet in huishoudelijk afval behoren omdat ze stoffen bevatten die schadelijk kunnen zijn voor het milieu en de gezondheid. Haal leeggelopen batterijen uit producten en maak gebruik van daartoe aangewezen inzamelpunten of recyclingfaciliteiten.

(PL) Chroń środowisko prawidłowo utylizując baterie. Symbol kosza na śmieci wskazuje, że baterii nie należy utylizować razem z odpadami z gospodarstwa domowego, ponieważ zawierają substancje, które mogą szkodzić środowisku i zdrowiu. Wyczerpane baterie należy wymontować z produktu i oddać do wyznaczonego punktu zbiórki lub zakładu przetwarzania odpadów.

(SE) Hjälp miljön genom att göra dig av med batterier på ett ansvarsfullt sätt. Symbolen för soptunna på hjul indikerar att batterier inte får kastas i hushållssoporna eftersom de innehåller substanser som kan vara skadliga för miljö och hälsa. Ta bort uttjänta batterier från produkter och lämna den på uppsamlingsplatser eller återvinningsstationer närdu bör dig av med batterier.

(FI) Auta ympäristöäsi hävittämällä paristot vastuullisesti. Roskasäiliö-symboli ilmaisee, että paristoja ei saa hävittää kotitalousjätteen mukana, koska ne sisältävät aineita, jotka voivat ola vahingollisia ympäristölle ja terveydelle. Irrota käytetyt paristot tuotteista ja hävitä ne toimittamalla jätteiden keräys- tai kierrätyspisteeseen.

(GR) Βοηθήστε το περιβάλλον απορρίπτοντας τις μπαταρίες με υπευθυνότητα. Το σύμβολο ενός κάδου με ρόδες υποδηλώνει ότι οι μπαταρίες δεν πρέπει να απορρίπτονται μαζί με τα οικιακά απορρίμματα καθώς περιέχουν ουσίες οι οποίες είναι επιβλαβείς για το περιβάλλον και την υγεία. Απομακρύνετε τις άδειες μπαταρίες από τα προϊόντα και απορρίπτετέ τις στα καθορισμένα σημεία συλλογής ή τις εγκαταστάσεις ανακύκλωσης.

(DK) Hjælp miljøet ved at afskaffe batterier på en forsvarlig måde. Det lille skraldespandssymbol indikerer at batterier ikke må bortskaffes sammen med husholdningsaffaldet, da de indeholder stoffer der kan skade miljø og helbred. Fjern venligst brugte batterier fra produkter og benyt opsamlingspunkter eller genbrugsstationer når batterier bortskaffes.

(NO) Hjelpe miljøet ved å avhende batterier ansvarlig. Symbolet for hjulbøyleboks viser at batterier ikke skal kastes i husholdningsavfallet ettersom de inneholder stoffer som kan være skadelige for miljøet og folks helse. Fjern utladede batterier fra produktene og kast batteriene i miljøstasjoner.

(RU) Помогите защитить окружающую среду, утилизируйте батарейки ответственным образом. Мусорный бак на колесиках означает, что батарейки нельзя выбрасывать вместе с бытовыми отходами, поскольку они содержат вещества, опасные для окружающей среды и здоровья. Пожалуйста, извлекайте разряженные батарейки из изделий и оставляйте батарейки в специальных пунктах сбора или утилизации.

NIKKO RC.COM